3-9 ТИПОВЫЕ КОНСТРУКЦИИ, ИЗДЕЛИЯ И УЗЛЫ ЗДАНИЙ И СООРУЖЕНИЙ

СЕРИЯ 1.020-1/83

КОНСТРУКЦИИ КАРКАСА МЕЖВИДОВОГО ПРИМЕНЕНИЯ ДЛЯ МНОГОЭТАЖНЫХ ОБЩЕСТВЕННЫХ ЗДАНИЙ, ПРОИЗВОДСТВЕННЫХ И ВСПОМОГАТЕЛЬНЫХ ЗДАНИЙ ПРОМЫШЛЕННЫХ ПРЕДПРИЯТИЙ

Контрольный

ВЫПУСК 3-9

РИГЕЛИ ВЫСОТОЙ 600 мм ПРОЛЁТОМ 3,0; 6,0 и 9,0 м ДЛЯ ОПИРАНИЯ МНОГОПУСТОТНЫХ ПЛИТ ПЕРЕКРЫТИЯ. АРМАТУРНЫЕ И ЗАКЛАДНЫЕ ИЗДЕЛИЯ

РАБОЧИЕ ЧЕРТЕЖИ

19854
ЦЕНА 1-12

NormaCS© (NRMA10786A02778) www.normacs.ru 23.05.2013 10:24:58

ЦЕНТРАЛЬНЫЙ ИНСТИТУТ ТИПОВОГО ПРОЕКТИРОВАНИЯ
ГОССТРОЯ СССР

Москва, А-445, Смольная ул., 22

Сдано в печать 7 1985 года

Заказ № 132 Тираж 1000 экз.

NormaCS© (NRMA10786A02778) www.normacs.ru 23.05.2013 10:24:58

ТИПОВЫЕ КОНСТРУКЦИИ, ИЗДЕЛИЯ
И УЗЛЫ ЗДАНИЙ И СООРУЖЕНИЙ

СЕРИЯ 1.020-1/83

КОНСТРУКЦИИ КАРКАСА МЕЖВИДОВОГО ПРИМЕНЕНИЯ ДЛЯ МНОГОЭТАЖНЫХ ОБЩЕСТВЕННЫХ ЗДАНИЙ, ПРОИЗВОДСТВЕННЫХ И ВСПОМОГАТЕЛЬНЫХ ЗДАНИЙ ПРОМЫШЛЕННЫХ ПРЕДПРИЯТИЙ

ВЫПУСК 3-9

РИГЕЛИ ВЫСОТОЙ 600 мм ПРОЛЁТОМ 3,0; 6,0 и 9,0 м ДЛЯ ОПИРАНИЯ МНОГОПУСТОТНЫХ ПЛИТ ПЕРЕКРЫТИЯ. АРМАТУРНЫЕ И ЗАКЛАДНЫЕ ИЗДЕЛИЯ

РАБОЧИЕ ЧЕРТЕЖИ

РАЗРАБОТАНЫ

ЦНИИЭП ТОРГОВО-БЫТОВЫХ ЗДАНИЙ
И ТУРИСТСКИХ КОМПЛЕКСОВ

Директор института В.Лепский
Нач.отдела Б.Волынский
Гл.инж.проекта И.Острова
Рук.лаборатории А.Семченков

ЦНИИПРОМЗДАНИЙ
Гл.инженер института В.Гранёв
Нач.отдела Э.Кодыш

НИИЕБ ГОССТРОЯ СССР
Зам.директора ин-та Н.Коровин
Рук.лаборатории Г.Бердичевский
Зав.сектором А.Залесов

ГИПРОСТРОММАШ
Гл.инженер института В.Бузинов
Гл.технолог отдела
арматурных работ Т.Заневская

Утверждены Госстроем СССР
постановление от 13.07.1984 г
Введены в действие с 01.09.1984

NormaCS© (NRMA10786A02778) www.normacs.ru 23.05.2013 10:24:58

2

ОБОЗНАЧЕНИЕ	НАИМЕНОВАНИЕ	СТР.
	СОДЕРЖАНИЕ	2-3
1.020-1/83 3-9 00ТЗ	ТЕХНИЧЕСКОЕ ОПИСАНИЕ	4
1.020-1/83 3-9 01	КАРКАС УКРУПНИТЕЛЬНОЙ СБОРКИ (СКР-1 ÷ СКР-8)	5
1.020-1/83 3-9 02	КАРКАС ПЛОСКИЙ (КР-1 ÷ КР-4)	9
1.020-1/83 3-9 03	КАРКАС ПЛОСКИЙ (КР-5 ÷ КР-7)	12
1.020-1/83 3-9 04	КАРКАС ПЛОСКИЙ (КР-8 ÷ КР-11)	14
1.020-1/83 3-9 05	КАРКАС ПЛОСКИЙ (КР-12 ÷ КР-15)	17
1.020-1/83 3-9 06	КАРКАС ПЛОСКИЙ (КР-16 ÷ КР-19)	20
1.020-1/83 3-9 07	СЕТКА (С-1 ÷ С-4)	23
1.020-1/83 3-9 08	СЕТКА (С-5 ÷ С-7)	25
1.020-1/83 3-9 09	СЕТКА С-8, С-9	27
1.020-1/83 3-9 10	СЕТКА С-10, С-11	29
1.020-1/83 3-9 11	СЕТКА С-12	31
1.020-1/83 3-9 12	СЕТКА С-13, С-14	32
1.020-1/83 3-9 13	СЕТКА С-15, С-16	34
1.020-1/83 3-9 14	СЕТКА С-17	36
1.020-1/83 3-9 15	СЕТКА С-18	37
1.020-1/83 3-9 16	ИЗДЕЛИЕ ЗАКЛАДНОЕ СБОРНОЕ СМН-1, СМН-2	38
1.020-1/83 3-9 17	ИЗДЕЛИЕ ЗАКЛАДНОЕ СБОРНОЕ СМН-3, СМН-4	40

НАЧ.ОТД.	ВОЛЫНСКИЙ		1.020-1/83 3-9 00
Н.КОНТР.	ПРИГОРЕВ		
ГА КОНСТР.	ШАЦ		СОДЕРЖАНИЕ
ГИП	ОСТРОВА		
РАЗРАБ.	ЛУКЦИНА		
ПРОВЕРИЛ	ОСИКА		
ИСПОЛНИЛ	НОСОВА		

СТАДИЯ	ЛИСТ	ЛИСТОВ
Р	1	2

ЦНИИЭП ТОРГОВО-БЫТОВЫХ ЗДАНИЙ И ТУРИСТСКИХ КОМПЛЕКСОВ

19854-3 ФОРМАТ А4

NormaCS© (NRMA10786A02778) www.normacs.ru 23.05.2013 10:24:59

3

ОБОЗНАЧЕНИЕ	НАИМЕНОВАНИЕ	СТР
1.020-1/83.3-9.18	ИЗДЕЛИЕ ЗАКЛАДНОЕ (МН 1 ÷ МН 8)	42
1.020-1/83.3-9.19	ИЗДЕЛИЕ ЗАКЛАДНОЕ (МН 9 ÷ МН-9)	45
1.020-1/83.3-9.20	ИЗДЕЛИЕ ЗАКЛАДНОЕ (МН 11 ÷ МН-13)	47
1.020-1/83.3-9.21	СТЕРЖЕНЬ ГНУТЫЙ (СГ-1 ÷ СГ-3)	49
1.020-1/83.3-9.22	СТЕРЖЕНЬ ГНУТЫЙ СГ-4, СГ-5	50
1.020-1/83.3-9.23	СТЕРЖЕНЬ ГНУТЫЙ (СГ-6 ÷ СГ-11, СГ-21, СГ-22)	51
1.020-1/83.3-9.24	СТЕРЖЕНЬ ГНУТЫЙ СГ-12	52
1.020-1/83.3-9.25	СТЕРЖЕНЬ ГНУТЫЙ СГ-13	53
1.020-1/83.3-9.26	СТЕРЖЕНЬ ГНУТЫЙ СГ-14	54
1.020-1/83.3-9.27	СТЕРЖЕНЬ ГНУТЫЙ СГ-15, СГ-16	55
1.020-1/83.3-9.28	СТЕРЖЕНЬ ГНУТЫЙ СГ-17	56
1.020-1/83.3-9.29	СТЕРЖЕНЬ ГНУТЫЙ (СГ-18 ÷ СГ-20)	57

Инв. № подл. | Подпись и дата | Взам. инв. №

1.020-1/83.3-9.00 СМ.1 2

4

Настоящий выпуск содержит рабочие чертежи плоских арматурных изделий и закладных деталей ригелей с высотой сечения 600 мм по выпуску 3-7 под многопустотные плиты перекрытий, рассчитанных на серийное изготовление на типовом и нестандартном оборудовании заводов железобетонных конструкций и специализированных механических заводов.

Указания по изготовлению арматурных изделий и закладных деталей приведены в выпуске 0-7 „Указания по заводской технологии изготовления изделий."

В состав плоских арматурных изделий входят каркасы, сетки полок, опорные сетки, сетки косвенного армирования для предварительно напряженных ригелей и отдельные гнутые стержни.

В спецификациях к арматурным и закладным изделиям приведен класс стали без указания марки стали. В конкретных проектах должна быть указана марка стали арматуры и пластин закладных деталей в зависимости от условий эксплуатации в соответствии с главой СНиП II-21-75.

Сварные арматурные изделия и закладные детали должны отвечать требованиям ГОСТ 10922-75.

Особое внимание следует обратить на обеспечение прочности таврового соединения вертикальных анкеров с пластинами закладных деталей. Если сварка под слоем флюса по ГОСТ 19292-73 не удовлетворяет требуемой прочности по ГОСТ 10922-75, допускается замена этого типа сварки на электродуговую сварку в разделанные отверстия, при условии обеспечения при этом требуемой прочности.

Все арматурные изделия должны маркироваться и складироваться по маркам в специальной таре.

Перечень выпусков, входящих в состав серии 1.020-1/83 приведен в выпуске 0-0.

Инв. № подл. | Подп. и дата | Взам. инв. №

Нач. отд.	Волынский		
Н. контр.	Григорьев		
Гл. конст.	Шау		
ГИП	Острова		
ГИП	Ольина		
Исполн.	Балашова		

1.020-1/83.3-9.00ТО

Техническое описание

Стадия	Лист	Листов
Р		1

ЦНИИЭП торгово-бытовых зданий и туристских комплексов

19854 5 ФОРМАТ А4

5

ФОРМАТ	ЗОНА	ПОЗ	ОБОЗНАЧЕНИЕ	НАИМЕНОВАНИЕ	КОЛ	ПРИМЕЧАНИЕ
				ДОКУМЕНТАЦИЯ		
А4			1.020-1/83.3-9 01СВ	СБОРОЧНЫЙ ЧЕРТЕЖ		
А4			1.020-1/83.3-9 00ТО	ТЕХНИЧЕСКОЕ ОПИСАНИЕ		
			ПЕРЕМЕННЫЕ ДАННЫЕ	ДЛЯ ИСПОЛНЕНИЙ:		
				1.020-1/83.3-9 01 СКР-1		
				СБОРОЧНЫЕ ЕДИНИЦЫ		
А4		1	1.020-1/83.3-9 02-03	КАРКАС ПЛОСКИЙ КР-4	1	
				ДЕТАЛИ		
ВЧ		2	28.013.5500	СТ.ОТД.ГОСТ 5781-82 Ф28 А-III L=5500	1	26.6КГ
				1.020-1/83.3-9 01-01 СКР-2		
				СБОРОЧНЫЕ ЕДИНИЦЫ		
А4		1	1.020-1/83.3-9 04	КАРКАС ПЛОСКИЙ КР-8	1	
				ДЕТАЛИ		
ВЧ		2	20.013.4100	СТ.ОТД.ГОСТ 5781-82 Ф20 А-III L=4100	1	10.1КГ
				1.020-1/83.3-9 01-02 СКР-3		
				СБОРОЧНЫЕ ЕДИНИЦЫ		
А4		1	1.020-1/83.3-9 04-01	КАРКАС ПЛОСКИЙ КР-9	1	
				ДЕТАЛИ		
ВЧ		2	25.013.4100	СТ.ОТД.ГОСТ 5781-82 Ф25 А-III L=4100	1	15.8КГ

ЭПВЦ Киев ЗНИИЭП ТПП КОРТ

НАЧОТД	Волынский		1.020-1/83.3-9 01
НКОНТР	Григорев		
ГЛКОНСТР	Шац		КАРКАС УКРУПНИТЕЛЬНОЙ СБОРКИ СКР-
ГИП	Острова		
РАЗРАБ	Птицына		
ПРОВЕРИЛ	Осина		
ИСПОЛНИЛ	Лукина		

СТАДИЯ	ЛИСТ	ЛИСТОВ
Р	1	3

ЦНИИЭП торгово бытовых зданий и туристских комплексов

19854 6 ФОРМАТ А4

ФОРМАТ	ЗОНА	ПОЗ	ОБОЗНАЧЕНИЕ	НАИМЕНОВАНИЕ	КОЛ	ПРИМЕЧАНИЕ
				1.020-1/83.3-9 01-03 СКР-4		
				СБОРОЧНЫЕ ЕДИНИЦЫ		
А4		1	1.020-1/83.3-9 04-02	КАРКАС ПЛОСКИЙ КР-10	1	
				ДЕТАЛИ		
ВЧ		2	28.013.4100	СТ.ОТД.ГОСТ 5781-82 Ф28 А-III L=4100	1	19.8КГ
				1.020-1/83.3-9 01-04 СКР-5		
				СБОРОЧНЫЕ ЕДИНИЦЫ		
А4		1	1.020-1/83.3-9 04-03	КАРКАС ПЛОСКИЙ КР-11	1	
				ДЕТАЛИ		
ВЧ		2	32 013.4100	СТ.ОТД.ГОСТ 5781-82 Ф32 А-III L=4100	1	25.9КГ
				1.020-1/83.3-9 01-05 СКР-6		
				СБОРОЧНЫЕ ЕДИНИЦЫ		
А4		1	1.020-1/83.3-9 05	КАРКАС ПЛОСКИЙ КР-12	1	
				ДЕТАЛИ		
ВЧ		2	16.013.4100	СТ.ОТД.ГОСТ 5781-82 Ф16 А-III L=4100	1	6.4/КГ
				1.020-1/83.3-9 01-06 СКР-7		
				СБОРОЧНЫЕ ЕДИНИЦЫ		
А4		1	1.020-1/83.3-9 05-01	КАРКАС ПЛОСКИЙ КР-13	1	
				ДЕТАЛИ		
ВЧ		2	16.013.4100	СТ.ОТД.ГОСТ 5781-82 Ф16 А-III L=4100	1	6.47КГ
				1.020-1/83.3-9 01-07 СКР-8		

ЭПВЦ Киев ЗНИИЭП ТПП КОРТ

1.020-1/83.3-9 01 ЛИСТ 2

19854 7 ФОРМАТ А4

7

ФОРМАТ	ЗОНА	ПОЗ	ОБОЗНАЧЕНИЕ	НАИМЕНОВАНИЕ	КОЛ	ПРИМЕЧАНИЕ
				СБОРОЧНЫЕ ЕДИНИЦЫ		
А4		1	1.020-1/83.3-9 05-02	КАРКАС ПЛОСКИЙ КР-14	1	
				ДЕТАЛИ		
БЧ		2	18.013.4100	СТ.ОТД.ГОСТ 5781-82 Ф18 А-III L=4100	1	8.19КГ

ЭПВЦ Киев ЗНИИЭП | ОПЕРАТОР ТЛП КОРТ | ГРИГОР

ВЗАМ.ИНВ.№ | ПОДПИСЬ И ДАТА | ИНВ.№ ПОДЛ.

1.020-1/83.3-9 01 | Лист 3

10

Рис. 1

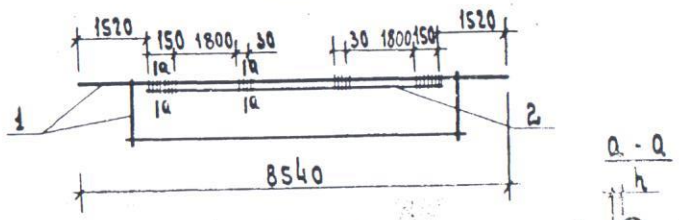

Рис. 2

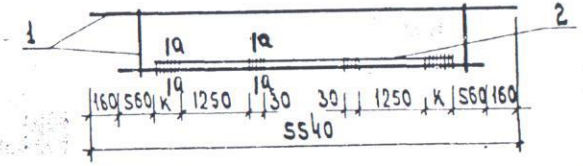

Обозначение	Марка	Рис.	Размеры, мм к	в	h	Масса, кг
1.020-1/83.3-9 01СБ	СКР-1	1	–	14	7	125,41
-01	СКР-2	2	60	10	3	37,35
-02	СКР-3	2	75	12	6	52,66
-03	СКР-4	2	230	14	7	61,31
-04	СКР-5	2	260	16	8	75,11
-05	СКР-6	2	50	10	4	31,77
-06	СКР-7	2	50	10	4	43,45
-07	СКР-8	2	60	10	5	58,63

ВЗАМ.ИНВ.№ | ПОДП. И ДАТА | ИНВ.№ ПОДЛ.

Нач.отд.	Волынский		
Н.контр.	Григорьев		
Гл.конст.	Шац		
ГИП	Острова		
ГИП	Осина		
Провер.	Носова		
Исполнил	Васильева		

1.020-1/83.3-9 01СБ

Каркас укрупнительной сборки СКР-
Сборочный чертеж

Стадия	Масса	Масшт.
Р	См. табл.	
Лист	Листов 1	

ЦНИИЭП торгово-гражданских и туристских комплексов

19854 9 Формат А4

9

ФОРМАТ	ЗОНА	ПОЗ.	ОБОЗНАЧЕНИЕ	НАИМЕНОВАНИЕ	КОЛ.	ПРИМЕЧАНИЕ
				ДОКУМЕНТАЦИЯ		
А4			1.020-1/83.3-9 02СБ	СБОРОЧНЫЙ ЧЕРТЕЖ		
А4			1.020-1/83.3-9 00ТО	ТЕХНИЧЕСКОЕ ОПИСАНИЕ		
			ПЕРЕМЕННЫЕ ДАННЫЕ	ДЛЯ ИСПОЛНЕНИЙ:		
				1.020-1/83.3-9 02 КР-1		
				ДЕТАЛИ		
				СТ.ОТД.ГОСТ 5781-82		
		БЧ 1	10.013.8220	Ф10 А-III L=8220	1	5.07КГ
		БЧ 2	16.013.8540	Ф16 А-III L=8540	1	13.5КГ
		БЧ 3	10.013.580	Ф10 А-III L=580	50	0.36КГ
				1.020-1/83.3-9 02-01 КР-2		
				ДЕТАЛИ		
				СТ.ОТД.ГОСТ 5781-82		
		БЧ 1	12.013.8220	Ф12 А-III L=8220	1	7.30КГ
		БЧ 2	25.013.8540	Ф25 А-III L=8540	1	32 9КГ
		БЧ 3	12.013.580	Ф12 А-III L=580	50	0.51КГ
				1.020-1/83.3-9 02-02 КР-3		
				ДЕТАЛИ		
				СТ.ОТД.ГОСТ 5781-82		
		БЧ 1	12.013.8220	Ф12 А-III L=8220	1	7.30КГ
		БЧ 2	32.013.8540	Ф32 А-III L=8540	1	53.9КГ
		БЧ 3	12.013.580	Ф12 А-III L=580	50	0.51КГ
				1.020-1/83.3-9 02-03 КР-4		
				ДЕТАЛИ		
				СТ.ОТД.ГОСТ 5781-82		
		БЧ 1	14.013.8220	Ф14 А-III L=8220	1	9.93КГ

ЭПВЦ Киев ЗНИИЭП. ОПЕРАТОР ТЛП КОРТ. ВЗАМ. ИНВ.№. ПОДПИСЬ И ДАТА. ИНВ.№ ПОДЛ.

НАЧ.ОТД.	Волынский	
Н.КОНТР.	Григорев	
ГЛ.КОНСТР.	Шац	
ГИП	Осина	
РАЗРАБ.	Лукина	
ПРОВЕРИЛ	Острова	
ИСПОЛНИЛ	Птицына	

1.020-1/83.3-9 02

КАРКАС ПЛОСКИЙ КР-

СТАДИЯ	ЛИСТ	ЛИСТОВ
Р	1	2

ЦНИИЭП торгово бытовых зданий и туристских комплексов

19854 10 ФОРМАТ А4

ФОРМАТ	ЗОНА	ПОЗ.	ОБОЗНАЧЕНИЕ	НАИМЕНОВАНИЕ	КОЛ.	ПРИМЕЧАНИЕ
		БЧ 2	32 013.8540	Ф32 А-III L=8540	1	53.9КГ
		БЧ 3	14.013.580	Ф14 А-III L=580	50	0.70КГ

ЭПВЦ Киев ЗНИИЭП. ОПЕРАТОР ТЛП КОРТ. ВЗАМ. ИНВ.№. ПОДПИСЬ И ДАТА. ИНВ.№ ПОДЛ.

1.020-1/83.3-9 02

ЛИСТ 2

19854 11 ФОРМАТ А4

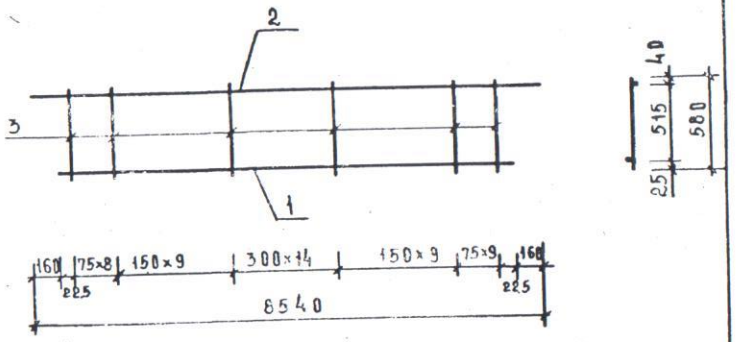

ОБОЗНАЧЕНИЕ	МАРКА	МАССА КГ
1.020-1/83.3-9 02	КР-1	36,44
-01	КР-2	65,93
-02	КР-3	86,94
-03	КР-4	98,85

НАЧ ОТД	ВОЛЫНСКИЙ	
Н КОНТР	ПРИГОРЕВ	
ГЛ КОНСТР	ШАЦ	
ГИП	ОСТРОВА	
ГИП	ОСИНА	
ПРОВЕРИЛ	НОСОВА	
ИСПОЛНИЛ	ЕАСИЛЬЕВА	

1.020-1/83.3-9 02СБ

КАРКАС ПЛОСКИЙ КР-
СБОРОЧНЫЙ ЧЕРТЕЖ

СТАДИЯ	МАССА	МАСШТАБ
Р	СМ ТАБЛ.	

ЛИСТ | ЛИСТОВ 1

ЦНИИЭП торгово-бытовых зданий и туристских комплексов

ИНВ № ПОДЛ | ПОДП. И ДАТА | ВЗАМ. ИНВ №

КОПИРОВАЛ 19854 12 ФОРМАТ А4

12

ФОРМАТ	ЗОНА	ПОЗ	ОБОЗНАЧЕНИЕ	НАИМЕНОВАНИЕ	КОЛ	ПРИМЕЧАНИЕ
				ДОКУМЕНТАЦИЯ		
А4			1.020-1/83.3-9 03СБ	СБОРОЧНЫЙ ЧЕРТЕЖ		
А4			1.020-1/83.3-9 00ТО	ТЕХНИЧЕСКОЕ ОПИСАНИЕ		
			ПЕРЕМЕННЫЕ ДАННЫЕ	ДЛЯ ИСПОЛНЕНИЙ:		
				1.020-1/83.3-9 03 КР-5		
				ДЕТАЛИ		
				СТ.ОТД.ГОСТ 5781-82		
БЧ	1		12.013.8220	Ф12 А-III L=8220	1	7.30КГ
БЧ	2		16.013.8540	Ф16 А-III L=8540	1	13.5КГ
БЧ	3		12.013.580	Ф12 А-III L=580	48	0.51КГ
				1.020-1/83.3-9 03-01 КР-6		
				ДЕТАЛИ		
				СТ.ОТД.ГОСТ 5781-82		
БЧ	1		14.013.8220	Ф14 А-III L=8220	1	9.93КГ
БЧ	2		18.013.8540	Ф18 А-III L=8540	1	17.1КГ
БЧ	3		14.013.580	Ф14 А-III L=580	48	0.70КГ
				1.020-1/83.3-9 03-02 КР-7		
				ДЕТАЛИ		
				СТ.ОТД.ГОСТ 5781-82		
БЧ	1		14.013.8220	Ф14 А-III L=8220	1	9.93КГ
БЧ	2		22.013.8540	Ф22 А-III L=8540	1	25.5КГ
БЧ	3		14.013.580	Ф14 А-III L=580	48	0.70КГ

Взам. инв. № | ТПП КОРТ | Инв. № подл. | Подп. и дата

НАЧ ОТД	Волынский	
Н КОНТР	Пригорев	
ГЛ КОНСТР	Шац	
ГИП	Острова	
РАЗРАБ	Лукина	
ПРОВЕРИЛ	Осина	
ИСПОЛНИЛ	Птицына	

1.020-1/83.3-9 03

КАРКАС ПЛОСКИЙ
КР-

СТАДИЯ	ЛИСТ	ЛИСТОВ
Р		1

ЦНИИЭП торгово бытовых зданий и туристских комплексов

19854 13 ФОРМАТ А4

13

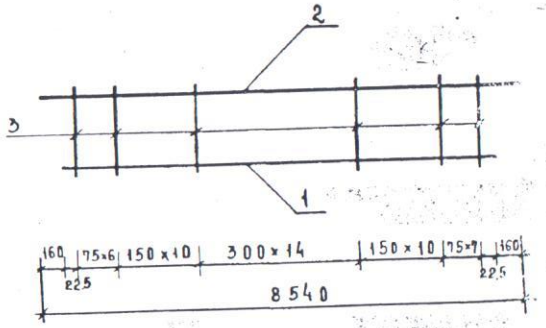

Обозначение	Марка	Масса кг
1.020-1/83.3-9 03	КР-5	45,50
-01	КР-6	60,62
-02	КР-7	69,04

Нач отд	Волынский		
Н контр	Григорев		
Гл констр	Шац		
ГИП	Острова		
ГИП	Осина		
Проверил	Носова		
Исполнил	Васильева		

1.020-1/83.3-9 03СБ

Каркас плоский КР-
Сборочный чертеж

Стадия	Масса	Масштаб
Р	см. табл.	
Лист	Листов 1	

ЦНИИЭП торгово-бытовых зданий и туристских комплексов

Копировал 19854 14 Формат А4

Взам инв № | Подп. и дата | Инв № подл

14

Формат	Зона	Поз	Обозначение	Наименование	Кол	Примечание
				ДОКУМЕНТАЦИЯ		
А4			1.020-1/83.3-9 04СБ	Сборочный чертеж		
А4			1.020-1/83.3-9 00ТО	Техническое описание		
			Переменные данные	Для исполнений:		
				1.020-1/83.3-9 04 КР-8		
				Детали		
				ст.отд.ГОСТ 5781-82		
БЧ	1		22.013.5220	Ф22 А-III L=5220	1	15.6кг
БЧ	2		10.013.5540	Ф10 А-III L=5540	1	3.42кг
БЧ	3		8.013.580	Ф8 А-III L=580	36	0.23кг
				1.020-1/83.3-9 04-01 КР-9		
				Детали		
				ст.отд.ГОСТ 5781-82		
БЧ	1		28.013.5220	Ф28 А-III L=5220	1	25.2кг
БЧ	2		10.013.5540	Ф10 А-III L=5540	1	3.42кг
БЧ	3		8.013.580	Ф8 А-III L=580	36	0.23кг
				1.020-1/83.3-9 04-02 КР-10		
				Детали		
				ст.отд.ГОСТ 5781-82		
БЧ	1		28.013.5220	Ф28 А-III L=5220	1	25.2кг
БЧ	2		10.013.5540	Ф10 А-III L=5540	1	3.42кг
БЧ	3		10.013.580	Ф10 А-III L=580	36	0.36кг
				1.020-1/83.3-9 04-03 КР-11		
				Детали		
				ст.отд.ГОСТ 5781-82		
БЧ	1		32.013.5220	Ф32 А-III L=5220	1	32 9кг

Нач отд	Волынский		
Н контр	Григорев		
Гл констр	Шац		
ГИП	Осина		
Разраб	Птицына		
Проверил	Острова		
Исполнил	Лукина		

1.020-1/83.3-9 04

Каркас плоский
КР-

Стадия	Лист	Листов
Р	1	2

ЦНИИЭП торгово-бытовых зданий и туристских комплексов

Формат	Зона	Поз	Обозначение	Наименование	Кол	Примечание
БЧ		2	10.013.5540	Ф10 А-III L=5540	1	3.42КГ
БЧ		3	10.013.580	Ф10 А-III L=580	36	0.36КГ

ЭПВЦ Киев ЗНИИЭП

Оператор ТПП КОРТ

Инв. № подл. | Подпись и дата | Взам. инв. №

1.020-1/83.3-9 04

Лист 2

19854

16

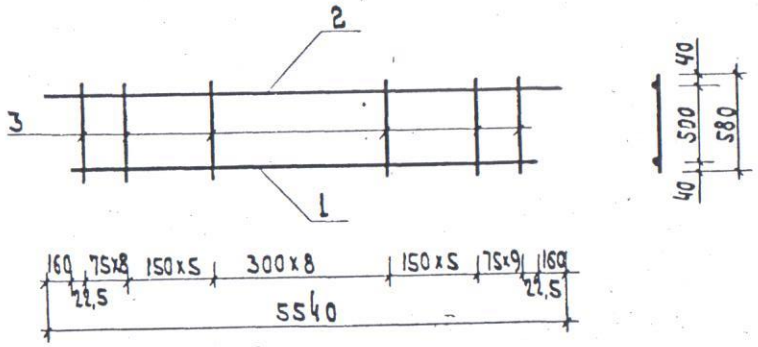

Обозначение	Марка	Масса кг
1.020-1/83.3-9 04	КР-8	27,24
-01	КР-9	36,88
-02	КР-10	41,51
-03	КР-11	49,24

1.020-1/83.3-9 04 СБ

Каркас плоский КР-
Сборочный чертеж

Нач.отд.	Волынский		
Н.контр.	Григорьев		
Гл.констр.	Шац		
ГИП	Осина		
ГИП	Острова		
Провер.	Носова		
Исполнил	Васильева		

Стадия	Масса	Масшт.
Р	См. табл.	
Лист	Листов 1	

ЦНИИЭП торгово-бытовых зданий и туристских комплексов

19854 17

ФОРМАТ	ЗОНА	ПОЗ	ОБОЗНАЧЕНИЕ	НАИМЕНОВАНИЕ	КОЛ.	ПРИМЕЧАНИЕ
				ДОКУМЕНТАЦИЯ		
А4			1.020-1/83.3-9 05СБ	СБОРОЧНЫЙ ЧЕРТЕЖ		
А4			1.020-1/83.3-9 00ТО	ТЕХНИЧЕСКОЕ ОПИСАНИЕ		
			ПЕРЕМЕННЫЕ ДАННЫЕ	ДЛЯ ИСПОЛНЕНИЙ:		
				1.020-1/83.3-9 05 КР-12		
				ДЕТАЛИ		
				СТ.ОТД.ГОСТ 5781-82		
БЧ	1		18.013.5220	Ф18 А-Ш L=5220	1	10.4КГ
БЧ	2		10.013.5540	Ф10 А-Ш L=5540	1	3.42КГ
БЧ	3		10.013.580	Ф10 А-Ш L=580	32	0.36КГ
				1.020-1/83.3-9 05-01 КР-13		
				ДЕТАЛИ		
				СТ.ОТД.ГОСТ 5781-82		
БЧ	1		22.013.5220	Ф22 А-Ш L=5220	1	15.6КГ
БЧ	2		12.013.5540	Ф12 А-Ш L=5540	1	4.92КГ
БЧ	3		12.013.580	Ф12 А-Ш L=580	32	0.51КГ
				1.020-1/83.3-9 05-02 КР-14		
				ДЕТАЛИ		
				СТ.ОТД.ГОСТ 5781-82		
БЧ	1		28.013.5220	Ф28 А-Ш L=5220	1	25.2КГ
БЧ	2		16.013.5540	Ф16 А-Ш L=5540	1	8.74КГ
БЧ	3		12.013.580	Ф12 А-Ш L=580	32	0.51КГ
				1.020-1/83.3-9 05-03 КР-15		
				ДЕТАЛИ		
				СТ.ОТД.ГОСТ 5781-82		
БЧ	1		28.013.5220	Ф28 А-Ш L=5220	1	25.2КГ

ЭПВЦ Киев ЗНИИЭП. ОПЕРАТОР ТЛП КОРТ. ГРИГОР

ВЗАМ. ИНВ. № | ПОДПИСЬ И ДАТА | ИНВ. № ПОДЛ.

НАЧОТД	ВОЛЫНСКИЙ	
НКОНТР	ПРИГОРЕВ	
ГЛКОНСТР	ШАЦ	
ГИП	ОСИНА	
РАЗРАБ	НОСОВА	
ПРОВЕРИЛ	ОСТРОВА	
ИСПОЛНИЛ	ВАСИЛЬЕВА	

1.020-1/83.3-9 05

КАРКАС ПЛОСКИЙ КР-

СТАДИЯ	ЛИСТ	ЛИСТОВ
Р	1	2

ЦНИИЭП торгово бытовых зданий и туристских комплексов

19854 18 ФОРМАТ А4

ФОРМАТ	ЗОНА	ПОЗ	ОБОЗНАЧЕНИЕ	НАИМЕНОВАНИЕ	КОЛ	ПРИМЕЧАНИЕ
БЧ		2	12.013.5540	Ф12 А-Ш L=5540	1	4.92КГ
БЧ		3	12.013.580	Ф12 А-Ш L=580	32	0.51КГ

ЭПВЦ Киев ЗНИИЭП. ОПЕРАТОР ТЛП КОРТ.

1.020-1/83.3-9 05

ЛИСТ 2

19854 19 ФОРМАТ А4

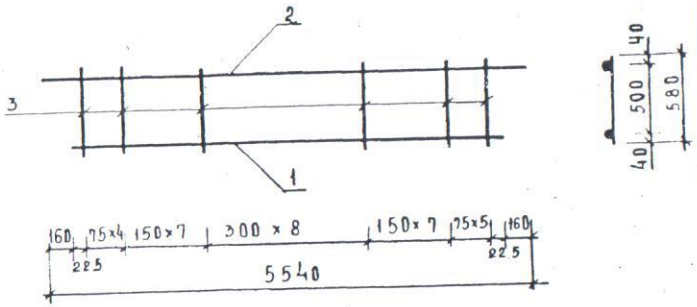

Обозначение	Марка	Масса кг
1.020-1/83.3-9 05	КР-12	25,30
-01	КР-13	36,98
-02	КР-14	50,44
-03	КР-15	46,61

Взам. инв. № | Подп. и дата | Инв. № подл.

Нач. отд.	Волынский	
Н. контр.	Григорев	
Гл. констр.	Шац	
ГИП	Осина	
ГИП	Острова	
Проверил	Носова	
Исполнил	Васильева	

1.020-1/83.3-9 05СБ

Каркас плоский КР-
Сборочный чертеж

Стадия	Масса	Масштаб
Р	см таба.	

Лист | Листов 1

ЦНИИЭП торгово-бытовых зданий и туристских комплексов

Копировал | 19854 20 | Формат А4

Формат	Зона	Поз.	Обозначение	Наименование	Кол.	Примечание
				Документация		
А4			1.020-1/83.3-9 06СБ	Сборочный чертеж		
А4			1.020-1/83.3-9 00ТО	Техническое описание		
			Переменные данные	Для исполнений:		
				1.020-1/83.3-9 06 КР-16		
				Детали		
				Ст.отд.ГОСТ 5781-82		
БЧ	1		16.013.2220	Ф16 А-III L=2220	1	3.50кг
БЧ	2		10.013.2540	Ф10 А-III L=2540	1	1.57кг
БЧ	3		8.013.580	Ф8 А-III L=580	17	0.23кг
				1.020-1/83.3-9 06-01 КР-17		
				Детали		
				Ст.отд.ГОСТ 5781-82		
БЧ	1		18.013.2220	Ф18 А-III L=2220	1	4.44кг
БЧ	2		10.013.2540	Ф10 А-III L=2540	1	1.57кг
БЧ	3		8.013.580	Ф8 А-III L=580	17	0.23кг
				1.020-1/83.3-9 06-02 КР-18		
				Детали		
				Ст.отд.ГОСТ 5781-82		
БЧ	1		20.013.2220	Ф20 А-III L=2220	1	5.47кг
БЧ	2		10.013.2540	Ф10 А-III L=2540	1	1.57кг
БЧ	3		8.013.580	Ф8 А-III L=580	17	0.23кг
				1.020-1/83.3-9 06-03 КР-19		
				Детали		
				Ст.отд.ГОСТ 5781-82		
БЧ	1		16.013.2220	Ф16 А-III L=2220	1	3.50кг

ЭПВЦ КиевЗНИИЭП | Оператор ТПП КОРТ | Григор

Взам. инв. № | Подпись и дата | Инв. № подл.

Нач.отд.	Волынский
Н.контр.	Григорев
Гл.констр.	Шац
ГИП	Осина
Разраб.	Лукина
Проверил	Острова
Исполнил	Птицына

1.020-1/83.3-9 06

Каркас плоский
КР-

Стадия	Лист	Листов
Р	1	2

ЦНИИЭП торгово-бытовых зданий и туристских комплексов

19854 21 | Формат А4

21

ФОРМАТ	ЗОНА	ПОЗ.	ОБОЗНАЧЕНИЕ	НАИМЕНОВАНИЕ	КОЛ	ПРИМЕЧАНИЕ
ВЧ		2	10.013.2540	Ф10 А-Ш L=2540	1	1.57КГ
ВЧ		3	10.013.580	Ф10 А-Ш L=580	17	0.36КГ

ЭПВЦ Киев ЗНИИЭП

Оператор ТПП КОРТ

Взам.инв.№ | Подпись и дата | Инв.№подл

1.020-1/83.3-9 06

Лист 2

19854 22 ФОРМАТ А4

22

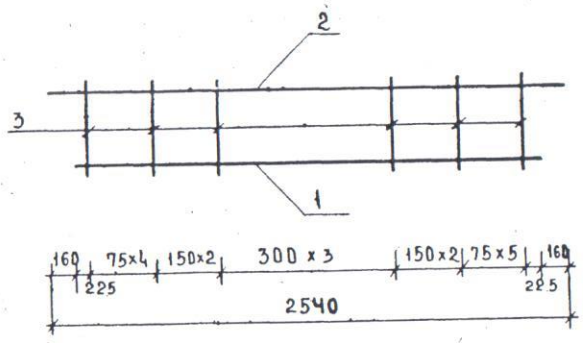

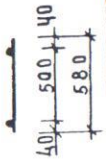

ОБОЗНАЧЕНИЕ	МАРКА	МАССА КГ
1.020-1/83.3-9 06	КР-16	8,97
-01	КР-17	9,90
-02	КР-18	10,94
-03	КР-19	11,15

Подп.и дата | Взам.инв.№

Нач отд	Волынский	
Н контр	Григорев	
Гл конструктор	Шац	
ГИП	Осина	
ГИП	Острова	
Провер	Носова	
Исполнил	Васильева	

1.020-1/83.3-9 06СБ

Каркас плоский КР-
Сборочный чертеж

Стадия	Масса	Масштаб
Р	см таба	

Лист | Листов 1

ЦНИИЭП торгово-бытовых зданий и туристских комплексов

19854 23 ФОРМАТ А4

23

ФОРМАТ	ЗОНА	ПОЗ	ОБОЗНАЧЕНИЕ	НАИМЕНОВАНИЕ	КОЛ	ПРИМЕЧАНИЕ
				ДОКУМЕНТАЦИЯ		
А4			1.020-1/83.3-9 07СБ	СБОРОЧНЫЙ ЧЕРТЕЖ		
А4			1.020-1/83.3-9 00ТО	ТЕХНИЧЕСКОЕ ОПИСАНИЕ		
			ПЕРЕМЕННЫЕ ДАННЫЕ	ДЛЯ ИСПОЛНЕНИЙ:		
				1.020-1/83.3-9 07 С-1		
				ДЕТАЛИ		
				СТ.ОТД.ГОСТ 6727-80		
				Ф5 ВР-I L=2180	3	0.30КГ
				Ф5 ВР-I L=750	15	0.10КГ
	БЧ	1	5.041.2180			
	БЧ	2	5.041.750			
				1.020-1/83.3-9 07-01 С-2		
				ДЕТАЛИ		
				СТ.ОТД.ГОСТ 6727-80		
				Ф5 ВР-I L=2180	3	0.30КГ
				СТ.ОТД.ГОСТ 5781-82		
	БЧ	1	5.041.2180	Ф6 А-Ш L=750	15	0.16КГ
	БЧ	2	6.013.750			
				1.020-1/83.3-9 07-02 С-3		
				ДЕТАЛИ		
				СТ.ОТД.ГОСТ 6727-80		
				Ф5 ВР-I L=5180	3	0.72КГ
				Ф5 ВР-I L=750	35	0.10КГ
	БЧ	1	5.041.5180			
	БЧ	2	5.041.750			
				1.020-1/83.3-9 07-03 С-4		
				ДЕТАЛИ		
				СТ.ОТД.ГОСТ 6727-80		
				Ф5 ВР-I L=5180	3	0.72КГ
				СТ.ОТД.ГОСТ 5781-82		
	БЧ	1	5.041.5180	Ф6 А-Ш L=750	35	0.16КГ
	БЧ	2	6.013.750			

ЭПВЦ КиевЗНИИЭП

ОПЕРАТОР ТПП КОРТ

ГИПСО

ВЗАМ ИНВ № | ПОДПИСЬ И ДАТА | ИНВ № ПОДЛ

НАЧОТД	ВОЛЫНСКИЙ	
НКОНТР	ПРИГОРЕВ	
ГЛКОНСТР	ШАЦ	
ГИП	ОСТРОВА	
РАЗРАБ	ПТИЦЫНА	
ПРОВЕРИЛ	ОСИНА	
ИСПОЛНИЛ	ЛУКИНА	

1.020-1/83.3-9 07

СЕТКА С-

СТАДИЯ	ЛИСТ	ЛИСТОВ
Р		1

ЦНИИЭП торгово-бытовых зданий и туристских комплексов

19854 24 ФОРМАТ А4

24

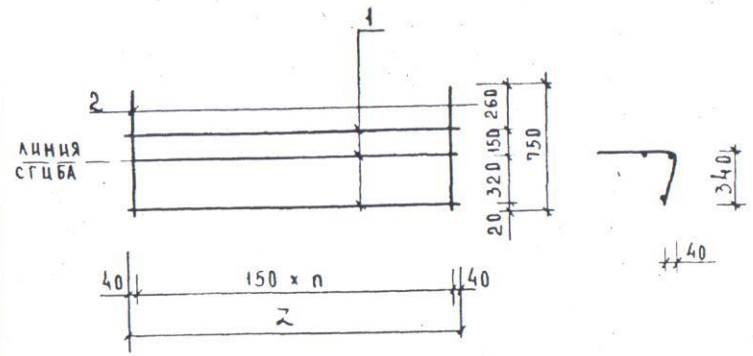

ОБОЗНАЧЕНИЕ	МАРКА	z	n	МАССА кг
1.020-1/83.3-9 07	С-1	2180	14	2,43
-01	С-2	2180	14	3,34
-02	С-3	5180	34	5,71
-03	С-4	5180	34	7,83

ВЗАМ.ИНВ.№ | ПОДП.И ДАТА | ИНВ.№ ПОДЛ

НАЧ ОТД	ВОЛЫНСКИЙ	
Н КОНТР	ПРИГОРЕВ	
ГЛ.КОНСТР	ШАЦ	
ГИП	ОСТРОВА	
ГИП	ОСИНА	
ПРОВЕР	НОСОВА	
ИСПОЛНИЛ	ВАСИЛЬЕВА	

1.020-1/83.3-9 07 СБ

СЕТКА С-

СБОРОЧНЫЙ ЧЕРТЕЖ

СТАДИЯ	МАССА	МАСШТАБ
Р	см таб.	
ЛИСТ	ЛИСТОВ 1	

ЦНИИЭП торгово-бытовых зданий и туристских комплексов

19854 25 ФОРМАТ А4

[redacted]

25

ФОРМАТ	ЗОНА	ПОЗ	ОБОЗНАЧЕНИЕ	НАИМЕНОВАНИЕ	КОЛ.	ПРИМЕЧАНИЕ
				ДОКУМЕНТАЦИЯ		
А4			1.020-1/83.3-9 08СБ	СБОРОЧНЫЙ ЧЕРТЕЖ		
А4			1.020-1/83.3-9 00ТС	ТЕХНИЧЕСКОЕ ОПИСАНИЕ		
			ПЕРЕМЕННЫЕ ДАННЫЕ	ДЛЯ ИСПОЛНЕНИЙ:		
				1.020-1/83.3-9 08 С-5		
				ДЕТАЛИ		
				СТ.ОТД.ГОСТ 6727-80		
				Ф5 ВР-I L=2180	3	0.30КГ
				СТ.ОТД.ГОСТ 5781-82		
БЧ	1		5.041.2180	Ф6 А-Ш L=750	15	0.16КГ
БЧ	2		6.013.750			
				1.020-1/83.3-9 08-01 С-6		
				ДЕТАЛИ		
				СТ.ОТД.ГОСТ 6727-80		
				Ф5 ВР-I L=5180	3	0.72КГ
				Ф5 ВР-I L=750	35	0.10КГ
БЧ	1		5.041.5180			
БЧ	2		5.041.750			
				1.020-1/83.3-9 08-02 С-7		
				ДЕТАЛИ		
				СТ.ОТД.ГОСТ 6727-80		
				Ф5 ВР-I L=5180	3	0.72КГ
				СТ.ОТД.ГОСТ 5781-82		
БЧ	1		5.041.5180	Ф6 А-Ш L=750	35	0.16КГ
БЧ	2		6.013.750			

ЭПВЦ Киев ЗНИИЭП

Оператор ТЛП КОРТ

Приказ

Взам. инв. №

Подпись и дата

Инв. № подл.

Нач.отд.	Волынский	
Н.контр.	Григорев	
Гл.конст.	Шац	
ГИП	Осина	
Разраб.	Лукина	
Провер.	Острова	
Исполн.	Птицына	

1.020-1/83.3-9 08

СЕТКА С-

Стадия	Лист	Листов
Р		1

ЦНИИЭП торгово-бытовых зданий и туристских комплексов

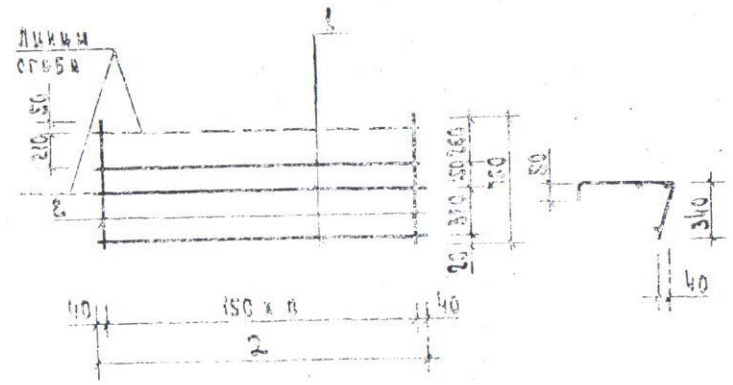

Обозначение	Марка	L	n	Масса кг
1.020-1/83.3-9 08	С-5	2180	14	3,34
-01	С-6	5180	34	5,74
-02	С-7	5180	34	7,63

Взам. инв. №

Подп. и дата

Инв. № подл.

Нач.отд.	Волынский	
Н.контр.	Григорев	
Гл.конст.	Шац	
ГИП	Острова	
ГИП	Осина	
Провер.	Жосова	
Исполн.	Васильева	

1.020-1/83.3-9 08 С5

Сетка С-

Сборочный чертеж

Стадия	Масса	Масштаб
Р	см. табл.	

Лист | Листов 1

ЦНИИЭП торгово-бытовых зданий и туристских комплексов

NormaCS© (NRMA10786A02778) www.normacs.ru 23.05.2013 10:24:59

NormaCS© (NRMA10786A02778) www.normacs.ru 23.05.2013 10:24:59

Формат	Зона	Поз.	Обозначение	Наименование	Кол.	Примечание
				ДОКУМЕНТАЦИЯ		
А4			1.020-1/83.3-9 09СБ	СБОРОЧНЫЙ ЧЕРТЕЖ		
А4			1.020-1/83.3-9 00ТО	ТЕХНИЧЕСКОЕ ОПИСАНИЕ		
			ПЕРЕМЕННЫЕ ДАННЫЕ	ДЛЯ ИСПОЛНЕНИЙ:		
				1.020-1/83.3-9 09 С-8		
				ДЕТАЛИ		
				СТ.ОТД.ГОСТ 5727-80		
				Ф5 ВР-I L=2180	3	0.30КГ
				Ф5 ВР-I L=650	15	0.09КГ
				1.020-1/83.3-9 09-01 С-9		
				ДЕТАЛИ		
				СТ.ОТД.ГОСТ 5727-80		
				Ф5 ВР-I L=5180	3	0.72КГ
				Ф5 ВР-I L=650	25	0.09КГ
БЧ	1		5.041.2180			
БЧ	2		5.041.650			
БЧ	1		5.041.5180			
БЧ	2		5.041.650			

ЭПВЦ КиевЗНИИЭП. Оператор ТПП КОРТ. Приложение 1

Нач.отд.	Волынский		
Н.контр.	Григорев		
Гл.конст.	Шач		
ГИП	Острова		
ГИП	Осина		
Разраб.	Васильева		
Проверил	Острова		
Исполнил	Косова		

1.020-1/83.3-9 09

Сетка С-

Стадия | Лист | Листов

ЦНИИЭП торгово-бытовых зданий и туристских комплексов

19854 28 Формат А4

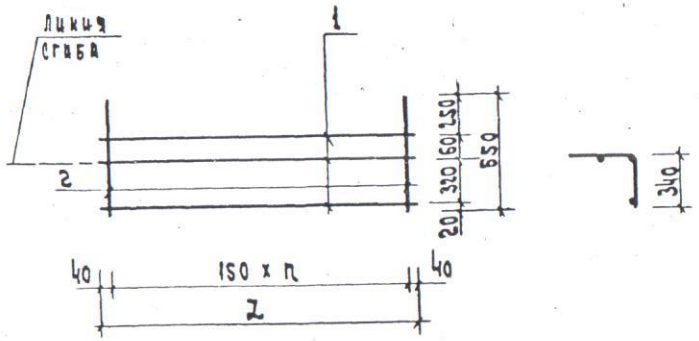

Обозначение	Марка	Z	n	Масса кг
1.020-1/83.3-9 09	С-8	2180	14	2,22
-01	С-9	5180	34	5,23

1.020-1/83.3-9 09СБ

Нач.отд.	Волынский	
Н.контр.	Григорев	
Гл.конст.	Шач	
ГИП	Острова	
ГИП	Осина	
Провер.	Косова	
Исполн.	Васильева	

Сетка С-
Сборочный чертеж

Стадия: Р | Масса: См. табл. | Масштаб:

Лист | Листов 1

ЦНИИЭП торгово-бытовых зданий и туристских комплексов

19854 29 Формат А4

29

ФОРМАТ	ЗОНА	ПОЗ	ОБОЗНАЧЕНИЕ	НАИМЕНОВАНИЕ	КОЛ.	ПРИМЕЧАНИЕ
				ДОКУМЕНТАЦИЯ		
А4			1.020-1/83.3-9 10СБ	СБОРОЧНЫЙ ЧЕРТЕЖ		
А4			1.020-1/83.3-9 00ТО	ТЕХНИЧЕСКОЕ ОПИСАНИЕ		
			ПЕРЕМЕННЫЕ ДАННЫЕ	ДЛЯ ИСПОЛНЕНИЙ:		
				1.020-1/83.3-9 10 С-10		
				ДЕТАЛИ		
				СТ.ОТД.ГОСТ 6727-80		
БЧ	1		5.041.7840	Ф5 ВР-I L=7840	2	1.09КГ
БЧ	2		5.041.430	Ф5 ВР-I L=430	53	0.06КГ
				1.020-1/83.3-9 10-01 С-11		
				ДЕТАЛИ		
				СТ.ОТД.ГОСТ 6727-80		
БЧ	1		5.041.7840	Ф5 ВР-I L=7840	2	1.09КГ
				СТ.ОТД.ГОСТ 5781-82		
БЧ	2		6.013.430	Ф6 А-III L=430	53	0.10КГ

НАЧ.ОТД	Волынский	
Н.КОНТР	Григорев	
ГК.КОНСТР	Шац	
ГИП	Острова	
РАЗРАБ	Птицына	
ПРОВЕРИЛ	Осина	
ИСПОЛНИЛ	Лукина	

1.020-1/83.3-9 10

СЕТКА С-

СТАДИЯ	ЛИСТ	ЛИСТОВ
Р		1

ЦНИИЭП торгово-бытовых зданий и туристских комплексов

NormaCS© (NRMA10786A02778) www.normacs.ru 23.05.2013 10:24:59

30

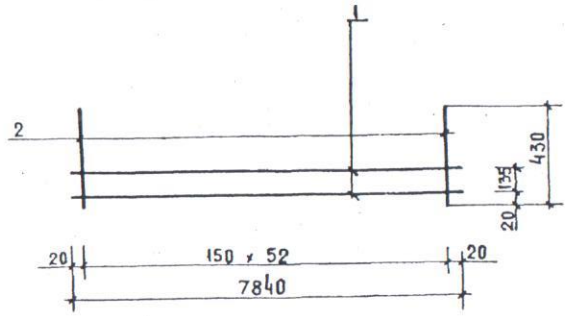

ОБОЗНАЧЕНИЕ	МАРКА	МАССА КГ
1.020-1/83.3-9 10	С-10	5,35
-01	С-11	7,24

НАЧ.ОТД	Волынский	
Н.КОНТР.	Григорев	
ГК.КОНСТ.	Шац	
ГИП	Острова	
ГИП	Осина	
ПРОВЕРИЛ	Носова	
ИСПОЛНИЛ	Васильева	

1.020-1/83.3-9 10СБ

СЕТКА С-
СБОРОЧНЫЙ ЧЕРТЕЖ

СТАДИЯ	МАССА	МАСШТАБ
Р	СМ. ТАБЛ.	

ЛИСТ	ЛИСТОВ 1

ЦНИИЭП торгово-бытовых зданий и туристских комплексов

ПОДПИСЬ И ДАТА | ВЗАМ. ИНВ. №
ИНВ. № ПОДЛ.

19854 31 ФОРМАТ А4

NormaCS© (NRMA10786A02778) www.normacs.ru 23.05.2013 10:24:59

31

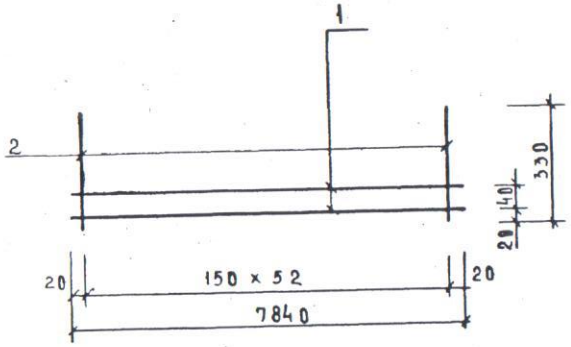

ФОРМАТ	ЗОНА	ПОЗ.	ОБОЗНАЧЕНИЕ	НАИМЕНОВАНИЕ	КОЛ	ПРИМЕЧ.
				ДОКУМЕНТАЦИЯ		
А4			1.020-1/83.3-9 ООТО	ТЕХНИЧЕСКОЕ ОПИСАНИЕ		
				ДЕТАЛИ:		
				СТ. ОТД. ГОСТ 6727-80		
Б4		1	5.041.7840	ф5 ВрI L=7840	2	1,09 кг
				СТ. ОТД. ГОСТ 6727-80		
Б4		2	5.041.330	ф5 ВрI L=330	53	0,05 кг

ВЗАМ. ИНВ.№ | ПОДП. И ДАТА | ИНВ.№ ПОДЛ.

НАЧ. ОТД	ВОЛЫНСКИЙ	
Н. КОНТР	ПРИГОРЕВ	
ГЛ КОНСТР	ШАЦ	
ГИП	ОСТРОВА	
ГИП	ОСИНА	
ПРОВЕР	НОСОВА	
ИСПОЛНИЛ	ВАСИЛЬЕВА	

1.020-1/83.3-9 11

СЕТКА С-12

СТАДИЯ	МАССА	МАСШТАБ
Р	4,61кг	
ЛИСТ	ЛИСТОВ 1	

ЦНИИЭП торгово-бытовых зданий и туристских комплексов

19854 32 ФОРМАТ А4

32

ЭПВЦ КиевЗНИИЭП | ОПЕРАТОР ТЛП КОРТ | ГРИГОР

ФОРМАТ	ЗОНА	ПОЗ	ОБОЗНАЧЕНИЕ	НАИМЕНОВАНИЕ	КОЛ.	ПРИМЕЧАНИЕ
				ДОКУМЕНТАЦИЯ		
А4			1.020-1/83.3-9 12СБ	СБОРОЧНЫЙ ЧЕРТЕЖ		
А4			1.020-1/83.3-9 ООТО	ТЕХНИЧЕСКОЕ ОПИСАНИЕ		
			ПЕРЕМЕННЫЕ ДАННЫЕ	ДЛЯ ИСПОЛНЕНИЙ:		
				1.020-1/83.3-9 12 С-13		
				ДЕТАЛИ		
				СТ.ОТД.ГОСТ 6727-80		
БЧ		1	5.041.7700	ф5 ВР-I L=7700	4	1.07КГ
БЧ		2	5.041.1160	ф5 ВР-I L=1160	60	0.16КГ
				1.020-1/83.3-9 12-01 С-14		
				ДЕТАЛИ		
				СТ.ОТД.ГОСТ 6727-80		
БЧ		1	5.041.7700	ф5 ВР-I L=7700	4	1.07КГ
				СТ.ОТД.ГОСТ 5781-82		
БЧ		2	6.013.1160	ф6 А-Ш L=1160	60	0.26КГ

ВЗАМ. ИНВ.№ | ПОДПИСЬ И ДАТА | ИНВ.№ ПОДЛ.

НАЧ.ОТД	ВОЛЫНСКИЙ	
Н.КОНТР	ПРИГОРЕВ	
ГЛ.КОНСТР	ШАЦ	
ГИП	ОСТРОВА	
РАЗРАБ	ЛУКИНА	
ПРОВЕРИЛ	ОСИНА	
ИСПОЛНИЛ	ПТИЦЫНА	

1.020-1/83.3-9 12

СЕТКА С-

СТАДИЯ	ЛИСТ	ЛИСТОВ
Р		1

ЦНИИЭП торгово-бытовых зданий и туристских комплексов

19854 33 ФОРМАТ А4

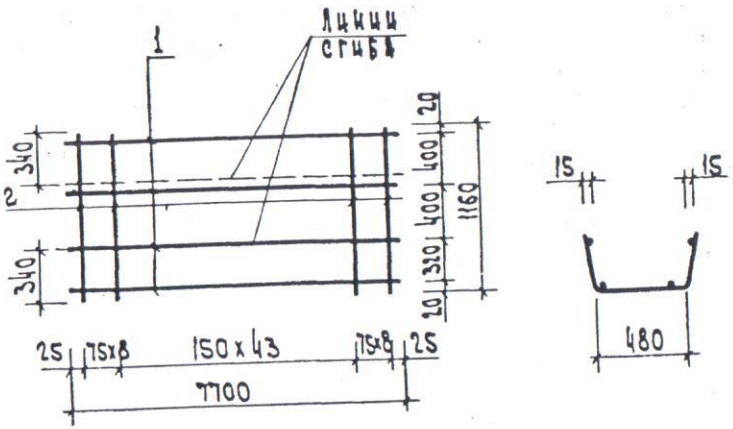

Обозначение	Марка	Масса кг
1.020-1/83.3-9 12	С-13	14,21
-01	С-14	20,13

Нач.отд.	Волынский		
Н.контр.	Григорев		
Гл.констр.	Шац		
ГИП	Острова		
ГИП	Осина		
Провер.	Касова		
Исполн.	Васильева		

1.020-1/83.3-9 12СБ

Сетка С-
Сборочный чертеж

Стадия	Масса	Масшт.
Р	см. табл.	
Лист	Листов 1	

ЦНИИЭП торгово-бытовых зданий и туристских комплексов

19854 34

NormaCS© (NRMA10786A02778) www.normacs.ru 23.05.2013 10:24:59

34

Формат	Зона	Поз	Обозначение	Наименование	Кол.	Примечание
				ДОКУМЕНТАЦИЯ		
А4			1.020-1/83.3-9 13СБ	СБОРОЧНЫЙ ЧЕРТЕЖ		
А4			1.020-1/83.3-9 00ТО	ТЕХНИЧЕСКОЕ ОПИСАНИЕ		
			ПЕРЕМЕННЫЕ ДАННЫЕ	ДЛЯ ИСПОЛНЕНИЙ:		
				1.020-1/83.3-9 13 С-15		
				ДЕТАЛИ		
				СТ.ОТД.ГОСТ 6727-80 Ф5 ВР-I L=7700	4	1.07КГ
БЧ	1		5.041.7700	СТ.ОТД.ГОСТ 5781-82 Ф6 А-III L=1100	67	0.25КГ
БЧ	2		6.013.1100			
				1.020-1/83.3-9 13-01 С-16		
				ДЕТАЛИ		
				СТ.ОТД.ГОСТ 6727-80 Ф5 ВР-I L=7700	4	1.07КГ
БЧ	1		5.041.7700	СТ.ОТД.ГОСТ 5781-82 Ф8 А-III L=1100	67	0.45КГ
БЧ	2		8.013.1100			

ЭПВЦ КиевЗНИИЭП. Оператор ТПП КОРТ. Григор

Нач.отд.	Волынский		
Н.контр.	Григорев		
Гл.констр.	Шац		
ГИП	Осина		
Разраб.	Птицына		
Провер.	Острова		
Исполн.	Лукина		

1.020-1/83.3-9 13

СЕТКА С-

Стадия	Лист	Листов
Р		1

ЦНИИЭП торгово-бытовых зданий и туристских комплексов

Взам. инв. № | Подпись и дата | Инв. № подл.

19854 35 Формат А4

NormaCS© (NRMA10786A02778) www.normacs.ru 23.05.2013 10:24:59

35

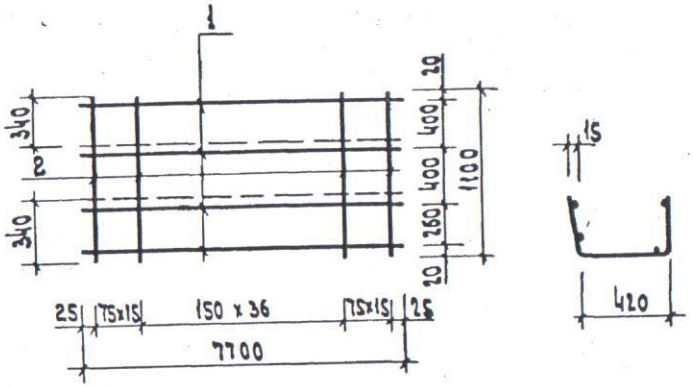

Обозначение	Марка	Масса кг
1.020-1/83.3-9 13	С-15	21,08
-01	С-16	34,18

Нач.отд.	Волынский		
Н.контр.	Григорьев		
Гл.конст.	Шац		
ГИП	Острова		
ГИП	Осина		
Провер.	Носова		
Исполнит.	Васильева		

1.020-1/83.3-9 13 СБ

Сетка С
Сборочный чертеж

Стадия	Масса	Масшт.
Р	См таба.	
Лист	Листов 1	

ЦНИИЭП торгово-бытовых зданий и туристских комплексов

19854 36 Формат А4

NormaCS© (NRMA10786A02778) www.normacs.ru 23.05.2013 10:24:59

36

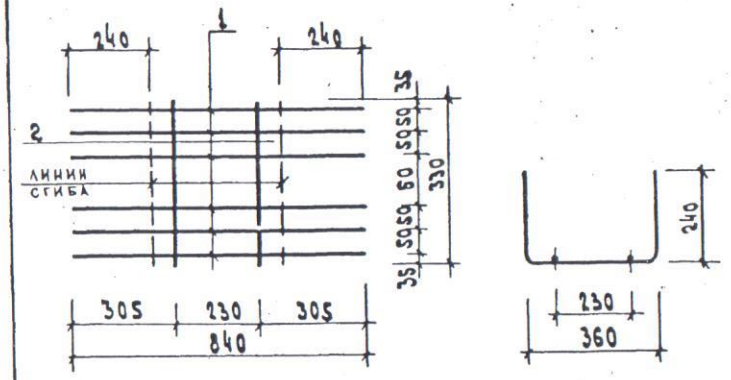

Формат	Зона	Поз.	Обозначение	Наименование	Кол.	Прим.
				Документация		
А4			1.020-1/83.3-9 ООТО	Техническое описание		
				Детали:		
				Ст.отд. ГОСТ 5781-82		
Б.4		1	6.013.840	ф6 А-II L=840	6	0,19 кг
				Ст.отд. ГОСТ 5781-82		
Б.4		2	6.013.330	ф6 А-II L=330	2	0,07 кг

Взам. инв. №

Подп. и дата

Инв. № подл.

Нач.отд.	Волынский	
Н.контр.	Григорьев	
Гл.конст.	Шац	
ГИП	Острова	
ГИП	Осина	
Провер.	Носова	
Исполнит.	Васильева	

1.020-1/83.3-9 14

Сетка С-17

Стадия	Масса	Масшт.
Р	1,25 кг	
Лист	Листов 1	

ЦНИИЭП торгово-бытовых зданий и туристских комплексов

19854 37 Формат А4

NormaCS© (NRMA10786A02778) www.normacs.ru 23.05.2013 10:24:59

37

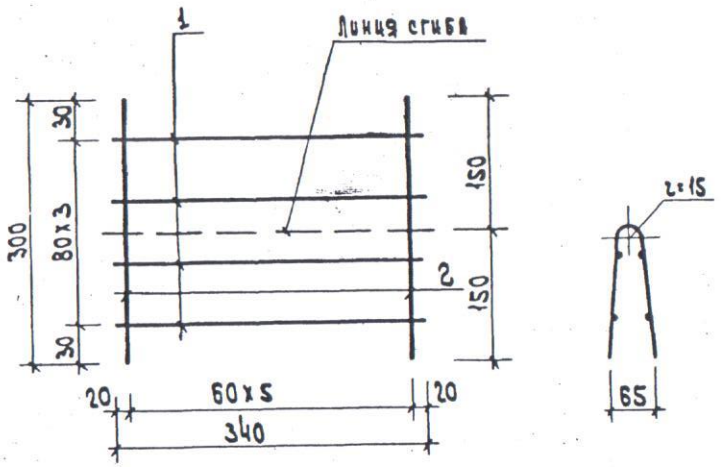

Формат	Зона	Поз.	Обозначение	Наименование	Кол.	Прим.
				Документация		
А4			1.020-1/83.3-9 ООТО	Техническое описание		
				Детали:		
				Ст.отд. ГОСТ 6727-80		
Б4		1	5.041.340	ф5 ВрI L=340	4	0,05кг
				Ст.отд. ГОСТ 6727-80		
Б4		2	5.041.300	ф5 ВрI L=300	6	0,04кг

Взам. инв. №

Подп. и дата

Инв. № подл.

Нач.отд.	Волынский		
Н.контр.	Григорев		
Гл.конст.	Шац		
ГИП	Острова		
ГИП	Осина		
Провер.	Носова		
Исполн.	Васильева		

1.020-1/83.3-9 15

Сетка С-18

Стадия	Масса	Масшт.
Р	0,44кг	

Лист | Листов

ЦНИИЭП торгово-бытовых зданий и туристских комплексов

19854 38 Формат А4

Формат	Зона	Поз.	Обозначение	Наименование	Кол.	Примечание
				ДОКУМЕНТАЦИЯ		
А4			1.020-1/83.3-9 16СБ	СБОРОЧНЫЙ ЧЕРТЕЖ		
А4			1.020-1/83.3-9 ООТО	ТЕХНИЧЕСКОЕ ОПИСАНИЕ		
			ПЕРЕМЕННЫЕ ДАННЫЕ	ДЛЯ ИСПОЛНЕНИЙ:		
				1.020-1/83.3-9 16 СМН-1		
				СБОРОЧНЫЕ ЕДИНИЦЫ		
А4		1	1.020-1/83.3-9 20-01	ИЗДЕЛИЕ ЗАКЛАДНОЕ МН-12	1	
				ДЕТАЛИ		
А4		2	1.020-1/83.3-9 27	СТЕРЖЕНЬ ГНУТЫЙ СГ-15 СТ.ОТД.ГОСТ 5781-82	4	
Б4		3	14.013.110	ф14 А-III L=110 СТ.ОТД.ГОСТ 6727-80	6	0.13КГ
Б4		4	5.041.210	ф5 ВР-I L=210	2	0.03КГ
				1.020-1/83.3-9 16-01 СМН-2		
				СБОРОЧНЫЕ ЕДИНИЦЫ		
А4		1	1.020-1/83.3-9 20-02	ИЗДЕЛИЕ ЗАКЛАДНОЕ МН-13	1	
				ДЕТАЛИ		
А4		2	1.020-1/83.3-9 27-01	СТЕРЖЕНЬ ГНУТЫЙ СГ-16 СТ.ОТД.ГОСТ 5781-82	4	
Б4		3	16.013.110	ф16 А-III L=110 СТ.ОТД.ГОСТ 6727-80	6	0.17КГ
Б4		4	5.041.210	ф5 ВР-I L=210	2	0.03КГ

ЭПВЦ Киев ЗНИИЭП

Оператор ТЛП КОРТ

Григор

Взам. инв. №

Подпись и дата

Инв. № подл.

Нач.отд	Волынский	
Н.контр	Григорев	
Гл.конст.	Шац	
ГИП	Острова	
Разраб	Птицына	
Проверил	Осина	
Исполнил	Лукина	

1.020-1/83.3-9 16

ИЗДЕЛИЕ ЗАКЛАДНОЕ СБОРНОЕ СМН-

Стадия	Лист	Листов
Р		1

ЦНИИЭП торгово-бытовых зданий и туристских комплексов

19854 39 Формат А4

39

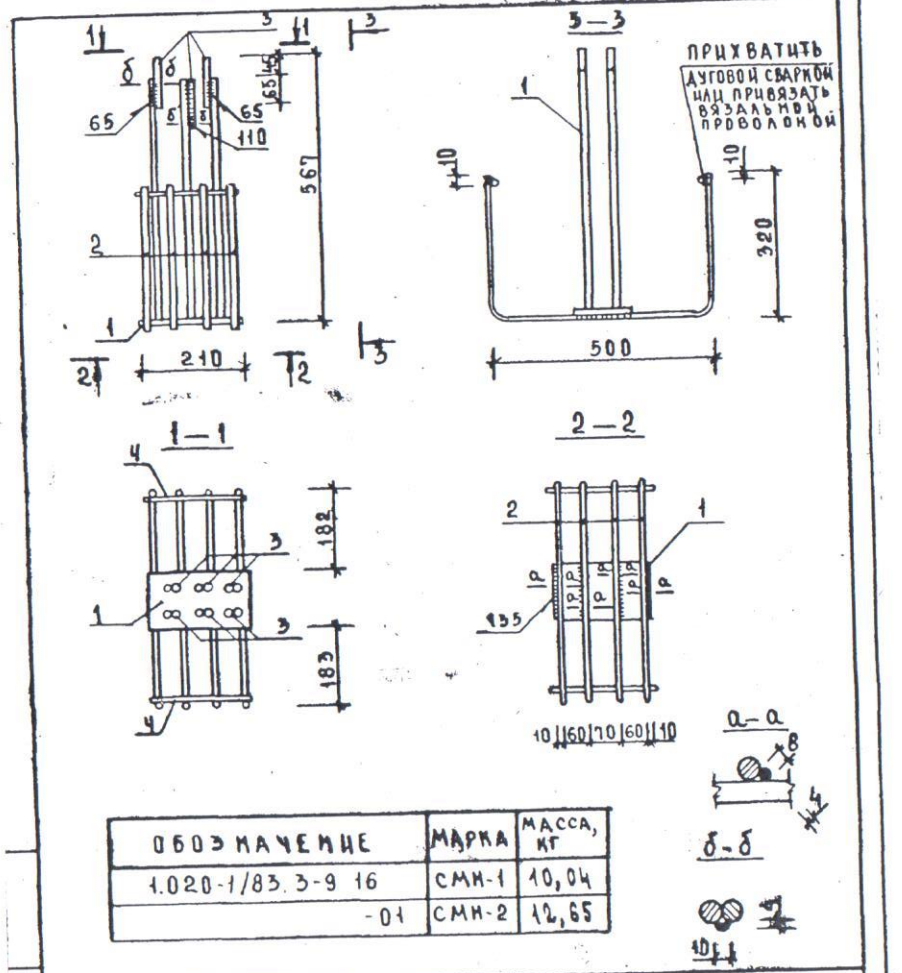

ОБОЗНАЧЕНИЕ	МАРКА	МАССА, КГ
1.020-1/83.3-9 16	СМН-1	10,04
-01	СМН-2	12,65

НАЧ ОТД	ВОЛЫНСКИЙ		
Н.КОНТР	ПРИГОРЕВ		
ГЛ.КОНСТР	ШАЦ		
ГИП	ОСТРОВА		
РАЗРАБ	ОСИНА		
ПРОВЕР	НОСОВА		
ИСПОЛН	ВАСИЛЬЕВА		

1.020-1/83.3-9 16СБ

ИЗДЕЛИЕ ЗАКЛАДНОЕ СБОРНОЕ СМН- СБОРОЧНЫЙ ЧЕРТЕЖ

СТАДИЯ	МАССА	МАСШТАБ
Р	СМ ТАБЛ.	
ЛИСТ	ЛИСТОВ 1	

ЦНИИЭП торгово-бытовых зданий и туристских комплексов

19854 40

ФОРМАТ А4

40

ФОРМАТ	ЗОНА	ПОЗ	ОБОЗНАЧЕНИЕ	НАИМЕНОВАНИЕ	КОЛ.	ПРИМЕЧАНИЕ
				ДОКУМЕНТАЦИЯ		
А4			1.020-1/83.3-9 17СБ	СБОРОЧНЫЙ ЧЕРТЕЖ		
А4			1.020-1/83.3-9 00ТО	ТЕХНИЧЕСКОЕ ОПИСАНИЕ		
			ПЕРЕМЕННЫЕ ДАННЫЕ	ДЛЯ ИСПОЛНЕНИЙ:		
				1.020-1/83.3-9 17 СМН-3		
				СБОРОЧНЫЕ ЕДИНИЦЫ		
А4		1	1.020-1/83.3-9 20	ИЗДЕЛИЕ ЗАКЛАДНОЕ МН-11	1	
				ДЕТАЛИ		
А4		2	1.020-1/83.3-9 28	СТЕРЖЕНЬ ГНУТЫЙ СГ-17 СТ.ОТД.ГОСТ 5781-82 Ф12 А-III L=110	4	
БЧ		3	12.013.110	СТ.ОТД.ГОСТ 6727-80 Ф5 ВР-I L=210	6	0.10КГ
БЧ		4	5.041.210		2	0.03КГ
				1.020-1/83.3-9 17-01 СМН-4		
				СБОРОЧНЫЕ ЕДИНИЦЫ		
А4		1	1.020-1/83.3-9 20-01	ИЗДЕЛИЕ ЗАКЛАДНОЕ МН-12	1	
				ДЕТАЛИ		
А4		2	1.020-1/83.3-9 28	СТЕРЖЕНЬ ГНУТЫЙ СГ-17 СТ.ОТД.ГОСТ 5781-82 Ф14 А-III L=110	4	
БЧ		3	14.013.110	СТ.ОТД.ГОСТ 6727-80 Ф5 ВР-I L=210	6	0.13КГ
БЧ		4	5.041.210		2	0.03КГ

ЭПВЦ КиевЗНИИЭП

ОПЕРАТОР ТЛП КОРТ

ГРИГОР

ВЗАМ. ИНВ.№ | ПОДПИСЬ И ДАТА | ИНВ.№ ПОДЛ.

НАЧОТД	ВОЛЫНСКИЙ	
Н.КОНТР	ПРИГОРЕВ	
ГЛ.КОНСТР	ШАЦ	
ГИП	ОСТРОВА	
РАЗРАБ	ЛУКИНА	
ПРОВЕРИЛ	ОСИНА	
ИСПОЛНИЛ	ПТИЦЫНА	

1.020-1/83.3-9 17

ИЗДЕЛИЕ ЗАКЛАДНОЕ СБОРНОЕ СМН-

СТАДИЯ	ЛИСТ	ЛИСТОВ
Р		1

ЦНИИЭП торгово бытовых зданий и туристских комплексов

19854 41

ФОРМАТ А4

41

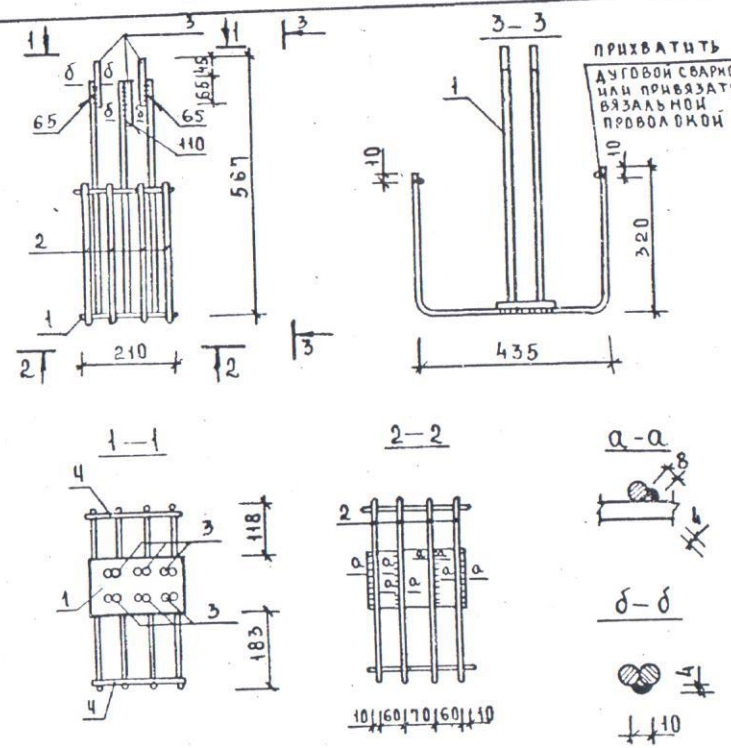

ОБОЗНАЧЕНИЕ	МАРКА	МАССА, КГ
1.020-1/83.3-9	СМН-3	8,70
-01	СМН-4	9,89

НАЧ.ОТД	ВОЛЫНСКИЙ		
Н.КОНТР	ПРИГОРЕВ		
ГА КОНСТ	ШАЦ		
ГИП	ОСТРОВА		
ГИП	ОСИНА		
ПРОВЕР	НОСОВА		
ИСПОЛНИЛ	ВАСИЛЬЕВА		

1.020-1/83.3-9 17СБ

ИЗДЕЛИЕ ЗАКЛАДНОЕ СБОРНОЕ СМН- СБОРОЧНЫЙ ЧЕРТЕЖ

СТАДИЯ	МАССА	МАСШТАБ
Р	СМ ТАБЛ.	

ЛИСТ | ЛИСТОВ 1

ЦНИИЭП торгово-бытовых зданий и туристских комплексов

ИНВ.№ ПОДЛ. | ПОДП. И ДАТА | ВЗАМ. ИНВ.№

42

ФОРМАТ	ЗОНА	ПОЗ	ОБОЗНАЧЕНИЕ	НАИМЕНОВАНИЕ	КОЛ	ПРИМЕЧАНИЕ
				ДОКУМЕНТАЦИЯ		
А4			1.020-1/83.3-9 18СБ	СБОРОЧНЫЙ ЧЕРТЕЖ		
А4			1.020-1/83.3-9 00ТО	ТЕХНИЧЕСКОЕ ОПИСАНИЕ		
			ПЕРЕМЕННЫЕ ДАННЫЕ	ДЛЯ ИСПОЛНЕНИЙ:		
				1.020-1/83.3-9 18 МН-1		
				ДЕТАЛИ		
				СТ.ОТД.ГОСТ 5781-82		
БЧ	1		16.013.800	Ф16 А-Ш L=800	2	1.26КГ
БЧ	2		12.013.430	Ф12 А-Ш L=430	4	0.38КГ
				ПОЛОСА ГОСТ 103-76		
БЧ	3		10.150.060.300	-10Х150 L=300	1	3.53КГ
				1.020-1/83.3-9 18-01 МН-2		
				ДЕТАЛИ		
				СТ.ОТД.ГОСТ 5781-82		
БЧ	1		18.013.900	Ф16 А-Ш L=900	2	1.80КГ
БЧ	2		12.013.430	Ф12 А-Ш L=430	4	0.38КГ
				ПОЛОСА ГОСТ 103-76		
БЧ	3		10.150.060.300	-10Х150 L=300	1	3.53КГ
				1.020-1/83.3-9 18-02 МН-3		
				ДЕТАЛИ		
				[illegible] ГОСТ 5781-82		
БЧ	1		20.013.1000	Ф20 А-Ш L=1000	2	
БЧ	2		14.013.430	Ф14 А-Ш L=430	4	
				ПОЛОСА ГОСТ 103-76		
БЧ	3		12.150.060.300	-12Х150 L=300	1	[illegible]
				1.020-1/83.3-9 18-03 МН-4		
				ДЕТАЛИ		

НАЧ.ОТД	ВОЛЫНСКИЙ		
Н.КОНТР	ПРИГОРЕВ		
ГА КОНСТР	ШАЦ		
ГИП	ОСТРОВА		
РАЗРАБ	ОСИНА		
ПРОВЕРИЛ	НОСОВА		
ИСПОЛНИЛ	ВАСИЛЬЕВА		

1.020-1/83.3-9 18

ИЗДЕЛИЕ ЗАКЛАДНОЕ МН-

СТАДИЯ	ЛИСТ	ЛИСТОВ
Р	1	2

ЦНИИЭП торгово-бытовых зданий и туристских комплексов

ЭПВЦ КиевЗНИИЭП | ОПЕРАТОР ТПП КОРТ | ГРИГОР

ИНВ.№ ПОДЛ. | ПОДП. И ДАТА | ВЗАМ. ИНВ.№

ФОРМАТ	ЗОНА	ПОЗ.	ОБОЗНАЧЕНИЕ	НАИМЕНОВАНИЕ	КОЛ	ПРИМЕЧАНИЕ
				СТ.ОТД.ГОСТ 5781-82		
БЧ		1	22.013.1100	Ф22 А-III L=1100	2	3.28КГ
БЧ		2	14.013.430	Ф14 А-III L=430	4	0.52КГ
				ПОЛОСА ГОСТ 103-76		
БЧ		3	12.150.060.300	-12Х150 L=300	1	4.24КГ
				1.020-1/83.3-9 18-04 МН-5		
				ДЕТАЛИ		
				СТ.ОТД.ГОСТ 5781-82		
БЧ		1	25.013.1200	Ф25 А-III L=1200	2	4.62КГ
БЧ		2	16.013.430	Ф16 А-III L=430	4	0.68КГ
				ПОЛОСА ГОСТ 103-76		
БЧ		3	12.150.060.300	-12Х150 L=300	1	4.24КГ
				1.020-1/83.3-9 18-05 МН-6		
				ДЕТАЛИ		
				СТ.ОТД.ГОСТ 5781-82		
БЧ		1	28.013.1300	Ф28 А-III L=1300	2	6.28КГ
БЧ		2	18.013.420	Ф18 А-III L=420	4	0.84КГ
				ПОЛОСА ГОСТ 103-76		
БЧ		3	14.150.060.300	-14Х150 L=300	1	4.94КГ

ГРИГОР. ОПЕРАТОР ТЛП КОРТ ЭПВЦ КиевЦНИИЭП

ИНВ.№ ПОДЛ. | ПОДПИСЬ И ДАТА | ВЗАМ. ИНВ.№

1.020-1/83.3-9 18 | ЛИСТ 2

19854 44 ФОРМАТ А4

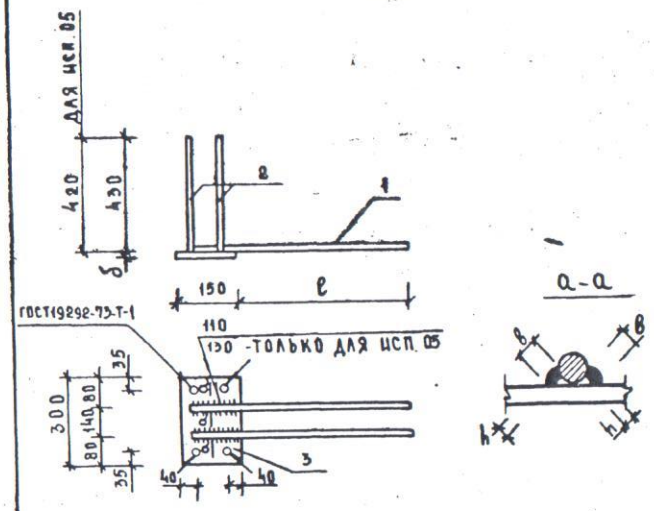

ОБОЗНАЧЕНИЕ	МАРКА	РАЗМЕРЫ, ММ ℓ	δ	в	h	МАССА, КГ
1.020-1/83.3-9 18	МН-1	690	10	8	4	7,58
-01	МН-2	790	10	8	4	8,66
-02	МН-3	890	12	10	5	11,25
-03	МН-4	990	12	10	6	12,88
-04	МН-5	1090	12	12	6	16,19
-05	МН-6	1170	14	14	8	20,86

ВЗАМ. ИНВ.№ | ПОДП. И ДАТА | ИНВ.№ ПОДЛ.

1.020-1/83.3-9 18С

НАЧ ОТД	ВОЛЫНСКИЙ	
Н. КОНТР	ПРИГОРЕВ	
ГЛ. КОНТР	ШАЦ	
ГИП	ОСТРОВА	
ГИП	ОСИНА	
ПРОВЕРИЛ	НОСОВА	
ИСПОЛНИЛ	ВАСИЛЬЕВА	

ИЗДЕЛИЕ ЗАКЛАДНОЕ И СБОРОЧНЫЙ ЧЕРТЕЖ

СТАДИЯ	МАССА	МАСШТАБ
Р	СМ ТАБЛ.	
ЛИСТ	ЛИСТОВ 1	

ЦНИИЭП ТОРГОВО-БЫТОВЫХ ЗДАНИЙ И ТУРИСТСКО-КОМПЛЕКС

19854 45 ФОРМАТ А4

45

ФОРМАТ	ЗОНА	ПОЗ	ОБОЗНАЧЕНИЕ	НАИМЕНОВАНИЕ	КОЛ	ПРИМЕЧАНИЕ
				ДОКУМЕНТАЦИЯ		
А4			1.020-1/83.3-9 19СБ	СБОРОЧНЫЙ ЧЕРТЕЖ		
А4			1.020-1/83.3-9 00ТО	ТЕХНИЧЕСКОЕ ОПИСАНИЕ		
			ПЕРЕМЕННЫЕ ДАННЫЕ	ДЛЯ ИСПОЛНЕНИЙ:		
				1.020-1/83.3-9 19 МН-7		
				ДЕТАЛИ		
				СТ.ОТД.ГОСТ 5781-82		
				Ф18 А-Ш L=900	2	1.80КГ
				Ф12 А-Ш L=430	4	0.38КГ
БЧ	1		18.013.900			
БЧ	2		12.013.430	ПОЛОСА ГОСТ 103-76 -10Х150 L=250	1	2.94КГ
БЧ	3		10.150.060.250			
				1.020-1/83.3-9 19-01 МН-8		
				ДЕТАЛИ		
				СТ.ОТД.ГОСТ 5781-82		
				Ф22 А-Ш L=1000	2	2.98КГ
				Ф14 А-Ш L=430	4	0.52КГ
БЧ	1		22.013.1000			
БЧ	2		14.013.430	ПОЛОСА ГОСТ 103-76 -12Х150 L=250	1	3.53КГ
БЧ	3		12.150.060.250			
				1.020-1/83.3-9 19-02 МН-9		
				ДЕТАЛИ		
				СТ.ОТД.ГОСТ 5781-82		
				Ф25 А-Ш L=1000	2	3.85КГ
				Ф16 А-Ш L=430	4	0.68КГ
БЧ	1		25.013.1000			
БЧ	2		16.013.430	ПОЛОСА ГОСТ 103-76 -12Х150 L=250	1	3.53КГ
БЧ	3		12 150.060.250			

ЭПВЦ КиевЗНИИЭП

ОПЕРАТОР ТЛП КОРТ ГРИГОР

ВЗАМ ИНВ № | ПОДПИСЬ И ДАТА | ИНВ № ПОДЛ

НАЧ ОТД	ВОЛЫНСКИЙ		1.020-1/83.3-9 19
Н.КОНТР	ПРИГОРЕВ		
ГЛ.КОНСТР	ШАЦ		
ГИП	ОСИНА		
РАЗРАБ	ЛУКИНА		ИЗДЕЛИЕ ЗАКЛАДНОЕ МН-
ПРОВЕРИЛ	ОСТРОВА		
ИСПОЛНИЛ	ПТИЦЫНА		

СТАДИЯ	ЛИСТ	ЛИСТОВ
Р		1

ЦНИИЭП торгово бытовых зданий и туристских комплексов

46

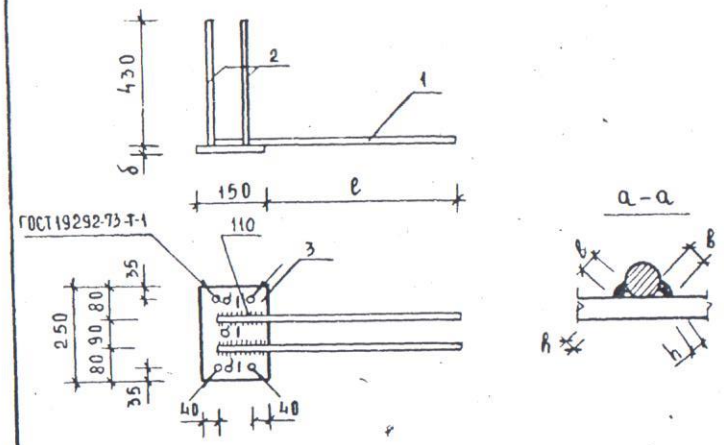

ОБОЗНАЧЕНИЕ	МАРКА	РАЗМЕРЫ, ММ ℓ	δ	в	h	МАССА кг
1.020-1/83 3-9 19	МН-7	790	10	8	4	8,07
-01	МН-8	890	12	10	6	11,58
-02	МН-9	890	12	12	6	13,95

НАЧ ОТД	ВОЛЫНСКИЙ	
Н.КОНТР	ПРИГОРЕВ	
ГЛ.КОНСТР	ШАЦ	
ГИП	ОСТРОВА	
ГИП	ОСИНА	
ПРОВЕР	НОСОВА	
ИСПОЛНИЛ	ВАСИЛЬЕВА	

1.020-1/83.3-9 19 СБ

ИЗДЕЛИЕ ЗАКЛАДНОЕ МН
СБОРОЧНЫЙ ЧЕРТЕЖ

СТАДИЯ	МАССА	МАСШТАБ
Р	СМ. ТАБЛ	
ЛИСТ	ЛИСТОВ 1	

ЦНИИЭП торгово-бытовых зданий и туристских комплексов

Формат А4

ФОРМАТ	ЗОНА	ПОЗ	ОБОЗНАЧЕНИЕ	НАИМЕНОВАНИЕ	КОЛ.	ПРИМЕЧАНИЕ
				ДОКУМЕНТАЦИЯ		
А4			1.020-1/83.3-9 20СБ	СБОРОЧНЫЙ ЧЕРТЕЖ		
А4			1.020-1/83.3-9 00ТО	ТЕХНИЧЕСКОЕ ОПИСАНИЕ		
			ПЕРЕМЕННЫЕ ДАННЫЕ	ДЛЯ ИСПОЛНЕНИЙ:		
				1.020-1/83.3-9 20 МН-11		
				ДЕТАЛИ		
	БЧ	1	12.013.510	СТ.ОТД.ГОСТ 5781-82 Ф12 А-III L=520	6	0.45КГ
	БЧ	2	12.210.060.135	ПОЛОСА ГОСТ 103-76 -12Х210 L=135	1	2.67КГ
				1.020-1/83.3-9 20-01 МН-12		
				ДЕТАЛИ		
	БЧ	1	14.013.510	СТ.ОТД.ГОСТ 5781-82 Ф14 А-III L=520	6	0.62КГ
	БЧ	2	12.210.060.135	ПОЛОСА ГОСТ 103-76 -12Х210 L=135	1	2.67КГ
				1.020-1/83.3-9 20-02 МН-13		
				ДЕТАЛИ		
	БЧ	1	16.013.510	СТ.ОТД.ГОСТ 5781-82 Ф16 А-III L=520	6	0.80КГ
	БЧ	2	12.210.060.135	ПОЛОСА ГОСТ 103-76 -12Х210 L=135	1	2.67КГ

ЭПВЦ Киевзниизп. Оператор ТЛП КОРТ. Пригоров. Подпись и дата. Взам. инв. №. Инв. № подл.

Нач.отд	Волынский	
Н.контр	Григорев	
Гл.констр	Шац	
ГИП	Осина	
Разраб	Васильева	
Проверил	Острова	
Исполнил	Носова	

1.020-1/83.3-9 20

ИЗДЕЛИЕ ЗАКЛАДНОЕ МН-

СТАДИЯ	ЛИСТ	ЛИСТОВ
Р		1

ЦНИИЭП торгово-бытовых зданий и туристских комплексов

19854 48 ФОРМАТ А4

48

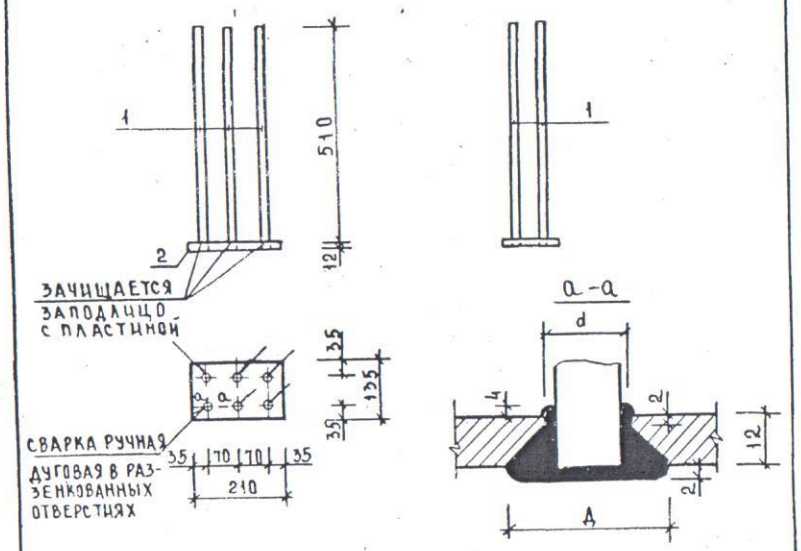

ОБОЗНАЧЕНИЕ	МАРКА	РАЗМЕРЫ, мм d	РАЗМЕРЫ, мм A	МАССА, кг
1.020-1/83.3-9 20	МН-11	14	36	5,39
-01	МН-12	16	38	6,37
-02	МН-13	18	40	7,50

Взам. инв. №. Подп. и дата. Инв. № подл.

Нач.отд	Волынский	
Н.контр	Григорев	
Гл.констр	Шац	
ГИП	Острова	
ГИП	Осина	
Провер	Носова	
Исполнил	Васильева	

1.020-1/83.3-9 20СБ

ИЗДЕЛИЕ ЗАКЛАДНОЕ МН-
СБОРОЧНЫЙ ЧЕРТЕЖ

СТАДИЯ	МАССА	МАСШТАБ
Р	см таб.	

ЛИСТ	ЛИСТОВ
	1

ЦНИИЭП торгово-бытовых зданий и туристских комплексов

49

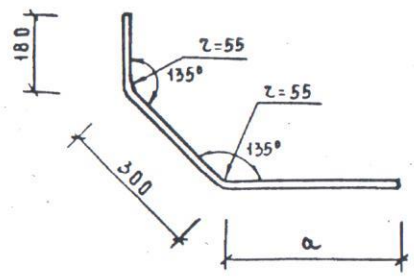

ОБОЗНАЧЕНИЕ	МАРКА	a мм	РАЗВЕРНУТАЯ ДЛИНА мм	МАТЕРИАЛ	МАССА кг
1.020-1/83.3-9 21	СГ-1	470	950	ф14АIII ГОСТ 5781-82	1,15
-01	СГ-2	520	1000	ф16АIII ГОСТ 5781-82	1,58
-02	СГ-3	570	1050	ф18АIII ГОСТ 5781-82	2,00

ВЗАМ. ИНВ.№ | ПОДП. И ДАТА | ИНВ.№ ПОДЛ.

НАЧ. ОТД.	ВОЛЫНСКИЙ		
Н. КОНТР.	ПРИГОРЕВ		
ГА КОНСТР.	ШАЦ		
ГИП	ОСТРОВА		
ГИП	ОСИНА		
ПРОВЕРИЛ	НОСОВА		
ИСПОЛНИЛ	ВАСИЛЬЕВА		

1.020-1/83.3-9 21

СТЕРЖЕНЬ ГНУТЫЙ СГ-

СТАДИЯ	МАССА	МАСШТАБ
Р	СМ. ТАБЛ.	
ЛИСТ	ЛИСТОВ 1	

СМ. ТАБЛ.

ЦНИИЭП торгово-бытовых зданий и туристских комплексов

50

50

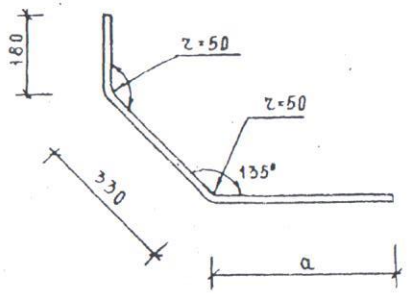

ОБОЗНАЧЕНИЕ	МАРКА	a мм	РАЗВЕРНУТАЯ ДЛИНА мм	МАТЕРИАЛ	МАССА кг
1.020-1/83.3-9 22	СГ-4	430	940	ф14АIII ГОСТ 5781-82	1,14
-01	СГ-5	430	940	ф16АIII ГОСТ 5781-82	1,48

ВЗАМ. ИНВ.№ | ПОДП. И ДАТА | ИНВ.№ ПОДЛ.

НАЧ. ОТД.	ВОЛЫНСКИЙ		
Н. КОНТР.	ПРИГОРЕВ		
ГА КОНСТР.	ШАЦ		
ГИП	ОСТРОВА		
ГИП	ОСИНА		
ПРОВЕР.	НОСОВА		
ИСПОЛНИЛ	ВАСИЛЬЕВА		

1.020-1/83.3-9 22

СТЕРЖЕНЬ ГНУТЫЙ СГ-

СТАДИЯ	МАССА	МАСШТАБ
Р	СМ. ТАБЛ.	
ЛИСТ	ЛИСТОВ 1	

СМ. ТАБЛ.

ЦНИИЭП торгово-бытовых зданий и туристских комплексов

19854 51 ФОРМАТ А4

51

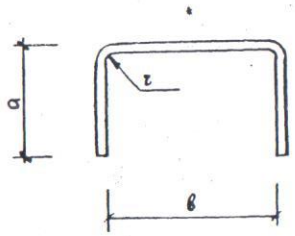

Обозначение	Марка	Размеры, мм a	в	r	Развернутая длина мм	Материал	Масса кг
1.020-1/83.3-9 23	СГ-6	80	230	15	390	ф10А-I ГОСТ 5781-82	0,24
-01	СГ-7	90	230	15	410	ф12А-I ГОСТ 5781-82	0,36
-02	СГ-8	90	180	15	360	ф12А-I ГОСТ 5781-82	0,32
-03	СГ-9	100	180	20	380	ф14А-I ГОСТ 5781-82	0,45
-04	СГ-10	100	230	20	430	ф14А-I ГОСТ 5781-82	0,52
-05	СГ-11	110	230	20	450	ф16А-I ГОСТ 5781-82	0,71
-06	СГ-21	80	180	15	340	ф10А-I ГОСТ 5781-82	0,21
-07	СГ-22	110	180	20	400	ф16А-I ГОСТ 5781-82	0,63

Взам. инв. №

Подп. и дата

Инв. № подл.

1.020-1/83.3-9 23

Нач. отд.	Волынский		
Н. контр.	Григорев		
Гл. констр.	Шац		
ГИП	Острова		
ГИП	Осина		
Провер.	Н. Осова		
Исполнил	Васильева		

Стержень гнутый СГ-

См. табл.

Стадия	Масса	Масштаб
Р	см. табл.	
Лист	Листов 1	

ЦНИИЭП торгово-бытовых зданий и туристских комплексов

Формат А4

52

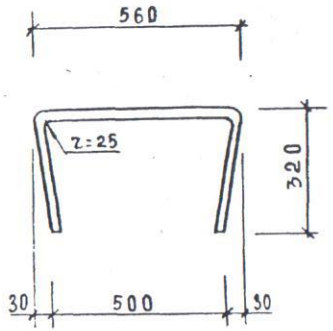

Взам. инв. №

Подп. и дата

Инв. № подл.

1.020-1/83.3-9 24

Нач. отд.	Волынский		
Н. контр.	Григорев		
Гл. констр.	Шац		
ГИП	Острова		
ГИП	Осина		
Провер.	Н. Осова		
Исполнил	Васильева		

Стержень гнутый СГ-12

8А-III ГОСТ 5781-82

Стадия	Масса	Масштаб
Р	0,46кг	
Лист	Листов 1	

ЦНИИЭП торгово-бытовых зданий и туристских комплексов

14854 53

Формат А4

55

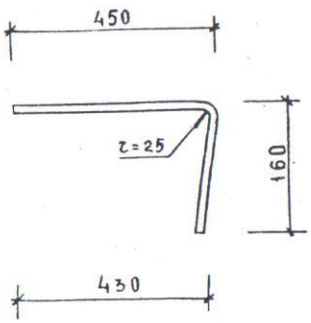

1.020-1/83.3-9 25			
СТЕРЖЕНЬ ГНУТЫЙ СГ-13	СТАДИЯ	МАССА	МАСШТАБ
	Р	0,24кг	
	ЛИСТ	ЛИСТОВ 1	
НАЧ ОТД ВОЛЫНСКИЙ			
Н КОНТР ПРИГОРЕВ			
ГА КОНСТ. ШАЦ			
ГИП ОСТРОВА			
ГИП ОСИНА			
ПРОВЕР НОСОВА			
ИСПОЛН ВАСИЛЬЕВА			
Ф8А III ГОСТ 5781-82	ЦНИИЭП ТОРГОВО-БЫТОВЫХ ЗДАНИЙ И ТУРИСТСКИХ КОМПЛЕКСОВ		

19854 54 ФОРМАТ А4

ИНВ.№ ПОДЛ. | ПОДП. И ДАТА | ВЗАМ. ИНВ.№

54

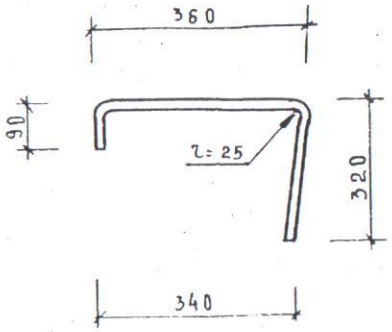

1.020-1/83.3-9 26			
СТЕРЖЕНЬ ГНУТЫЙ СГ-14	СТАДИЯ	МАССА	МАСШТАБ
	Р	0,30кг	
	ЛИСТ	ЛИСТОВ 1	
НАЧ ОТД ВОЛЫНСКИЙ			
Н КОНТР ПРИГОРЕВ			
ГА КОНСТР ШАЦ			
ГИП ОСТРОВА			
ГИП ОСИНА			
ПРОВЕР НОСОВА			
ИСПОЛН ВАСИЛЬЕВА			
Ф8А III ГОСТ 5781-82	ЦНИИЭП ТОРГОВО-БЫТОВЫХ ЗДАНИЙ И ТУРИСТСКИХ КОМПЛЕКСОВ		

19854 55 ФОРМАТ А4

ИНВ.№ ПОДЛ. | ПОДП. И ДАТА | ВЗАМ. ИНВ.№

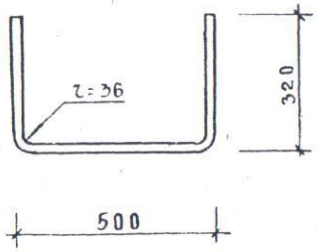

ОБОЗНАЧЕНИЕ	МАРКА	РАЗВЕРНУТАЯ ДЛИНА М	МАТЕРИАЛ	МАССА КГ
1.020-1/83.3-9 27	СГ-15	1120	ф10АIII ГОСТ 5781-82	0,69
-01	СГ-16	1120	ф12АIII ГОСТ 5781-82	0,99

ИНВ.№ ПОДЛ. | ПОДП. И ДАТА | ВЗАМ. ИНВ.№

НАЧ. ОТД.	ВОЛЫНСКИЙ		
Н. КОНТР.	ПРИГОРЕВ		
ГА КОНСТ.	ШАЦ		
ГИП	ОСТРОВА		
ГИП	ОСИНА		
ПРОВЕР.	НОСОВА		
ИСПОЛН.	ВАСИЛЬЕВА		

1.020-1/83.3-9 27

СТЕРЖЕНЬ ГНУТЫЙ СГ-

СТАДИЯ: Р | МАССА: СМ ТАБЛ | МАСШТАБ:

ЛИСТ | ЛИСТОВ 1

СМ. ТАБЛ.

ЦНИИЭП торгово-бытовых зданий и туристских комплексов

19854 56 ФОРМАТ А4

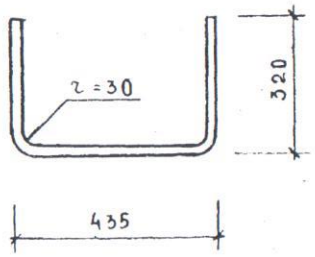

ИНВ.№ ПОДЛ. | ПОДПИСЬ И ДАТА | ВЗАМ. ИНВ.№

НАЧ. ОТД.	ВОЛЫНСКИЙ		
Н. КОНТР.	ПРИГОРЕВ		
ГА КОНСТ.	ШАЦ		
ГИП	ОСТРОВА		
ГИП	ОСИНА		
ПРОВЕРИЛ	НОСОВА		
ИСПОЛНИЛ	ВАСИЛЬЕВА		

1.020-1/83.3-9 28

СТЕРЖЕНЬ ГНУТЫЙ СГ-17

СТАДИЯ: Р | МАССА: 0,65кг | МАСШТАБ:

ЛИСТ | ЛИСТОВ 1

ф 10АIII ГОСТ 5781-82

ЦНИИЭП торгово-бытовых зданий и туристских комплексов

19854 57 ФОРМАТ А4

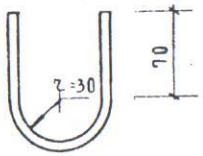

ОБОЗНАЧЕНИЕ	МАРКА	РАЗВЕРНУТАЯ ДЛИНА М	МАТЕРИАЛ	МАССА КГ
1.020-1/83.3-9 29	СГ-18	2.55	ф12АI ГОСТ 5781-82	0,23
-01	СГ-19	2.55	ф14АI ГОСТ 5781-82	0,31
-02	СГ-20	2.60	ф16АI ГОСТ 5781-82	0,41

НАЧ ОТД	ВОЛЫНСКИЙ		
Н КОНТР	ПРИГОРЕВ		
ГЛ КОНСТР	ЩАЦ		
ГИП	ОСТРОВА		
ГИП	ОСИНА		
ПРОВЕР	НОСОВА		
ИСПОЛНИЛ	ВАСИЛЬЕВА		

1.020-1/83.3-9 29

СТЕРЖЕНЬ ГНУТЫЙ СГ

СТАДИЯ	МАССА	МАСШТАБ
Р	СМ ТАБЛ.	
ЛИСТ	ЛИСТОВ 1	

СМ. ТАБЛ.

ЦНИИЭП торгово-бытовых зданий и туристских комплексов

ФОРМАТ А4

ИНВ. № ПОДЛ. | ПОДП. И ДАТА | ВЗАМ. ИНВ. №

19854 (58)