ТИПОВЫЕ КОНСТРУКЦИИ, ИЗДЕЛИЯ
И УЗЛЫ ЗДАНИЙ И СООРУЖЕНИЙ

СЕРИЯ 1.020-1/83

КОНСТРУКЦИИ КАРКАСА МЕЖВИДОВОГО ПРИМЕНЕНИЯ ДЛЯ МНОГОЭТАЖНЫХ ОБЩЕСТВЕННЫХ ЗДАНИЙ, ПРОИЗВОДСТВЕННЫХ И ВСПОМОГАТЕЛЬНЫХ ЗДАНИЙ ПРОМЫШЛЕННЫХ ПРЕДПРИЯТИЙ

ВЫПУСК 3-3

РИГЕЛИ ВЫСОТОЙ 450 мм ПРОЛЁТОМ 3,0; 6,0 и 7,2 м ДЛЯ ОПИРАНИЯ МНОГОПУСТОТНЫХ ЩИТ ПЕРЕКРЫТИЯ. АРМАТУРНЫЕ И ЗАКЛАДНЫЕ ИЗДЕЛИЯ

РАБОЧИЕ ЧЕРТЕЖИ

РАЗРАБОТАНЫ

ЦНИИЭП ТОРГОВО-БЫТОВЫХ ЗДАНИЙ
И ТУРИСТСКИХ КОМПЛЕКСОВ

Директор института — В.Лепский
Нач. отдела — Б.Волынский
Гл.инж.проекта — И.Осина
Рук.лаборатории — А.Семченков

ЦНИИПРОМЗДАНИЙ
Гл.инженер института — В.Гранёв
Нач. отдела — Э.Кодыш

НИИЖБ ГОССТРОЯ СССР
Зам.директора ин-та — Н.Коровин
Рук.лаборатории — Г.Бердичевский
Зав.сектором — А.Залесов

ГИПРОСТРОММАШ
Гл.инженер института — В.Бузинов
Гл.технолог отдела арматурных работ — Т.Заневская

Утверждены Госстроем СССР
постановление от 13.04.1984г
Введены в действие 01.09.1984

1984 2

ОБОЗНАЧЕНИЕ	НАИМЕНОВАНИЕ	СТР
	СОДЕРЖАНИЕ	2-3
1.020-1/83.3-3.00ТО	Техническое описание	4
1.020-1/83.3-3.01	Каркас укрупнительной сборки (КР.I ÷ КР.II)	5
1.020-1/83.3-3.02	Каркас плоский (КР-1 ÷ КР-9)	9
1.020-1/83.3-3.03	Каркас плоский (КР-10 ÷ КР-15)	13
1.020-1/83.3-3.04	Каркас плоский (КР-16 ÷ КР-19)	16
1.020-1/83.3-3.05	Каркас плоский (КР-20 ÷ КР-22)	19
1.020-1/83.3-3.06	Каркас плоский КР-23, КР-24	21
1.020-1/83.3-3.07	Каркас плоский КР-25, КР-26	23
1.020-1/83.3-3.08	Каркас плоский (КР-27 ÷ КР-33)	25
1.020-1/83.3-3.09	Каркас плоский (КР-34 ÷ КР-36)	28
1.020-1/83.3-3.10	Каркас плоский КР-37, КР-38	30
1.020-1/83.3-3.11	Каркас плоский (КР-39 ÷ КР-42)	32
1.020-1/83.3-3.12	Сетка (С-1 ÷ С-4)	35
1.020-1/83.3-3.13	Сетка (С-5 ÷ С-9)	37
1.020-1/83.3-3.14	Сетка (С-10 ÷ С-18)	40
1.020-1/83.3-3.15	Сетка (С-19 ÷ С-24)	43
1.020-1/83.3-3.16	Сетка С-25, С-26	46
1.020-1/83.3-3.17	Сетка С-27, С-28	48
1.020-1/83.3-3.18	Сетка (С-29 ÷ С-34)	50
1.020-1/83.3-3.19	Сетка С-35	53
1.020-1/83.3-3.20	Изделие закладное сборное СМН-1, СМН-2	54
1.020-1/83.3-3.21	Изделие закладное (МН-1 ÷ МН-6)	56
1.020-1/83.3-3.22	Изделие закладное (МН-7 ÷ МН-12)	59
1.020-1/83.3-3.23	Изделие закладное (МН-13 ÷ МН-18)	62
1.020-1/83.3-3.24	Изделие закладное (МН-19 ÷ МН-23)	65

Нач.отд.	Волынский		1.020-1/83.3-3 00
Н.контр.	Пригорев		
Гл.конст.	Шадь		СОДЕРЖАНИЕ
Гип	Острова		Стадия Р; Лист 1; Листов 2
Разраб.	Иссова		ЦНИИЭП торгово-бытовых зданий и туристских комплексов
Проверил	Осина		
Исполнил	Иссова		

Копировал 1984 3 Формат А4

NormaCS© (NRMA10786A02778) www.normacs.ru 22.05.2013 09:51:01
NormaCS© (NRMA10786A02778) www.normacs.ru 22.05.2013 09:51:02

Обозначение	Наименование	Стр.
1.020-1/83. 3-3 25	Изделие закладное (МН-24 ÷ МН-29)	68
1.020-1/83. 3-3 26	Изделие закладное МН-30, МН-31	71
1.020-1/83. 3-3 27	Изделие закладное МН-32	73
1.020-1/83. 3-3 28	Изделие закладное МН-33	74
1.020-1/83. 3-3 29	Изделие закладное МН-34	75
1.020-1/83. 3-3 30	Изделие закладное МН-35	76
1.020-1/83. 3-3 31	Стержень гнутый СГ-1, СГ-2	77
1.020-1/83. 3-3 32	Стержень гнутый (СГ-3 ÷ СГ-12)	78
1.020-1/83. 3-3 33	Стержень гнутый СГ-13	79
1.020-1/83. 3-3 34	Стержень гнутый СГ-14, СГ-15	80
1.020-1/83. 3-3 35	Стержень гнутый СГ-16	81

Настоящий выпуск содержит рабочие чертежи плоских арматурных изделий и закладных деталей ригелей с высотой сечения 450 мм по выпуску 3-1 под многопустотные плиты перекрытий, рассчитанных на серийное изготовление на типовом и нестандартном оборудовании заводов железобетонных конструкций и специализированных механических заводов.

Указания по изготовлению арматурных изделий и закладных деталей приведены в выпуске 0-7 „Указания по заводской технологии изготовления изделий".

В состав плоских арматурных изделий входят каркасы, сетки полок, сетки косвенного армирования для предварительно напряженных ригелей и отдельные гнутые стержни.

В спецификациях к арматурным и закладным изделиям приведен класс стали без указания марки стали. В конкретных проектах должна быть указана марка стали арматуры и пластин закладных деталей в зависимости от условий эксплуатации в соответствии с главой СНиП II-21-75.

Сварные арматурные изделия и закладные детали должны отвечать требованиям ГОСТ 10922-75.

Особое внимание следует обратить на обеспечение прочности стыкового соединения вертикальных анкеров с пластинами закладных деталей. Если сварка под слоем флюса по ГОСТ 19292-73 не удовлетворяет требуемой прочности по ГОСТ 10922-75, допускается замена этого типа сварки на электродуговую сварку в разделанные отверстия, при условии обеспечения при этом требуемой прочности.

Все арматурные изделия должны маркироваться и складироваться по маркам в специальной таре.

Перечень выпусков, входящих в состав серии 1.020-1/83 приведен в выпуске 0-6.

Нач.отд.	Волынский		1.020-1/83. 3-3 ОПТО
Н.контр.	Григорьев		
Гл.конст.	Шац		Техническое описание — Стадия Р; Лист; Листов 1
ГИП	Острева		ЦНИИЭП торгово-бытовых зданий и туристских комплексов
ГИП	Осина		
Исполн.	Баскакова		

NormaCS© (NRMA10786A02778) www.normacs.ru 22.05.2013 09:51:02
NormaCS© (NRMA10786A02778) www.normacs.ru 22.05.2013 09:51:02

ФОРМАТ	ЗОНА	ПОЗ.	ОБОЗНАЧЕНИЕ	НАИМЕНОВАНИЕ	КОЛ.	ПРИМЕЧАНИЕ
				ДОКУМЕНТАЦИЯ		
А4			1.020-1/83.3-3 01СБ	СБОРОЧНЫЙ ЧЕРТЕЖ		
А4			1.020-1/83.3-3 00ТО	ТЕХНИЧЕСКОЕ ОПИСАНИЕ		
			ПЕРЕМЕННЫЕ ДАННЫЕ	ДЛЯ ИСПОЛНЕНИЙ:		
				1.020-1/83.3-3 01 СКР-1		
				СБОРОЧНЫЕ ЕДИНИЦЫ		
А4	1		1.020-1/83.3-3 04	КАРКАС ПЛОСКИЙ КР-16	1	
				ДЕТАЛИ		
ВЧ	2		16.013.4220	СТ.ОТД.ГОСТ 5781-82 Ф16 А-III L=4220	1	6.66КГ
				1.020-1/83.3-3 01-01 СКР-2		
				СБОРОЧНЫЕ ЕДИНИЦЫ		
А4	1		1.020-1/83.3-3 04	КАРКАС ПЛОСКИЙ КР-16	1	
				ДЕТАЛИ		
ВЧ	2		20.013.4220	СТ.ОТД.ГОСТ 5781-82 Ф20 А-III L=4220	1	10.4КГ
				1.020-1/83.3-3 01-02 СКР-3		
				СБОРОЧНЫЕ ЕДИНИЦЫ		
А4	1		1.020-1/83.3-3 04-01	КАРКАС ПЛОСКИЙ КР-17	1	
				ДЕТАЛИ		
ВЧ	2		22.013.4220	СТ.ОТД.ГОСТ 5781-82 Ф22 А-III L=4220	1	12.6КГ

НАЧОТД.	ВОЛЫНСКИЙ		1.020-1/83.3-3 01			
Н.КОНТР.	ПРИГОРЕВ					
ГЛ.КОНСТР.	ШАЦ					
ГИП	ОСИНА		КАРКАС ПЛОСКИЙ НАПРЯГАЕМОЙ СЕРИИ СКР-	СТАДИЯ: Р; ЛИСТ: 1; ЛИСТОВ: 3		
РАЗРАБ.	ВАСИЛЬЕВА			ЦНИИЭП ГОССТРОЙ СССР ЗИМНИЙ И ТУРИСТСКИЙ КОМПЛЕКСОВ		
ПРОВЕРИЛ	ОСТРОВА					
ИСПОЛНИЛ	АУКИНА					

19848 6 ФОРМАТ А4

NormaCS© (NRMA10786A02778) www.normacs.ru 22.05.2013 09:51:02

ФОРМАТ	ЗОНА	ПОЗ.	ОБОЗНАЧЕНИЕ	НАИМЕНОВАНИЕ	КОЛ.	ПРИМЕЧАНИЕ
				1.020-1/83.3-3 01-03 СКР-4		
				СБОРОЧНЫЕ ЕДИНИЦЫ		
А4	1		1.020-1/83.3-3 04-02	КАРКАС ПЛОСКИЙ КР-18	1	
				ДЕТАЛИ		
ВЧ	2		25.013.4220	СТ.ОТД.ГОСТ 5781-82 Ф25 А-III L=4220	1	16.2КГ
				1.020-1/83.3-3 01-04 СКР-5		
				СБОРОЧНЫЕ ЕДИНИЦЫ		
А4	1		1.020-1/83.3-3 04-02	КАРКАС ПЛОСКИЙ КР-18	1	
				ДЕТАЛИ		
ВЧ	2		28.013.4220	СТ.ОТД.ГОСТ 5781-82 Ф28 А-III L=4220	1	20.4КГ
				1.020-1/83.3-3 01-05 СКР-6		
				СБОРОЧНЫЕ ЕДИНИЦЫ		
А4	1		1.020-1/83.3-3 05	КАРКАС ПЛОСКИЙ КР-20	1	
				ДЕТАЛИ		
ВЧ	2		16.013.4320	СТ.ОТД.ГОСТ 5781-82 Ф16 А-III L=4320	1	6.82КГ
				1.020-1/83.3-3 01-06 СКР-7		
				СБОРОЧНЫЕ ЕДИНИЦЫ		
А4	1		1.020-1/83.3-3 05	КАРКАС ПЛОСКИЙ КР-20	1	
				ДЕТАЛИ		
ВЧ	2		22.013.4320	СТ.ОТД.ГОСТ 5781-82 Ф22 А-III L=4320	1	12.9КГ
				1.020-1/83.3-3 01-07 СКР-8		

	1.020-1/83.3-3 01	ЛИСТ 2

19848 7 ФОРМАТ А4

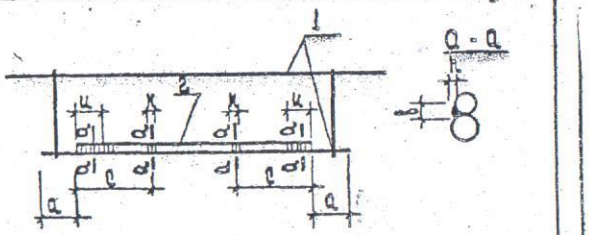
NormaCS© (NRMA10786A02778) www.normacs.ru 22.05.2013 09:51:02

Киев ЗНИИЭП ТПП КОРТ

Формат	Зона	Поз.	Обозначение	Наименование	Кол	Приме чание
				СБОРОЧНЫЕ ЕДИНИЦЫ		
А4	1		1.020-1/83.3-3 06	КАРКАС ПЛОСКИЙ КР-23	1	
				ДЕТАЛИ		
ВЧ	2		22.013.5420	СТ.ОТД.ГОСТ 5781-82 Ф22 А-III L=5420	1	16.2КГ
				1.020-1/83.3-3 01-08 СКР-9		
				СБОРОЧНЫЕ ЕДИНИЦЫ		
А4	1		1.020-1/83.3-3 06-01	КАРКАС ПЛОСКИЙ КР-24	1	
				ДЕТАЛИ		
ВЧ	2		32.013.5420	СТ.ОТД.ГОСТ 5781-82 Ф32 А-III L=5420	1	34.2КГ
				1.020-1/83.3-3 01-09 СКР-10		
				СБОРОЧНЫЕ ЕДИНИЦЫ		
А4	1		1.020-1/83.3-3 07	КАРКАС ПЛОСКИЙ КР-25	1	
				ДЕТАЛИ		
ВЧ	2		22.013.5520	СТ.ОТД.ГОСТ 5781-82 Ф22 А-III L=5520	1	16.5КГ
				1.020-1/83.3-3 01-10 СКР-11		
				СБОРОЧНЫЕ ЕДИНИЦЫ		
А4	1		1.020-1/83.3-3 07-01	КАРКАС ПЛОСКИЙ КР-26	1	
				ДЕТАЛИ		
ВЧ	2		32.013.5520	СТ.ОТД.ГОСТ 5781-82 Ф32 А-III L=5520	1	34.8КГ

		Лист
	1.020-1/83.3-3 01	3

19848 8 ФОРМАТ А4



Обозначение	Марка	Размеры, мм a	c	u	k	в	h	Масса, кг
1.020-1/83.3-3 01	СКР-1	500	1400	50	20	10	4	34,14
-01	СКР-2	500	1400	60	20	10	5	37,89
-02	СКР-3	500	1400	70	25	10	5	53.65
-03	СКР-4	500	1400	75	25	12	6	62,42
-04	СКР-5	500	1400	90	30	14	7	66,56
-05	СКР-6	500	1450	50	20	10	4	34,93
-06	СКР-7	500	1450	70	25	10	5	41,00
-07	СКР-8	500	1800	70	25	10	5	80,23
-08	СКР-9	500	1800	100	35	16	8	115,17
-09	СКР-10	500	1850	70	25	10	5	81,63
-10	СКР-11	500	1850	100	35	16	8	117,20

1.020-1/83.3-3 0105

				Стадия	Масса	Масшт.
Нач.отд.	Вольянский		Каркас укрупнительной сборки СКР- Сборочный чертеж	Р	см. табл.	
Н.контр.	Григорьев			Лист	Листов 1	
Гл.конст.	Шач					
ГИП	Осика			ЦНИИЭП торгово-бытовых зданий и туристских комплексов		
Разраб.	Носова					
Провер.	Острая					
Н.контр.	Васильева					

19848 9 ФОРМАТ А4

NormaCS© (NRMA10786A02778) www.normacs.ru 22.05.2013 09:51:02
NormaCS© (NRMA10786A02778) www.normacs.ru 22.05.2013 09:51:02

ФОРМАТ	ЗОНА	ПОЗ.	ОБОЗНАЧЕНИЕ	НАИМЕНОВАНИЕ	КОЛ.	ПРИМЕЧАНИЕ
				ДОКУМЕНТАЦИЯ		
А4			1.020-1/83.3-3 02СВ	СБОРОЧНЫЙ ЧЕРТЕЖ		
А4			1.020-1/83.3-3 00ТО	ТЕХНИЧЕСКОЕ ОПИСАНИЕ		
			ПЕРЕМЕННЫЕ ДАННЫЕ	ДЛЯ ИСПОЛНЕНИЙ:		
				1.020-1/83.3-3 02 КР-1		
				ДЕТАЛИ		
				СТ.ОТД.ГОСТ 5781-82		
ВЧ	1	1	10.013.5220	Ф10 А-III L=5220	1	3.22КГ
ВЧ	2	2	10.013.5540	Ф10 А-III L=5540	1	3.42КГ
ВЧ	3	3	8.013.430	Ф8 А-III L=430	29	0.17КГ
				1.020-1/83.3-3 02-01 КР-2		
				ДЕТАЛИ		
				СТ.ОТД.ГОСТ 5781-82		
ВЧ	1	1	10.013.5220	Ф10 А-III L=5220	1	3.22КГ
ВЧ	2	2	16.013.5540	Ф16 А-III L=5540	1	8.74КГ
ВЧ	3	3	8.013.430	Ф8 А-III L=430	29	0.17КГ
				1.020-1/83.3-3 02-02 КР-3		
				ДЕТАЛИ		
				СТ.ОТД.ГОСТ 5781-82		
ВЧ	1	1	10.013.5220	Ф10 А-III L=5220	1	3.22КГ
ВЧ	2	2	16.013.5540	Ф16 А-III L=5540	1	8.74КГ
ВЧ	3	3	10.013.430	Ф10 А-III L=430	29	0.27КГ
				1.020-1/83.3-3 02-03 КР-4		
				ДЕТАЛИ		
				СТ.ОТД.ГОСТ 5781-82		
ВЧ	1	1	12.013.5220	Ф12 А-III L=5220	1	4.69КГ

НАЧ.ОТД.	БЕЛЫЙСКИЙ		1.020-1/83.3-3 02			
Н.КОНТР.	ПРИГОДРЕЙ					
ГЛ.КОНСТР.	ШАЦ					
ГИП	СОТНИКОВА		КАРКАС ПЛОСКИЙ КР-	СТАДИЯ	ЛИСТ	ЛИСТОВ
РАЗРАБ.	ВАСИЛЬЕВА			Р	1	3
ПРОВЕРИЛ	ОЛЖИЧ		ЦНИИЭП	Госстрой СССР Бытовые здания и туристские комплексы		
ИСПОЛНИЛ	АЗЫКИНА					

19848 10 ФОРМАТ А4

ФОРМАТ	ЗОНА	ПОЗ.	ОБОЗНАЧЕНИЕ	НАИМЕНОВАНИЕ	КОЛ.	ПРИМЕЧАНИЕ
ВЧ	2		20.013.5540	Ф20 А-III L=5540	1	13.7КГ
ВЧ	3		10.013.430	Ф10 А-III L=430	29	0.27КГ
				1.020-1/83.3-3 02-04 КР-5		
				ДЕТАЛИ		
				СТ.ОТД.ГОСТ 5781-82		
ВЧ	1	1	22.013.5220	Ф22 А-III L=5220	1	15.6КГ
ВЧ	2	2	25.013.5540	Ф25 А-III L=5540	1	21.3КГ
ВЧ	3	3	12.013.430	Ф12 А-III L=430	29	0.38КГ
				1.020-1/83.3-3 02-05 КР-6		
				ДЕТАЛИ		
				СТ.ОТД.ГОСТ 5781-82		
ВЧ	1	1	10.013.5320	Ф10 А-III L=5320	1	3.28КГ
ВЧ	2	2	10.013.5640	Ф10 А-III L=5640	1	3.48КГ
ВЧ	3	3	8.013.430	Ф8 А-III L=430	29	0.17КГ
				1.020-1/83.3-3 02-06 КР-7		
				ДЕТАЛИ		
				СТ.ОТД.ГОСТ 5781-82		
ВЧ	1	1	16.013.5320	Ф16 А-III L=5320	1	8.39КГ
ВЧ	2	2	16.013.5640	Ф16 А-III L=5640	1	8.90КГ
ВЧ	3	3	8.013.430	Ф8 А-III L=430	29	0.17КГ
				1.020-1/83.3-3 02-07 КР-8		
				ДЕТАЛИ		
				СТ.ОТД.ГОСТ 5781-82		
ВЧ	1	1	16.013.5320	Ф16 А-III L=5320	1	8.39КГ
ВЧ	2	2	16.013.5640	Ф16 А-III L=5640	1	8.90КГ
ВЧ	3	3	10.013.430	Ф10 А-III L=430	29	0.27КГ
				1.020-1/83.3-3 02-08 КР-9		
				ДЕТАЛИ		
				СТ.ОТД.ГОСТ 5781-82		
ВЧ	1	1	18.013.5320	Ф18 А-III L=5320	1	10.6КГ

	1.020-1/83.3-3 02	ЛИСТ 2

19848 11 ФОРМАТ А4

NormaCS© (NRMA10786A02778) www.normacs.ru 22.05.2013 09:51:02

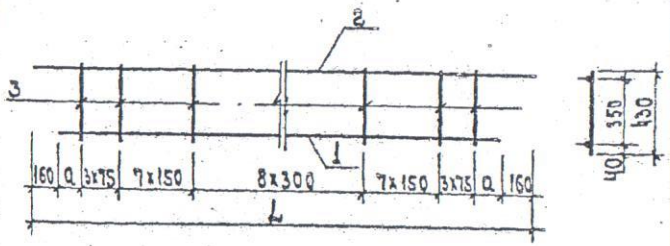
NormaCS© (NRMA10786A02778) www.normacs.ru 22.05.2013 09:51:02

Копия ЗНИИЭП ТП1 КОРТ

ФОРМАТ	ЗОНЫ	ПОЗ.	ОБОЗНАЧЕНИЕ	НАИМЕНОВАНИЕ	КОЛ	ПРИМЕЧАНИЕ
ВЧ		2	18.013.5640	Ф18 А-III L=5640	1	11.3КГ
ВЧ		3	10.013.430	Ф10 А-III L=430	29	0.27КГ

	1.020-1/83.3-3 02	ЛИСТ 3

19849 12 ФОРМАТ А4



Обозначение	Марка	Размеры, мм L	Q	Масса, кг
1.020-1/83.3-3 01	КР-1	5540	135	11,56
-01	КР-2	5540	135	16,89
-02	КР-3	5540	135	19,66
-03	КР-4	5540	135	25,99
-04	КР-5	5540	135	47,98
-05	КР-6	5640	185	11,69
-06	КР-7	5640	185	22,22
-07	КР-8	5640	185	24,99
-08	КР-9	5640	185	29,59

				1.020-1/83.3-3 02 СБ		
Нач.отд	Ролыгинский			Каркас плоский КР-1 сборочный чертеж	Стадия	Масса/Масшт
Н.контр	Пригорев				Р	см. табл.
Гл.констр	Шач				Лист	Листов 1
ГИП	Осенев				ЦНИИЭП торгово-бытовых зданий и туристских комплексов	
Разраб	Аникина					
Провер.	Петрова					
Исполн.	Кострова					

19849 13 ФОРМАТ А4

NormaCS© (NRMA10786A02778) www.normacs.ru 22.05.2013 09:58:59
NormaCS© (NRMA10786A02778) www.normacs.ru 22.05.2013 09:58:59

ФОРМАТ	ЗОНА	ПОЗ	ОБОЗНАЧЕНИЕ	НАИМЕНОВАНИЕ	КОЛ	ПРИМЕЧАНИЕ
				ДОКУМЕНТАЦИЯ		
А4			1.020-1/83.3-3 03СБ	СБОРОЧНЫЙ ЧЕРТЕЖ		
А4			1.020-1/83.3-3 00ТО	ТЕХНИЧЕСКОЕ ОПИСАНИЕ		
			ПЕРЕМЕННЫЕ ДАННЫЕ	ДЛЯ ИСПОЛНЕНИЙ:		
				1.020-1/83.3-3 03 КР-10		
				ДЕТАЛИ		
				СТ.ОТД.ГОСТ 5781-82		
ВЧ	1		10.013.6420	Ф10 А-III L=6420	1	3.96КГ
ВЧ	2		16.013.6740	Ф16 А-III L=6740	1	10.6КГ
ВЧ	3		8.013.430	Ф8 А-III L=430	35	0.17КГ
				1.020-1/83.3-3 03-01 КР-11		
				ДЕТАЛИ		
				СТ.ОТД.ГОСТ 5781-82		
ВЧ	1		20.013.6420	Ф20 А-III L=6420	1	15.8КГ
ВЧ	2		16.013.6740	Ф16 А-III L=6740	1	10.6КГ
ВЧ	3		10.013.430	Ф10 А-III L=430	35	0.27КГ
				1.020-1/83.3-3 03-02 КР-12		
				ДЕТАЛИ		
				СТ.ОТД.ГОСТ 5781-82		
ВЧ	1		22.013.6420	Ф22 А-III L=6420	1	19.1КГ
ВЧ	2		25.013.6740	Ф25 А-III L=6740	1	25.9КГ
ВЧ	3		12.013.430	Ф12 А-III L=430	35	0.38КГ
				1.020-1/83.3-3 03-03 КР-13		
				ДЕТАЛИ		
				СТ.ОТД.ГОСТ 5781-82		
ВЧ	1		10.013.6520	Ф10 А-III L=6520	1	4.02КГ

НАЧ.ОТД.	ВОЛЫНСКИЙ		1.020-1/83.3-3 03
Н.КОНТР.	ПЯГОРЕВ		
ГЛ.КОНСТР.	ШАЦ		
ГИП	ОСИНА		
РАЗРАБ.	ВАСИЛЬЕВА		
ПРОВЕРИЛ	ОСТРЕВА		
ИСПОЛНИЛ	АЗЮКИНА		

Изм. Кол.уч. Лист № док. Подп. Дата

КИРЕЕВСКИЙ КР-

СТАДИЯ	ЛИСТ	ЛИСТОВ
Р	1	2

ЦНИИЭП типовых зданий и туристских комплексов

Инв.№ подл. | Подп. и дата | Взам.инв.№ | ТЛП КОРТ | КиевЗНИИЭП

19848 14 ФОРМАТ А4

ФОРМАТ	ЗОНА	ПОЗ	ОБОЗНАЧЕНИЕ	НАИМЕНОВАНИЕ	КОЛ	ПРИМЕЧАНИЕ
ВЧ	2		18.013.6840	Ф18 А-III L=6840	1	13.7КГ
ВЧ	3		8.013.430	Ф8 А-III L=430	35	0.17КГ
				1.020-1/83.3-3 03-04 КР-14		
				ДЕТАЛИ		
				СТ.ОТД.ГОСТ 5781-82		
ВЧ	1		20.013.6520	Ф20 А-III L=6520	1	16.1КГ
ВЧ	2		18.013.6840	Ф18 А-III L=6840	1	13.7КГ
ВЧ	3		10.013.430	Ф10 А-III L=430	35	0.27КГ
				1.020-1/83.3-3 03-05 КР-15		
				ДЕТАЛИ		
				СТ.ОТД.ГОСТ 5781-82		
ВЧ	1		28.013.6520	Ф28 А-III L=6520	1	31.5КГ
ВЧ	2		25.013.6840	Ф25 А-III L=6840	1	26.3КГ
ВЧ	3		12.013.430	Ф12 А-III L=430	35	0.38КГ

Изм. Кол.уч. Лист № док. Подп. Дата

1.020-1/83.3-3 03

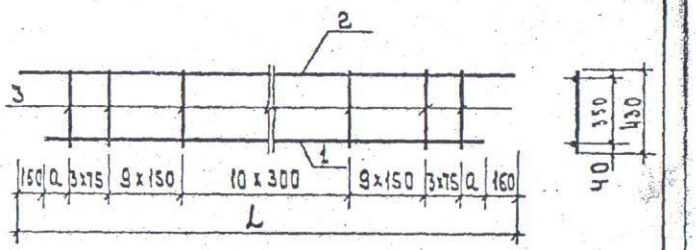
Инв.№ подл. | Подп. и дата | Взам.инв.№ | КиевЗНИИЭП

ЛИСТ 2

19848 15 ФОРМАТ А4

NormaCS© (NRMA10786A02778) www.normacs.ru 05.2013 09:58:59

NormaCS© (NRMA10[illegible]02778) www.normacs.ru 22.05.2013 09:58:59



Обозначение	Марка	Размеры, мм L	Размеры, мм a	Масса, кг
1.020-1/83.3-3 03	КР-10	6740	135	20,54
-01	КР-11	6740	135	35,75
-02	КР-12	6740	135	58,47
-03	КР-13	6840	185	23,63
-04	КР-14	6840	185	39,03
-05	КР-15	6840	185	71,19

Нач.отд.	Рольнский		1.020-1/83.3-3 03 СБ
Н.контр.	Пригорев		
Гл.констр.	Шац		Каркас плоский КР- Сборочный чертеж
ГИП	Осина		Стадия: Р; Масса: См. табл.; Масштаб:
Разраб.	Хухина		Лист; Листов 1
Провер.	Островая		ЦНИИЭП торгово-бытовых зданий и туристских комплексов
Исполн.	Васильева		

Формат	Зона	Поз.	Обозначение	Наименование	Кол.	Примечание
				ДОКУМЕНТАЦИЯ		
А4			1.020-1/83.3-3 04СБ	Сборочный чертеж		
А4			1.020-1/83.3-3 00ТО	Техническое описание		
			ПЕРЕМЕННЫЕ ДАННЫЕ	ДЛЯ ИСПОЛНЕНИЙ:		
				1.020-1/83.3-3 04 КР-16		
				ДЕТАЛИ		
				СТ.ОТД.ГОСТ 5781-82		
ВЧ		1	22.013.5220	Ф22 А-III L=5220	1	15.6КГ
ВЧ		2	10.013.5540	Ф10 А-III L=5540	1	3.42КГ
ВЧ		3	10.013.430	Ф10 А-III L=430	32	0.27КГ
				1.020-1/83.3-3 04-01 КР-17		
				ДЕТАЛИ		
				СТ.ОТД.ГОСТ 5781-82		
ВЧ		1	25.013.5220	Ф25 А-III L=5220	1	20.1КГ
ВЧ		2	16.013.5540	Ф16 А-III L=5540	1	8.74КГ
ВЧ		3	12.013.430	Ф12 А-III L=430	32	0.38КГ
				1.020-1/83.3-3 04-02 КР-18		
				ДЕТАЛИ		
				СТ.ОТД.ГОСТ 5781-82		
ВЧ		1	28.013.5220	Ф28 А-III L=5220	1	25.2КГ
ВЧ		2	16.013.5540	Ф16 А-III L=5540	1	8.74КГ
ВЧ		3	12.013.430	Ф12 А-III L=430	32	0.38КГ
				1.020-1/83.3-3 04-03 КР-19		
				ДЕТАЛИ		
				СТ.ОТД.ГОСТ 5781-82		
ВЧ		1	32.013.5220	Ф32 А-III L=5220	1	32.9КГ

Нач.отд.	Рольнский		1.020-1/83.3-3 04
Н.контр.	Пригорев		
Гл.констр.	Шац		Каркас плоский КР-
ГИП	Островая		Стадия: Р; Лист: 1; Листов: 2
Разраб.	Васильева		ЦНИИЭП торгово-бытовых зданий и туристских комплексов
Провер.	Осина		
Исполн.	Аткина		

NormaCSO (NRMA10786A02778) www.normacs.ru 22.05.2013 09:58:59

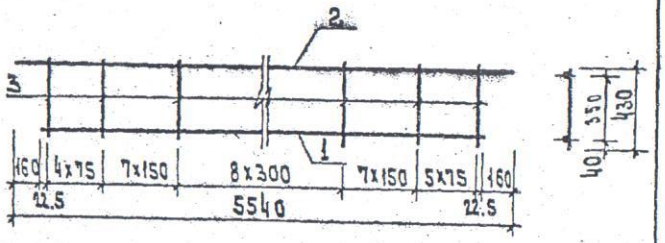
NormaCSO (NRMA10786A02778) www.normacs.ru 22.05.2013 09:59:00

ФОРМАТ	ЗОНА	ПОЗ.	ОБОЗНАЧЕНИЕ	НАИМЕНОВАНИЕ	КОЛ	ПРИМЕЧАНИЕ
ВЧ		2	12.013.5540	Ф12 А-III L=5540	1	4.92КГ
ВЧ		3	12.013.430	Ф12 А-III L=430	32	0.38КГ

Инв.№ ЗНИИЭП [illegible] КОРП

1.020-1/83.3-3 04 Лист 2

19848 18 ФОРМАТ А4



Обозначение	Марка	Масса, кг
1.020-1/83.3-3 04	КР-16	27.48
-01	КР-17	41,06
-02	КР-18	46.17
-03	КР-19	50.08

Гл.инж.отд.	Вакынский		1.020-1/83.3-3 04 сб
Н.контр.	Григорьев		Каркас плоский КР Сборочный чертеж
Гл.конст.	Шац		Стадия: Р; Масса: см. табл.; Масштаб:
Рук.гр.	Острова		Лист; Листов 1
Разраб.	Акимов		ЦНИИЭП торгово-бытовых зданий и туристских комплексов
Провер.	Осина		
Архитект.	Васильева		

19848 19 ФОРМАТ А4

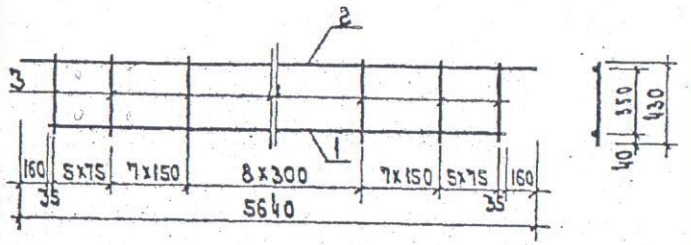
NormaCSO (NRMA10786A02778) www.normacs.ru 2 .2013 09:59:00

NormaCSO (NRMA1078 '778) www.normacs.ru 22.05.2013 09:59:00

ФОРМАТ	ЗОНА	ПОЗ	ОБОЗНАЧЕНИЕ	НАИМЕНОВАНИЕ	КОЛ.	ПРИМЕЧАНИЕ
				ДОКУМЕНТАЦИЯ		
А4			1.020-1/83.3-3 05СБ	СБОРОЧНЫЙ ЧЕРТЕЖ		
А4			1.020-1/83.3-3 00ТО	ТЕХНИЧЕСКОЕ ОПИСАНИЕ		
			ПЕРЕМЕННЫЕ ДАННЫЕ	ДЛЯ ИСПОЛНЕНИЙ:		
				1.020-1/83.3-3 05 КР-20		
				ДЕТАЛИ		
				СТ.ОТД.ГОСТ 5781-82		
ВЧ		1	22.013.5320	Ф22 А-III L=5320	1	15.9КГ
ВЧ		2	10.013.5640	Ф10 А-III L=5640	1	3.48КГ
ВЧ		3	10.013.430	Ф10 А-III L=430	33	0.27КГ
				1.020-1/83.3-3 05-01 КР-21		
				ДЕТАЛИ		
				СТ.ОТД.ГОСТ 5781-82		
ВЧ		1	32.013.5320	Ф32 А-III L=5320	1	33.6КГ
ВЧ		2	12.013.5640	Ф12 А-III L=5640	1	5.01КГ
ВЧ		3	12.013.430	Ф12 А-III L=430	33	0.38КГ
				1.020-1/83.3-3 05-02 КР-22		
				ДЕТАЛИ		
				СТ.ОТД.ГОСТ 5781-82		
ВЧ		1	25.013.5320	Ф25 А-III L=5320	1	20.5КГ
ВЧ		2	10.013.5640	Ф10 А-III L=5640	1	3.48КГ
ВЧ		3	10.013.430	Ф10 А-III L=430	33	0.27КГ

НАЧ.ОТД.	ВЛАДИМЕРСКИЙ	1.020-1/83.3-3 05	
Н.КОНТР.	ПРИГОРОВ		
ГЛ.КОНСТР.	ШАЦ		
ГИП	ОСИКА	КАРКАС ПЛОСКИЙ КР-	СТАДИЯ Р; ЛИСТ; ЛИСТОВ 1
РАЗРАБ.	ЗАЛЕЖЕВА		ЦНИИЭП жилища, гражданских зданий и туристских комплексов
ПРОВЕРИЛ	ОСТРОВА		
ИСПОЛНИЛ	АЛХИМА		

19848 20 ФОРМАТ А4



Обозначение	Марка	Масса, кг
1.020-1/83.3-3 05	КР-20	28.11
-01	КР-21	51.18
-02	КР-22	32.72

		1.020-1/83.3-3 05 СБ	
Нач.отд.	Владыкин		
Н.контр.	Пригоров		
Гл.конст.	Шац	Каркас плоский КР-	Стадия Р; Масса; Масштаб
ГИП	Осика	Сборочный чертеж.	см. табл.
Разраб.	Лукина		Лист; Листов 1
Провер.	Острова		ЦНИИЭП торгово-бытовых зданий и пунктов комплексов
Испол.	Расильева		

19848 21 Формат А4

NormaCSO (NRMA10786A02778) www.normacs.ru 22.05.2013 09:59:00

NormaCSO (NRMA10786A02778) www.normacs.ru 22.05.2013 09:59:00

Инв.№ | Взам.инв.№ | Подп. | Дата

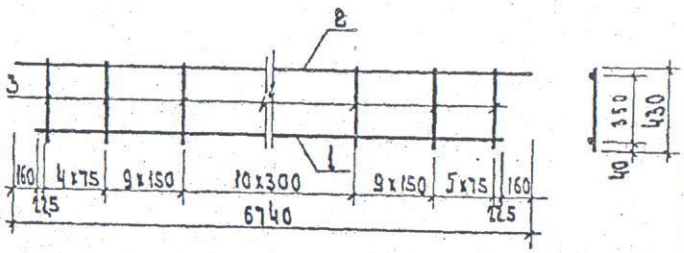
Формат	Зона	Поз.	Обозначение	Наименование	Кол.	Примечание
				ДОКУМЕНТАЦИЯ		
А4			1.020-1/83.3-3 06СБ	СБОРОЧНЫЙ ЧЕРТЕЖ		
А4			1.020-1/83.3-3 00ТО	ТЕХНИЧЕСКОЕ ОПИСАНИЕ		
				ПЕРЕМЕННЫЕ ДАННЫЕ		
				ДЛЯ ИСПОЛНЕНИЙ:		
				1.020-1/83.3-3 06 КР-23		
				ДЕТАЛИ		
				СТ.ОТД.ГОСТ 5781-82		
ВЧ	1		32.013.6420	Ø32 А-III L=6420	1	40.5КГ
ВЧ	2		18.013.6740	Ø18 А-III L=6740	1	13.5КГ
ВЧ	3		10.013.430	Ø10 А-III L=430	38	0.27КГ
				1.020-1/83.3-3 06-01 КР-24		
				ДЕТАЛИ		
				СТ.ОТД.ГОСТ 5781-82		
ВЧ	1		32.013.6420	Ø32 А-III L=6420	1	40.5КГ
ВЧ	2		25.013.6740	Ø25 А-III L=6740	1	25.9КГ
ВЧ	3		12.013.430	Ø12 А-III L=430	38	0.38КГ

Нач.отд.	Волынский		1.020-1/83.3-3 06
Н.контр.	Григорьев		
Гл.констр.	Шац		
ГИП	Зенина		
Разраб.	Засимова		Каркас плоский КР-
Проверил	Острова		
Исполнил	Лукина		

Стадия	Лист	Листов
Р		1

ЦНИИЭП торгово-бытовых зданий и туристских комплексов

19848 22 ФОРМАТ А4



Обозначение	Марка	Масса, кг
1.020-1/83.3-3 06	КР-23	64,06
-01	КР-24	80,97

Нач.отд.	Волынский		1.020-1/83.3-3 06СБ
Н.контр.	Григорьев		
Гл.констр.	Шац		
ГИП	Зенина		
Разраб.	Засимова		Каркас плоский КР-
Проверил	Острова		Сборочный чертеж
Исполнил	Лукина		

Стадия	Масса	Масштаб
Р	см. табл.	
Лист	Листов 1	

ЦНИИЭП торгово-бытовых зданий и туристских комплексов

19848 23 ФОРМАТ А4

NormaCS© (NRMA10786A02778) www.normacs.ru 2013 09:59:00

NormaCS© (NRMA10786A02778) www.normacs.ru 22.05.2013 09:59:00

ФОРМАТ	ЗОНА	ПОЗ.	ОБОЗНАЧЕНИЕ	НАИМЕНОВАНИЕ	КОЛ.	ПРИМЕЧАНИЕ
				ДОКУМЕНТАЦИЯ		
А4			1.020-1/83.3-3 07СВ	СБОРОЧНЫЙ ЧЕРТЕЖ		
А4			1.020-1/83.3-3 00ТО	ТЕХНИЧЕСКОЕ ОПИСАНИЕ		
			ПЕРЕМЕННЫЕ ДАННЫЕ	ДЛЯ ИСПОЛНЕНИЙ:		
				1.020-1/83.3-3 07 КР-25		
				ДЕТАЛИ		
				СТ.ОТД.ГОСТ 5781-82		
БЧ	1		32.013.6520	Ф32 А-III L=6520	1	41.1КГ
БЧ	2		18.013.6840	Ф18 А-III L=6840	1	13.7КГ
БЧ	3		10.013.430	Ф10 А-III L=430	39	0.27КГ
				1.020-1/83.3-3 07-01 КР-26		
				ДЕТАЛИ		
				СТ.ОТД.ГОСТ 5781-82		
БЧ	1		32.013.6520	Ф32 А-III L=6520	1	41.1КГ
БЧ	2		25.013.6840	Ф25 А-III L=6840	1	26.3КГ
БЧ	3		12.013.430	Ф12 А-III L=430	39	0.38КГ

НАЧОТД	ВОЛЫНСКИЙ	
Н.КОНТР	ПРИГОРЕВ	
ГЛ.КОНСТР	ШАЦ	
ГИП	ОСИКА	
РАЗРАБ.	ЛУКЬЯНА	
ПРОВЕРИЛ	ОСТРОВА	
КОПИРОВ	ВАСИЛЬЕВА	

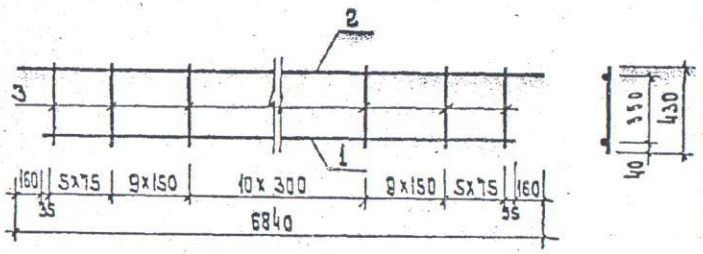
1.020-1/83.3-3 07

КАРКАС ПЛОСКИЙ КР-

СТАДИЯ	ЛИСТ	ЛИСТОВ
Р		1

ЦНИИЭП торгово-бытовых зданий и туристских комплексов

19848 24 ФОРМАТ А4



Обозначение	Марка	Масса, кг
1.020-1/83.3-3 07	КР-25	65.15
-01	КР-26	82.37

НАЧ.ОТД.	ВОЛЫНСКИЙ	
Н.КОНТР.	ПРИГОРЕВ	
ГЛ.КОНСТР	ШАЦ	
ГИП	ОСИКА	
РАЗРАБ.	ЛУКЬЯНА	
ПРОВЕР.	ОСТРОВА	
НОРМОК.	ВАСИЛЬЕВА	

1.020-1/83.3-3 07 СБ

Каркас плоский КР-
Сборочный чертеж

Стадия	Масса	Масштаб
Р	1 см = 1 м	
Лист	Листов 1	

ЦНИИЭП торгово-бытовых зданий и туристских комплексов

19848 25 ФОРМАТ А4

NormaCS© (NRMA10786A02778) www.normacs.ru 22.05.2013 09:59:00

NormaCS© (NRMA10786A027[illegible]) www.normacs.ru 22.05.2013 09:59:00

ФОРМАТ	ЗОНА	ПОЗ.	ОБОЗНАЧЕНИЕ	НАИМЕНОВАНИЕ	КОЛ.	ПРИМЕЧАНИЕ
				ДОКУМЕНТАЦИЯ		
А4			1.020-1/83.3-3 08СБ	СБОРОЧНЫЙ ЧЕРТЕЖ		
А4			1.020-1/83.3-3 00ТО	ТЕХНИЧЕСКОЕ ОПИСАНИЕ		
			ПЕРЕМЕННЫЕ ДАННЫЕ	ДЛЯ ИСПОЛНЕНИЙ:		
				1.020-1/83.3-3 08 КР-27		
				ДЕТАЛИ		
				СТ.ОТД.ГОСТ 5781-82		
ВЧ	1		16.013.2220	Ф16 А-III L=2220	1	3.50КГ
ВЧ	2		10.013.2540	Ф10 А-III L=2540	1	1.57КГ
ВЧ	3		8.013.430	Ф8 А-III L=430	12	0.17КГ
				1.020-1/83.3-3 08-01 КР-28		
				ДЕТАЛИ		
				СТ.ОТД.ГОСТ 5781-82		
ВЧ	1		18.013.2220	Ф18 А-III L=2220	1	4.44КГ
ВЧ	2		10.013.2540	Ф10 А-III L=2540	1	1.57КГ
ВЧ	3		8.013.430	Ф8 А-III L=430	12	0.17КГ
				1.020-1/83.3-3 08-02 КР-29		
				ДЕТАЛИ		
				СТ.ОТД.ГОСТ 5781-82		
ВЧ	1		22.013.2220	Ф22 А-III L=2220	1	6.62КГ
ВЧ	2		10.013.2540	Ф10 А-III L=2540	1	1.57КГ
ВЧ	3		8.013.430	Ф8 А-III L=430	12	0.17КГ
				1.020-1/83.3-3 08-03 КР-30		
				ДЕТАЛИ		
				СТ.ОТД.ГОСТ 5781-82		
ВЧ	1		25.013.2220	Ф25 А-III L=2220	1	8.55КГ

НАЧ.ОТД.	БОЛЫКСКИЙ	
НКОНТР.	ПРИГОРЕВ	
ГЛКОНСТР.	ШАЦ	
ГИП	СЕТВЕЛА	
РАЗРАБ.	ЛУКИНА	
ПРОВЕРИЛ	ОСИНА	
ИСПОЛНИЛ	ВАСИЛЬЕВ	

1.020-1/83.3-3 08

КАРКАС ПЛОСКИЙ КР-

СТАДИЯ	ЛИСТ	ЛИСТОВ
Р	1	2

ЦНИИЭП системы зданий и туристских комплексов

КиевЗНИИЭП | ТПП КОРТ

19848 26 ФОРМАТ А4

ФОРМАТ	ЗОНА	ПОЗ.	ОБОЗНАЧЕНИЕ	НАИМЕНОВАНИЕ	КОЛ.	ПРИМЕЧАНИЕ
ВЧ	2		10.013.2540	Ф10 А-III L=2540	1	1.57КГ
ВЧ	3		8.013.430	Ф8 А-III L=430	12	0.17КГ
				1.020-1/83.3-3 08-04 КР-31		
				ДЕТАЛИ		
				СТ.ОТД.ГОСТ 5781-82		
ВЧ	1		16.013.2320	Ф16 А-III L=2320	1	3.66КГ
ВЧ	2		10.013.2640	Ф10 А-III L=2640	1	1.63КГ
ВЧ	3		8.013.430	Ф8 А-III L=430	12	0.17КГ
				1.020-1/83.3-3 08-05 КР-32		
				ДЕТАЛИ		
				СТ.ОТД.ГОСТ 5781-82		
ВЧ	1		18.013.2320	Ф18 А-III L=2320	1	4.63КГ
ВЧ	2		10.013.2640	Ф10 А-III L=2640	1	1.63КГ
ВЧ	3		8.013.430	Ф8 А-III L=430	12	0.17КГ
				1.020-1/83.3-3 08-06 КР-33		
				ДЕТАЛИ		
				СТ.ОТД.ГОСТ 5781-82		
ВЧ	1		22.013.2320	Ф22 А-III L=2320	1	6.92КГ
ВЧ	2		10.013.2640	Ф10 А-III L=2640	1	1.63КГ
ВЧ	3		8.013.430	Ф8 А-III L=430	12	0.17КГ

КиевЗНИИЭП

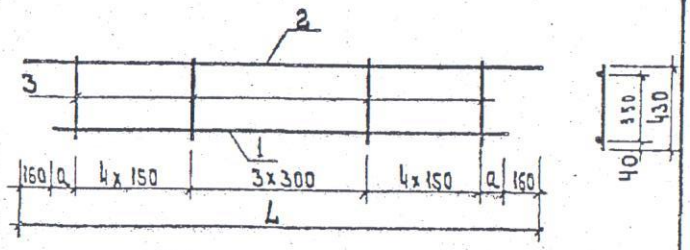
1.020-1/83.3-3 08

ЛИСТ 2

19848 27 ФОРМАТ А4

NormaCS© (NRMA10786A02778) www.normacs.ru 22.05.2013 09:59:00

NormaCS© (NRMA10786A02778) www.normacs.ru 22.05.2013 09:59:00



Обозначение	Марка	Размеры, мм L	a	Масса, кг
1.020-1/83.3-3 08	КР-27	2540	60	7.11
-01	КР-28	2540	60	8,04
-02	КР-29	2540	60	10.23
-03	КР-30	2540	60	12,15
-04	КР-31	2640	110	7.33
-05	КР-32	2640	110	8.30
-06	КР-33	2640	110	10.59

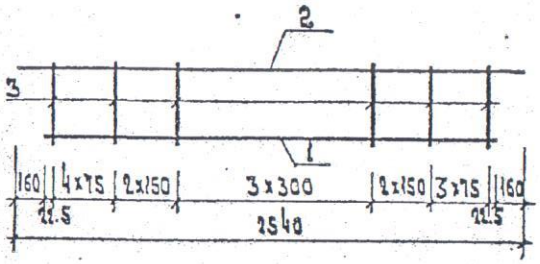
Гл.отд.	Волынский	1.020-1/83.3-3 08 СБ	
Н.контр.	Григорьев	Каркас плоский КР- Сборочный чертеж	Стадия: Р; Масса: См. табл.; Масштаб:
Гл.констр.	Шач		Лист; Листов 1
ГИП	Острова		ЦНИИЭП торгово-бытовых зданий и туристских комплексов
Разраб.	Носова		
Провер.	Осина		
Исполн.	Васильева		

Формат	Зона	Поз.	Обозначение	Наименование	Кол.	Примечание
				ДОКУМЕНТАЦИЯ		
А4			1.020-1/83.3-3 09СБ	Сборочный чертеж		
А4			1.020-1/83.3-3 00ТО	Техническое описание		
			ПЕРЕМЕННЫЕ ДАННЫЕ	ДЛЯ ИСПОЛНЕНИЙ:		
				1.020-1/83.3-3 09 КР-34		
				ДЕТАЛИ		
				СТ.ОТД.ГОСТ 5781-82		
ВЧ	1		16.013.2220	Ф16 А-III L=2220	1	3.50КГ
ВЧ	2		10.013.2540	Ф10 А-III L=2540	1	1.57КГ
ВЧ	3		8.013.430	Ф8 А-III L=430	17	0.17КГ
				1.020-1/83.3-3 09-01 КР-35		
				ДЕТАЛИ		
				СТ.ОТД.ГОСТ 5781-82		
ВЧ	1		18.013.2220	Ф18 А-III L=2220	1	4.44КГ
ВЧ	2		12.013.2540	Ф12 А-III L=2540	1	2.25КГ
ВЧ	3		10.013.430	Ф10 А-III L=430	17	0.27КГ
				1.020-1/83.3-3 09-02 КР-36		
				ДЕТАЛИ		
				СТ.ОТД.ГОСТ 5781-82		
ВЧ	1		16.013.2220	Ф16 А-III L=2220	1	3.50КГ
ВЧ	2		10.013.2540	Ф10 А-III L=2540	1	1.57КГ
ВЧ	3		10.013.430	Ф10 А-III L=430	17	0.27КГ

Нач.отд.	Волынский	1.020-1/83.3-3 09	
Н.контр.	Григорьев	Каркас плоский КР-	Стадия: Р; Лист; Листов 1
Гл.констр.	Шач		
ГИП	Осина		ЦНИИЭП торгово-бытовых зданий и туристских комплексов
Разраб.	Васильева		
Провер.	Острова		
Н.контр.	Азкина		

NormaCS© (NRMA10786A02778) www.normacs.ru 22.05.2013 09:59:00

NormaCS© (NRMA10786A02778) www.normacs.ru 22.05.2013 09:59:00



Обозначение	Марка	Масса, кг
1.020-1/83.3-3 09	КР-34	7.96
-01	КР-35	11.20
-02	КР-36	9.58

1.020-1/83.3-3 09СБ

Нач.отд	Волынский			Стадия	Масса	Масшт.
Н.контр	Пригорев		Каркас плоский КР-1 Сборочный чертеж	Р	см. маск.	
Гл.констр	Шач			Лист 1	Листов 1	
Рук.гр	Ощина					
Разраб	Чукина			ЦНИИЭП	Госкомитет по гражданскому строительству и архитектуре при Госстрое СССР	
Провер	Острова					
Исполн	Васильева					

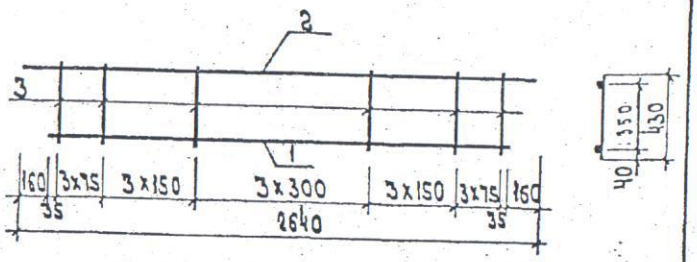
NormaCS© (NRMA10786A02778) www.normacs.ru 22.05.2013 09:59:00

Формат	Зона	Поз.	Обозначение	Наименование	Кол.	Примечание
				ДОКУМЕНТАЦИЯ		
А4			1.020-1/83.3-3 10СБ	СБОРОЧНЫЙ ЧЕРТЕЖ		
А4			1.020-1/83.3-3 00ТО	ТЕХНИЧЕСКОЕ ОПИСАНИЕ		
			ПЕРЕМЕННЫЕ ДАННЫЕ	ДЛЯ ИСПОЛНЕНИЙ:		
				1.020-1/83.3-3 10 КР-37		
				ДЕТАЛИ		
				СТ.ОТД.ГОСТ 5781-82		
ВЧ	1		16.013.2320	Ф16 А-III L=2320	1	3.65КГ
ВЧ	2		10.013.2640	Ф10 А-III L=2640	1	1.63КГ
ВЧ	3		8.013.430	Ф8 А-III L=430	16	0.17КГ
				1.020-1/83.3-3 10-01 КР-38		
				ДЕТАЛИ		
				СТ.ОТД.ГОСТ 5781-82		
ВЧ	1		18.013.2320	Ф18 А-III L=2320	1	4.63КГ
ВЧ	2		10.013.2640	Ф10 А-III L=2640	1	1.63КГ
ВЧ	3		10.013.430	Ф10 А-III L=430	16	0.27КГ

1.020-1/83.3-3 10

Нач.отд	Волынский			Стадия	Лист	Листов
Н.контр	Пригорев		КАРКАС ПЛОСКИЙ КР-	Р		1
Гл.констр	Шач			ЦНИИЭП	Госкомитет по гражданскому строительству, архитектуре и делам туристских комплексов СССР	
Гип	Острова					
Разраб	Лукина					
Провер	Осина					
Исполнил	Васильева					

NormaCS© (NRMA10786A02778) www.normacs.ru 22.05.2013 09:59:00



Обозначение	Марка	Масса, кг
1.020-1/83.3-3 10	КР-37	8,01
-01	КР-38	10,51

			1.020-1/83.3-3 10 СБ		
Нач.отд.	Волынский		Каркас плоский КР-	Стадия: Р	Масса: Сч. масл.
Н.контр.	Пригорев		Сборочный чертеж.	Лист	Листов 1
Гл.констр.	Шац			ЦНИИЭП торгово-бытовых зданий и туристских комплексов	
Гип	Островая				
Разраб.	Лукина				
Проверил	Осина				
Исполнил	Косова				

1998 32 Формат А4

Формат	Зона	Поз.	Обозначение	Наименование	Кол.	Примечание
				ДОКУМЕНТАЦИЯ		
А4			1.020-1/83.3-3 11СБ	СБОРОЧНЫЙ ЧЕРТЕЖ		
А4			1.020-1/83.3-3 00ТО	ТЕХНИЧЕСКОЕ ОПИСАНИЕ		
			ПЕРЕМЕННЫЕ ДАННЫЕ	ДЛЯ ИСПОЛНЕНИЙ:		
				1.020-1/83.3-3 11 КР-39		
				ДЕТАЛИ		
				СТ.ОТД.ГОСТ 5781-82		
ВЧ	1		16.013.5520	Ф16 А-III L=5520	1	8.74КГ
ВЧ	2		10.013.5520	Ф10 А-III L=5520	1	3.42КГ
ВЧ	3		6.013.280	Ф6 А-III L=280	26	0.06КГ
				1.020-1/83.3-3 11-01 КР-40		
				ДЕТАЛИ		
				СТ.ОТД.ГОСТ 5781-82		
ВЧ	1		16.013.5620	Ф16 А-III L=5620	1	8.90КГ
ВЧ	2		10.013.5620	Ф10 А-III L=5620	1	3.48КГ
ВЧ	3		6.013.280	Ф6 А-III L=280	27	0.06КГ
				1.020-1/83.3-3 11-02 КР-41		
				ДЕТАЛИ		
				СТ.ОТД.ГОСТ 5781-82		
ВЧ	1		16.013.2520	Ф16 А-III L=2520	1	4.01КГ
ВЧ	2		10.013.2520	Ф10 А-III L=2520	1	1.57КГ
ВЧ	3		6.013.280	Ф6 А-III L=280	11	0.06КГ
				1.020-1/83.3-3 11-03 КР-42		
				ДЕТАЛИ		
				СТ.ОТД.ГОСТ 5781-82		
ВЧ	1		16.013.2620	Ф16 А-III L=2620	1	4.17КГ

			1.020-1/83.3-3 11		
Нач.отд.	Волынский		Каркас плоский КР-	Стадия: Р	Лист 1	Листов 2
Н.контр.	Пригорев			ЦНИИЭП торгово-бытовых зданий и туристских комплексов		
Гл.констр.	Шац					
Гип	Островая					
Разраб.	Лукина					
Проверил	Осина					
Исполнил	Васильева					

1998 33 Формат А4

NormaCS© (NRMA10786A02778) www.normacs.ru .05.2013 09:59:00

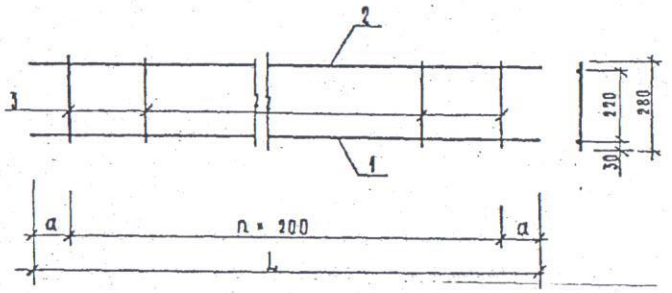
NormaCS© (NRMA1(A02778) www.normacs.ru 22.05.2013 09:59:00

Киев ЗНИИЭП ТПП КОРТ

ФОРМАТ	ЗОНА	ПОЗ.	ОБОЗНАЧЕНИЕ	НАИМЕНОВАНИЕ	КОЛ	ПРИМЕЧАНИЕ
БЧ		2	10.013.2620	Ф10 А-III L=2620	1	1.63КГ
БЧ		3	6.013.280	Ф6 А-III L=280	12	0.06КГ

			1.020-1/83.3-3 11		ЛИСТ 2

34



ОБОЗНАЧЕНИЕ	МАРКА	РАЗМЕРЫ, ММ			МАССА, КГ
		L	a	n	
1.020-1/83.3-3 11	КР-39	5520	260	25	13.84
—01	КР-40	5620	210	26	14.06
—02	КР-41	2520	260	10	6.32
—03	КР-42	2620	210	11	6.54

			1.020-1/83.3-3 11 СБ		
Нач. отд.	Волынский		Каркас плоский КР- Сборочный чертеж	Стадия Р	Масса см. табл.	Масштаб
Н. контр.	Григорьев					
Гл. констр.	Шах					
Гип	Острова			Лист	Листов 1	
Разраб.	Аукшна			ЦНИИЭП торгово-бытовых зданий и туристских комплексов		
Проверил	Осина					
Исполнил	Засимьева					

NormaCS© (NRMA10786A02778) www.normacs.ru 22.05.2013 09:59:00
NormaCS© (NRMA10786A02778) www.normacs.ru 22.05.2013 09:59:00

ФОРМАТ	ЗОНА	ПОЗ.	ОБОЗНАЧЕНИЕ	НАИМЕНОВАНИЕ	КОЛ.	ПРИМЕЧАНИЕ
				ДОКУМЕНТАЦИЯ		
А4			1.020-1/83.3-3 12СБ	СБОРОЧНЫЙ ЧЕРТЕЖ		
А4			1.020-1/83.3-3 00ТО	ТЕХНИЧЕСКОЕ ОПИСАНИЕ		
			ПЕРЕМЕННЫЕ ДАННЫЕ	ДЛЯ ИСПОЛНЕНИЙ:		
				1.020-1/83.3-3 12 С-1		
				ДЕТАЛИ		
БЧ	1		5.041.2180	СТ.ОТД.ГОСТ 6727-80 Ф5 ВР-I L=2180	3	0.30КГ
ВЧ	2		5.041.570	Ф5 ВР-I L=570	15	0.08КГ
				1.020-1/83.3-3 12-01 С-2		
				ДЕТАЛИ		
ВЧ	1		5.041.2180	СТ.ОТД.ГОСТ 6727-80 Ф5 ВР-I L=2180	3	0.30КГ
ВЧ	2		6.013.570	СТ.ОТД.ГОСТ 5781-82 Ф6 А-III L=570	15	0.13КГ
				1.020-1/83.3-3 12-02 С-3		
				ДЕТАЛИ		
БЧ	1		5.041.2260	СТ.ОТД.ГОСТ 6727-80 Ф5 ВР-I L=2260	3	0.31КГ
ВЧ	2		5.041.570	Ф5 ВР-I L=570	15	0.08КГ
				1.020-1/83.3-3 12-03 С-4		
				ДЕТАЛИ		
ВЧ	1		5.041.2260	СТ.ОТД.ГОСТ 6727-80 Ф5 ВР-I L=2260	3	0.31КГ
ВЧ	2		6.013.570	СТ.ОТД.ГОСТ 5781-82 Ф6 А-III L=570	15	0.13КГ

Нач.отд	Волынский	
Н.контр.	Пригорев	
Гл.констр	Шац	
ГИП	Острова	
Разраб.	Лукина	
Проверил	Осина	
Исполнил	Васильева	

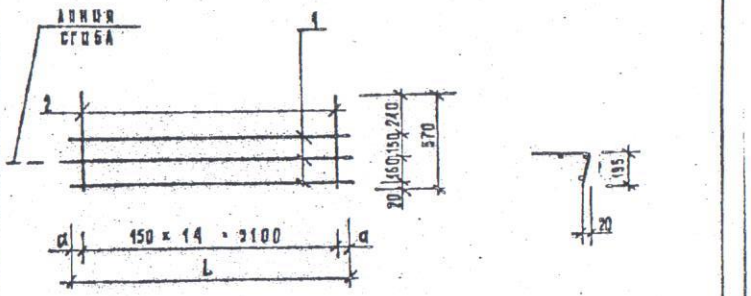
1.020-1/83.3-3 12

Сетка С-

СТАДИЯ	ЛИСТ	ЛИСТОВ
Р		1

ЦНИИЭП Торгово-бытовых зданий и туристских комплексов

19848 36 ФОРМАТ А4



ОБОЗНАЧЕНИЕ	МАРКА	РАЗМЕРЫ, мм L	РАЗМЕРЫ, мм a	МАССА, кг
1.020-1/83.3-3 12	С-1	2180	40	2,10
-01	С-2	2180	40	2,81
-02	С-3	2260	80	2,13
-03	С-4	2260	80	2,84

Нач.отд	Волынский	
Н.контр.	Пригорев	
Гл.констр	Шац	
ГИП	Острова	
Разраб.	Лукина	
Проверил	Осина	
Исполнил	Васильева	

1.020-1/83.3-3 12СБ

Сетка С-
Сборочный чертеж

СТАДИЯ	МАССА	МАСШТАБ
Р	ГМ. ТАБЛ.	
ЛИСТ	ЛИСТОВ 1	

ЦНИИЭП Торгово-бытовых зданий и туристских комплексов

19848 37 ФОРМАТ А4

NormaCSO (NRMA10786A02778) www.normacs.ru 22.05.2013 09:59:00
NormaCSO (NRMA10786A02778) www.normacs.ru 22.05.2013 09:59:00

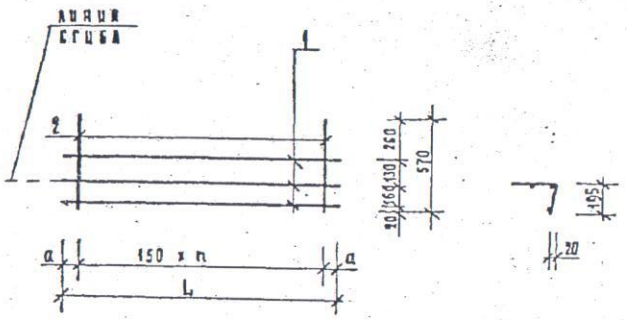
ФОРМАТ	ЗОНА	ПОЗ.	ОБОЗНАЧЕНИЕ	НАИМЕНОВАНИЕ	КОЛ.	ПРИМЕЧАНИЕ
				ДОКУМЕНТАЦИЯ		
А4			1.020-1/83.3-3 13СВ	СБОРОЧНЫЙ ЧЕРТЕЖ		
А4			1.020-1/83.3-3 00ТО	ТЕХНИЧЕСКОЕ ОПИСАНИЕ		
			ПЕРЕМЕННЫЕ ДАННЫЕ	ДЛЯ ИСПОЛНЕНИЙ:		
				1.020-1/83.3-3 13 С-5		
				ДЕТАЛИ		
ВЧ	1		5.041.2180	СТ.ОТД.ГОСТ 6727-80 Ф5 ВР-I L=2180	3	0.30КГ
ВЧ	2		5.041.570	Ф5 ВР-I L=570	15	0.08КГ
				1.020-1/83.3-3 13-03 С-6		
				ДЕТАЛИ		
ВЧ	1		5.041.2180	СТ.ОТД.ГОСТ 6727-80 Ф5 ВР-I L=2180	3	0.30КГ
ВЧ	2		6.013.570	СТ.ОТД.ГОСТ 5781-82 Ф6 А-II L=570	15	0.13КГ
				1.020-1/83.3-3 13-02 С-7		
				ДЕТАЛИ		
ВЧ	1		5.041.5180	СТ.ОТД.ГОСТ 6727-80 Ф5 ВР-I L=5180	3	0.72КГ
ВЧ	2		5.041.570	Ф5 ВР-I L=570	35	0.08КГ
				1.020-1/83.3-3 13-01 С-8		
				ДЕТАЛИ		
ВЧ	1		5.041.5180	СТ.ОТД.ГОСТ 6727-80 Ф5 ВР-I L=5180	3	0.72КГ
ВЧ	2		6.013.570	СТ.ОТД.ГОСТ 5781-82 Ф6 А-II L=570	35	0.13КГ

НАЧОТД	БОЛЫНСКИЙ		1.020-1/83.3-3 13
НКОНТР	ПРИГОРЕВ		
ГЛКОНСТР	ШАЦ		
ГИП	ОСИНА		СТАДИЯ: Р; ЛИСТ: 1; ЛИСТОВ: 2
РАЗРАБ	ВАСИЛЬЕВ		СЕТКА С-
ПРОВЕРИЛ	ПЕТРОВА		ЦНИИЭП ГОССОБЫТСВЕННЫЕ ЗДАНИЯ И ТУРИСТСКИЕ КОМПЛЕКСЫ
ИСПОЛНИЛ	АУКИНА		

ФОРМАТ	ЗОНА	ПОЗ.	ОБОЗНАЧЕНИЕ	НАИМЕНОВАНИЕ	КОЛ.	ПРИМЕЧАНИЕ
				1.020-1/83.3-3 13-04 С-9		
				ДЕТАЛИ		
ВЧ	1		5.041.6380	СТ.ОТД.ГОСТ 6727-80 Ф5 ВР-I L=6380	3	0.89КГ
ВЧ	2		5.041.570	Ф5 ВР-I L=570	43	0.08КГ

	1.020-1/83.3-3 13	ЛИСТ 2

NormaCS© (NRMA10786A02778) www.normacs.ru 22.05.2013 09:59:00
NormaCS© (NRMA10786A02778) www.normacs.ru 22.05.2013 09:59:00



Обозначение	Марка	Размеры, мм L	a	n	Масса, кг
1.020-1/83.3-3 13	С-5	2180	40	14	2,10
-01	С-6	2180	40	14	2,81
-02	С-7	5180	40	34	4,93
-03	С-8	5180	40	34	6,59
-04	С-9	6380	40	42	6,07

1.020-1/83.3-3 13 СБ

Сетка С-
Сборочный чертеж

			Стадия	Масса	Масштаб
			Р	См. табл.	
			Лист	Листов 1	

Нач.отд.	Больницкий	
Н.контр.	Григорьев	
Гл.констр.	Шац	
ГИП	Осина	
Разраб.	Лукина	
Проверил	Осина	
Исполнил	Васильева	

ЦНИИЭП Торгово-бытовых зданий и туристских комплексов

1984 40 Формат А4

Спецификация

Формат	Зона	Поз.	Обозначение	Наименование	Кол.	Примечание
А4			1.020-1/83.3-3 14СБ	Документация Сборочный чертеж		
А4			1.020-1/83.3-3 00ТО	Техническое описание		
			Переменные данные	Для исполнений:		
				1.020-1/83.3-3 14 С-10		
				Детали		
ВЧ		1	5.041.2180	Ст.отд.ГОСТ 6727-80 Ø5 ВР-I L=2180	3	0.30кг
ВЧ		2	5.041.570	Ø5 ВР-I L=570	15	0.08кг
				1.020-1/83.3-3 14-01 С-11		
				Детали		
ВЧ		1	5.041.2180	Ст.отд.ГОСТ 6727-80 Ø5 ВР-I L=2180	3	0.30кг
ВЧ		2	6.013.570	Ст.отд.ГОСТ 5781-82 Ø6 А-III L=570	15	0.13кг
				1.020-1/83.3-3 14-02 С-12		
				Детали		
ВЧ		1	5.041.2260	Ст.отд.ГОСТ 6727-80 Ø5 ВР-I L=2260	3	0.31кг
ВЧ		2	5.041.570	Ø5 ВР-I L=570	15	0.08кг
				1.020-1/83.3-3 14-03 С-13		
				Детали		
ВЧ		1	5.041.2260	Ст.отд.ГОСТ 6727-80 Ø5 ВР-I L=2260	3	0.31кг
ВЧ		2	6.013.570	Ст.отд.ГОСТ 5781-82 Ø6 А-III L=570	15	0.13кг

ЭПВЦ КиевЗНИИЭП. Оператор ТПП КОРТ. Согласовано. Инв.№ подл. | Подпись и дата | Взам.инв.№

Нач.отд.	Больницкий	
Н.контр.	Григорьев	
Гл.констр.	Шац	
ГИП	Осина	
Разраб.	Лукина	
Проверил	Острова	
Исполнил	Васильева	

1.020-1/83.3-3 14

Сетка С-

Стадия	Лист	Листов
Р	1	2

ЦНИИЭП торгово-бытовых зданий и туристских комплексов

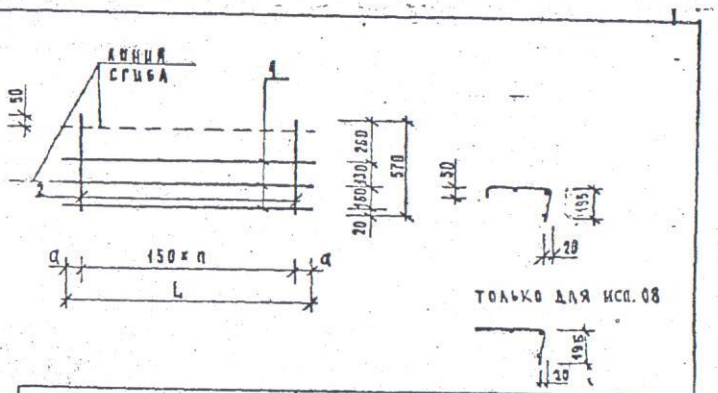
1984 41 Формат А4

NormaCS© (NRMA10786A02778) www.normacs.ru 22.05.2013 09:59:00
NormaCS© (NRMA10786A02778) www.normacs.ru 22.05.2013 09:59:00

ФОРМАТ	ЗОНА	ПОЗ.	ОБОЗНАЧЕНИЕ	НАИМЕНОВАНИЕ	КОЛ	ПРИМЕЧАНИЕ
				1.020-1/83.3-3 14-04 С-14		
				ДЕТАЛИ		
ВЧ		1	5.041.5180	СТ.ОТД.ГОСТ 6727-80 Ø5 ВР-I L=5180	3	0.72КГ
ВЧ		2	5.041.570	Ø5 ВР-I L=570	35	0.08КГ
				1.020-1/83.3-3 14-05 С-15		
				ДЕТАЛИ		
ВЧ		1	5.041.5180	СТ.ОТД.ГОСТ 6727-80 Ø5 ВР-I L=5180	3	0.72КГ
ВЧ		2	6.013.570	СТ.ОТД.ГОСТ 5781-82 Ø6 А-III L=570	35	0.13КГ
				1.020-1/83.3-3 14-06 С-16		
				ДЕТАЛИ		
ВЧ		1	5.041.5260	СТ.ОТД.ГОСТ 6727-80 Ø5 ВР-I L=5260	3	0.73КГ
ВЧ		2	5.041.570	Ø5 ВР-I L=570	35	0.08КГ
				1.020-1/83.3-3 14-07 С-17		
				ДЕТАЛИ		
ВЧ		1	5.041.5260	СТ.ОТД.ГОСТ 6727-80 Ø5 ВР-I L=5260	3	0.73КГ
ВЧ		2	6.013.570	СТ.ОТД.ГОСТ 5781-82 Ø6 А-III L=570	35	0.13КГ
				1.020-1/83.3-3 14-08 С-18		
				ДЕТАЛИ		
ВЧ		1	5.041.6460	СТ.ОТД.ГОСТ 6727-80 Ø5 ВР-I L=6460	3	0.90КГ
ВЧ		2	5.041.570	Ø5 ВР-I L=570	43	0.08КГ

Копия ЦНИИЭП торгово-бытовых зданий и туристских комплексов

1.020-1/83.3-3 14 — Лист 2



ОБОЗНАЧЕНИЕ	МАРКА	РАЗМЕРЫ, ММ L	a	n	МАССА, КГ
1.020-1/83.3-3 14	С-10	2180	40	14	2,10
-01	С-11	2180	40	14	2,81
-02	С-12	2260	80	14	2,13
-03	С-13	2260	80	14	2,84
-04	С-14	5180	40	34	4,93
-05	С-15	5180	40	34	6,59
-06	С-16	5260	80	34	4,97
-07	С-17	5260	80	34	6,62
-08	С-18	6460	80	42	6,10

Нач.отд.	Волынский	
Н.контр.	Пригорев	
Гл.констр.	Шац	
ГИП	Осина	
Разраб.	Носова	
Проверил	Острова	
Исполнил	Васильева	

1.020-1/83.3-3 14 СБ

Сетка С-
Сборочный чертеж

Стадия	Масса	Масштаб
Р	см. табл.	
Лист	Листов 1	

ЦНИИЭП торгово-бытовых зданий и туристских комплексов

NormaCS© (NRMA10786A02778) www.normacs.ru 22.05.2013 09:59:00

NormaCS© (NRMA10786A02778) www.normacs.ru 22.05.2013 09:59:00

ФОРМАТ	ЗОНА	ПОЗ.	ОБОЗНАЧЕНИЕ	НАИМЕНОВАНИЕ	КОЛ.	ПРИМЕЧАНИЕ
				ДОКУМЕНТАЦИЯ		
А4			1.020-1/83.3-3 15СБ	СБОРОЧНЫЙ ЧЕРТЕЖ		
А4)			1.020-1/83.3-3 00ТО	ТЕХНИЧЕСКОЕ ОПИСАНИЕ		
			ПЕРЕМЕННЫЕ ДАННЫЕ	ДЛЯ ИСПОЛНЕНИЙ:		
				1.020-1/83.3-3 15 С-19		
				ДЕТАЛИ		
БЧ	1		5.041.2180	СТ.ОТД.ГОСТ 6727-80 Ф5 ВР-I L=2180	3	0.30КГ
БЧ	2		5.041.430	Ф5 ВР-I L=430	15	0.06КГ
				1.020-1/83.3-3 15-01 С-20		
				ДЕТАЛИ		
БЧ	1		5.041.2260	СТ.ОТД.ГОСТ 6727-80 Ф5 ВР-I L=2260	3	0.31КГ
БЧ	2		5.041.430	Ф5 ВР-I L=430	15	0.06КГ
				1.020-1/83.3-3 15-02 С-21		
				ДЕТАЛИ		
БЧ	1		5.041.5180	СТ.ОТД.ГОСТ 6727-80 Ф5 ВР-I L=5180	3	0.72КГ
БЧ	2		5.041.430	Ф5 ВР-I L=430	35	0.06КГ
				1.020-1/83.3-3 15-03 С-22		
				ДЕТАЛИ		
БЧ	1		5.041.5260	СТ.ОТД.ГОСТ 6727-80 Ф5 ВР-I L=5260	3	0.73КГ
БЧ	2		5.041.430	Ф5 ВР-I L=430	35	0.06КГ

НАЧ.ОТД.	ВОЛЫНСКИЙ		1.020-1/83.3-3 15
Н.КОНТР.	ПРИГОРЕВ		
ГЛ.КОНСТР.	ШАЧ		
ГИП	ОСТРОВА		СЕТКА С-
РАЗРАБ.	ЛУКИНА		
ПРОВЕРИЛ	ОСИНА		
ИСПОЛНИЛ	ВАСИЛЬЕВА		

СТАДИЯ	ЛИСТ	ЛИСТОВ
Р	1	2

ЦНИИЭП бытовых зданий и туристских комплексов

19848 44 ФОРМАТ А4

ФОРМАТ	ЗОНА	ПОЗ.	ОБОЗНАЧЕНИЕ	НАИМЕНОВАНИЕ	КОЛ.	ПРИМЕЧАНИЕ
				1.020-1/83.3-3 15-04 С-23		
				ДЕТАЛИ		
БЧ	1		5.041.6380	СТ.ОТД.ГОСТ 6727-80 Ф5 ВР-I L=6380	3	0.89КГ
БЧ	2		5.041.430	Ф5 ВР-I L=430	43	0.06КГ
				1.020-1/83.3-3 15-05 С-24		
				ДЕТАЛИ		
БЧ	1		5.041.6460	СТ.ОТД.ГОСТ 6727-80 Ф5 ВР-I L=6460	3	0.90КГ
БЧ	2		5.041.430	Ф5 ВР-I L=430	43	0.06КГ

Копия

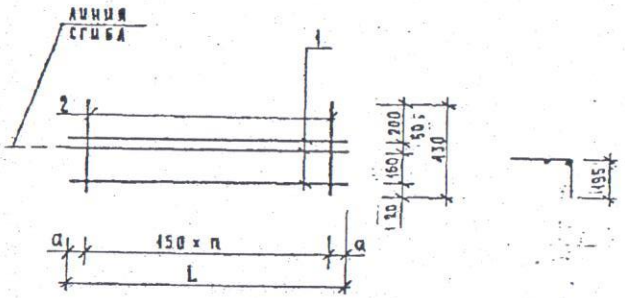
1.020-1/83.3-3 15

ЛИСТ 2

19848 45 ФОРМАТ А4

NormaCS© (NRMA10786A02778) www.normacs.ru 22.05.2013 09:59:00

NormaCS© (NRMA10786A02778) www.normacs.ru 22.05.2013 09:59:00



ОБОЗНАЧЕНИЕ	МАРКА	РАЗМЕРЫ, ММ			МАССА, КГ
		L	a	n	
1.020-1/83.3-3 15	С-19	2180	40	14	1,81
-01	С-20	2260	80	14	1,84
-02	С-21	5180	40	34	4,25
-03	С-22	5260	80	34	4,29
-04	С-23	6380	40	42	5,23
-05	С-24	6460	80	42	5,27

1.020-1/83.3-3 15 СБ

Нач.отд.	Волынский		
Н.контр.	Пригорев		
Гл.констр.	Шац		
ГИП	Острова		
Разраб.	Аукина		
Проверил	Осина		
Исполнил	Васильева		

Сетка С-
Сборочный чертеж

Стадия	Масса	Масштаб
Р	см. табл.	
Лист	Листов 1	

ЦНИИЭП Госгражданстроя Высотных зданий и туристских комплексов

19848 46 Формат А4

Формат	Зона	Поз.	Обозначение	Наименование	Кол	Примечание
				ДОКУМЕНТАЦИЯ		
А4			1.020-1/83.3-3 16СБ	Сборочный чертеж		
А4			1.020-1/83.3-3 00ТО	Техническое описание		
				ПЕРЕМЕННЫЕ ДАННЫЕ		
				ДЛЯ ИСПОЛНЕНИЙ:		
				1.020-1/83.3-3 16 С-25		
				ДЕТАЛИ		
				СТ.ОТД.ГОСТ 6727-80		
БЧ		1	5.041.4915	Ф5 ВР-I L=4915	4	0.68КГ
БЧ		2	5.041.900	Ф5 ВР-I L=900	36	0.12КГ
				1.020-1/83.3-3 16-01 С-26		
				ДЕТАЛИ		
				СТ.ОТД.ГОСТ 6727-80		
БЧ		1	5.041.6115	Ф5 ВР-I L=6115	4	0.85КГ
БЧ		2	5.041.900	Ф5 ВР-I L=900	44	0.12КГ

1.020-1/83.3-3 16

Нач.отд.	Волынский		
Н.контр.	Пригорев		
Гл.констр.	Шац		
ГИП	Острова		
Разраб.	Васильева		
Проверил	Осина		
Исполнил	Аукина		

Сетка С-

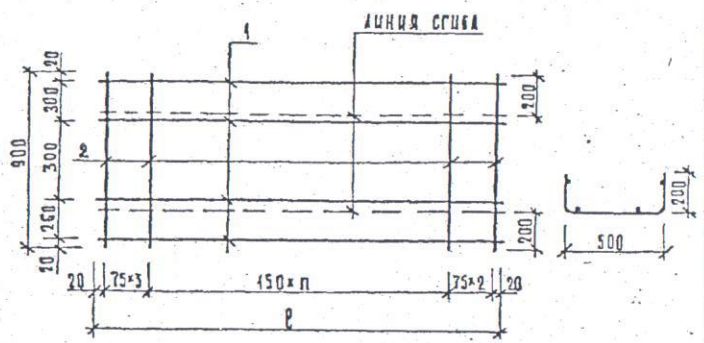
Стадия	Лист	Листов
Р		1

ЦНИИЭП торговых зданий и туристских комплексов

19848 47 Формат А4

NormaCS© (NRMA10786A02778) www.normacs.ru 22.05.2013 09:59:00

NormaCS© (NRM 86A02778) www.normacs.ru 22.05.2013 09:59:00



ОБОЗНАЧЕНИЕ	МАРКА	n	ℓ мм	МАССА, КГ
1.020-1/83.3-3 16	С-25	30	4915	7.24
-01	С-26	38	6115	8,90

			1.020-1/83.3-3 16 СБ		
Нач.отд.	Волынский		Сетка С- Сборочный чертеж	Стадия: Р	Масса: см. табл.	Масштаб:
Н.контр.	Пригорев			Лист	Листов 1
Гл.констр.	Шац			ЦНИИЭП торгово-бытовых зданий и туристских комплексов	
ГИП	Острова				
Разраб.	Несова				
Проверил	Осина				
Исполнил	Васильева				

19648 48 ФОРМАТ А4

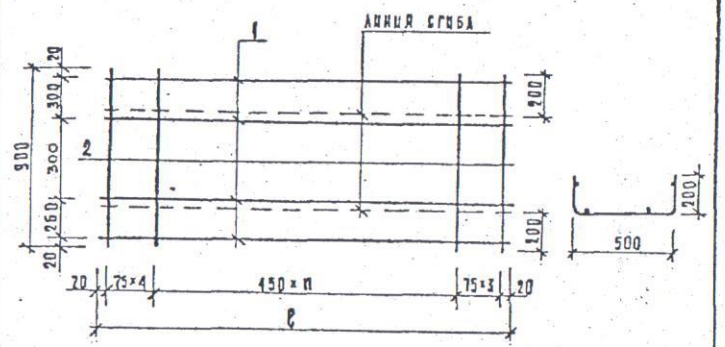
ФОРМАТ	ЗОНА	ПОЗ.	ОБОЗНАЧЕНИЕ	НАИМЕНОВАНИЕ	КОЛ.	ПРИМЕЧАНИЕ
				ДОКУМЕНТАЦИЯ		
А4			1.020-1/83.3-3 17СБ	СБОРОЧНЫЙ ЧЕРТЕЖ		
А4			1.020-1/83.3-3 00ТО	ТЕХНИЧЕСКОЕ ОПИСАНИЕ		
			ПЕРЕМЕННЫЕ ДАННЫЕ	ДЛЯ ИСПОЛНЕНИЙ:		
				1.020-1/83.3-3 17 С-27		
				ДЕТАЛИ		
				СТ.ОТД.ГОСТ 6727-80		
БЧ	1		5.041.5065	Ф5 ВР-I L=5065	4	0.70КГ
БЧ	2		5.041.900	Ф5 ВР-I L=900	38	0.12КГ
				1.020-1/83.3-3 17-01 С-28		
				ДЕТАЛИ		
				СТ.ОТД.ГОСТ 6727-80		
БЧ	1		5.041.6265	Ф5 ВР-I L=6265	4	0.87КГ
БЧ	2		5.041.900	Ф5 ВР-I L=900	46	0.12КГ

			1.020-1/83.3-3 17		
Нач.отд.	Волынский		СКТКА С-	Стадия: Р	Лист	Листов 1
Н.контр.	Пригорев			ЦНИИЭП торгово-бытовых зданий и туристских комплексов	
Гл.констр.	Шац				
ГИП	Острова				
Разраб.	Лукина				
Проверил	Осина				
Исполнил	Васильева				

19648 49 ФОРМАТ А4

NormaCS© (NRMA10786A02778) www.normacs.ru 22.05.2013 09:59:00

NormaCS© (NRM 86A02778) www.normacs.ru 22.05.2013 09:59:00



Обозначение	Марка	n	ℓ мм	Масса, кг
1.020-1/83 3-3 17	С-27	30	5065	7,57
-01	С-28	38	6265	9,24

Нач.отд.	Волынский			
Н.контр.	Григорьев			
Гл.констр.	Шац			
ГИП	Острова			
Разраб.	Лужина			
Проверил	Осина			
Исполнил	Васильева			

1.020-1/83.3-3 17СБ

Сетка С-
Сборочный чертеж

Стадия	Масса	Масштаб
Р	см. табл.	
Лист	Листов 1	

ЦНИИЭП туристских комплексов

19848 50 Формат А4

Формат	Зона	Поз	Обозначение	Наименование	Кол.	Примечание
				ДОКУМЕНТАЦИЯ		
А4			1.020-1/83.3-3 18СБ	Сборочный чертеж		
А4			1.020-1/83.3-3 00ТО	Техническое описание		
			Переменные данные	Для исполнений:		
				1.020-1/83.3-3 18 С-29		
				ДЕТАЛИ		
				СТ.ОТД.ГОСТ 6727-80		
ВЧ		1	5.041.5000	Ф5 ВР-I L=5000	2	0.69кг
ВЧ		2	5.041.410	Ф5 ВР-I L=410	34	0.06кг
				1.020-1/83.3-3 18-01 С-30		
				ДЕТАЛИ		
				СТ.ОТД.ГОСТ 6727-80		
ВЧ		1	5.041.5100	Ф5 ВР-I L=5100	2	0.71кг
ВЧ		2	5.041.410	Ф5 ВР-I L=410	34	0.06кг
				1.020-1/83.3-3 18-02 С-31		
				ДЕТАЛИ		
				СТ.ОТД.ГОСТ 6727-80		
ВЧ		1	5.041.5000	Ф5 ВР-I L=5000	2	0.69кг
				СТ.ОТД.ГОСТ 5781-82		
ВЧ		2	6.013.410	Ф6 А-III L=410	34	0.09кг
				1.020-1/83.3-3 18-03 С-32		
				ДЕТАЛИ		
				СТ.ОТД.ГОСТ 6727-80		
ВЧ		1	5.041.5100	Ф5 ВР-I L=5100	2	0.71кг
				СТ.ОТД.ГОСТ 5781-82		
ВЧ		2	6.013.410	Ф6 А-III L=410	34	0.09кг

Нач.отд.	Волынский			
Н.контр.	Григорьев			
Гл.констр.	Шац			
ГИП	Острова			
Разраб.	Лужина			
Проверил	Осина			
Исполнил	Васильева			

1.020-1/83.3-3 18

Сетка С-

Стадия	Лист	Листов
Р	1	2

ЦНИИЭП торгово-бытовых зданий и туристских комплексов

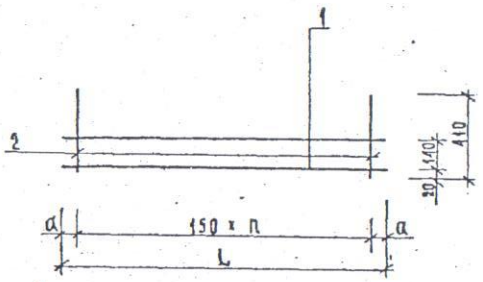
19848 51 Формат А4

NormaCS© (NRMA10786A02778) www.normacs.ru 22.05.2013 09:59:00
NormaCS© (NRMA10786A02778) www.normacs.ru 22.05.2013 09:59:00

ФОРМАТ	ЗОНА	ПОЗ.	ОБОЗНАЧЕНИЕ	НАИМЕНОВАНИЕ	КОЛ.	ПРИМЕЧАНИЕ
				1.020-1/83.3-3 18-04 С-33		
				ДЕТАЛИ		
				СТ.ОТД.ГОСТ 6727-80		
ВЧ		1	5.041.6200	Ф5 ВР-I L=6200	2	0.85КГ
ВЧ		2	5.041.410	Ф5 ВР-I L=410	42	0.06КГ
				1.020-1/83.3-3 18-05 С-34		
				ДЕТАЛИ		
				СТ.ОТД.ГОСТ 6727-80		
ВЧ		1	5.041.6300	Ф5 ВР-I L=6300	2	0.88КГ
ВЧ		2	5.041.410	Ф5 ВР-I L=410	42	0.06КГ

1.020-1/83.3-3 18 — ЛИСТ 2

19848 52 ФОРМАТ А4



ОБОЗНАЧЕНИЕ	МАРКА	РАЗМЕРЫ, ММ h	a	L	МАССА, КГ
1.020-1/83. 3-3 18	С-29	33	25	5000	3,33
-01	С-30	33	75	5100	3,36
-02	С-31	33	25	5000	4,48
-03	С-32	33	75	5100	4,51
-04	С-33	41	25	6200	4,12
-05	С-34	41	75	6300	4,15

1.020-1/83. 3-3 18 СБ

Сетка С-
Сборочный чертеж

Нач. отд.	Больщевский	
Н. контр.	Пригорев	
Гл. констр.	Шад	
ГИП	Острова	
Разраб.	Аукина	
Проверил	Осина	
Исполнил	Васильева	

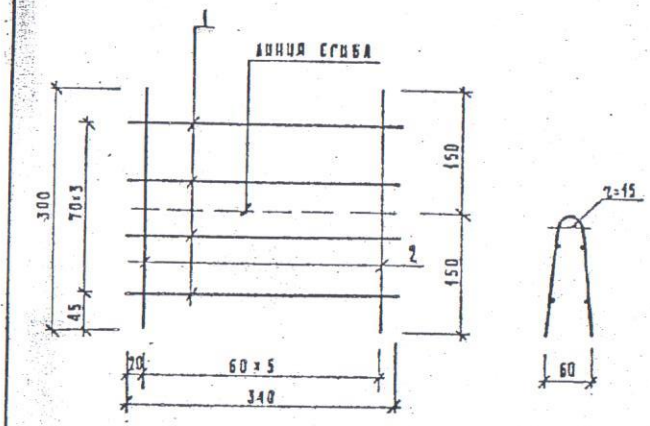
СТАДИЯ	МАССА	МАСШТАБ
Р	СМ. ТАБЛ.	
ЛИСТ	ЛИСТОВ 1	

ЦНИИЭП торгово-бытовых зданий и туристских комплексов

19848 53 ФОРМАТ А4

NormaCS© (NRMA10786A02778) www.normacs.ru 5.2013 09:59:00

NormaCS© (NRMA1078 2778) www.normacs.ru 22.05.2013 09:59:00



ФОРМАТ	ЗОНА	ПОЗ.	ОБОЗНАЧЕНИЕ	НАИМЕНОВАНИЕ	КОЛ.	ПРИМ.
				Документация		
А4			1.020-1/83 3-3 ООТО	Техническое описание		
				Детали:		
				СТ. ОТА. ГОСТ 6727-80		
БЧ		1	5.041.340	Ø5 ВрI L=340	4	0,05кг
				СТ. ОТА. ГОСТ 6727-80		
БЧ		2	5.041.300	Ø5 ВрI L=300	6	0,04кг

Нач.отд.	Эрлихский	
Н.контр.	Григорьев	
Гл.констр.	Шач	
Гип.	Острова	
Разраб.	Лукина	
Проверил	Осока	
Исполнил	Васильева	

1.020-1/83 3-3 19

Сетка С-35

Стадия	Масса	Масштаб
Р	0,04кг	1:5
Лист	Листов 1	

ЦНИИЭП торгово-бытовых зданий и туристских комплексов

ФОРМАТ	ЗОНА	ПОЗ.	ОБОЗНАЧЕНИЕ	НАИМЕНОВАНИЕ	КОЛ.	ПРИМЕЧАНИЕ
				ДОКУМЕНТАЦИЯ		
А4			1.020-1/83.3-3 20СВ	СБОРОЧНЫЙ ЧЕРТЕЖ		
А4			1.020-1/83.3-3 ООТО	ТЕХНИЧЕСКОЕ ОПИСАНИЕ		
			ПЕРЕМЕННЫЕ ДАННЫЕ	ДЛЯ ИСПОЛНЕНИЙ:		
				1.020-1/83.3-3 20 СМН-1		
				СБОРОЧНЫЕ ЕДИНИЦЫ		
А4	1		1.020-1/83.3-3 26	ИЗДЕЛИЕ ЗАКЛАДНОЕ МН-30	1	
				ДЕТАЛИ		
А4	2		1.020-1/83.3-3 32-10	СТЕРЖЕНЬ ГНУТЫЙ СГ-16	2	
				1.020-1/83.3-3 20-01 СМН-2		
				СБОРОЧНЫЕ ЕДИНИЦЫ		
А4	1		1.020-1/83.3-3 26-01	ИЗДЕЛИЕ ЗАКЛАДНОЕ МН-31	1	
				ДЕТАЛИ		
А4	2		1.020-1/83.3-3 32-10	СТЕРЖЕНЬ ГНУТЫЙ СГ-16	3	

Нач.отд.	Эрлихский	
Н.контр.	Григорьев	
Гл.констр.	Шач	
Гип.	Острова	
Разраб.	Лукина	
Проверил	Осока	
Исполнил	Васильева	

1.020-1/83.3-3 20

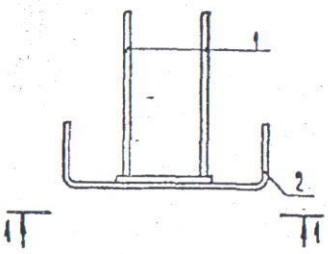
ИЗДЕЛИЕ ЗАКЛАДНОЕ СБОРНОЕ СМН-

Стадия	Лист	Листов
Р		1

ЦНИИЭП торгово-бытовых зданий и туристских комплексов

NormaCS© (NRMA10786A02778) www.normacs.ru 22.05.2013 09:59:00
NormaCS© (NRMA10786A02778) www.normacs.ru 22.05.2013 09:59:00

РИС. 1

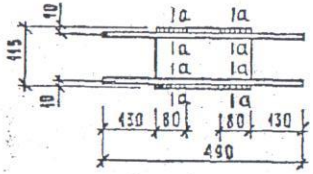


а – а

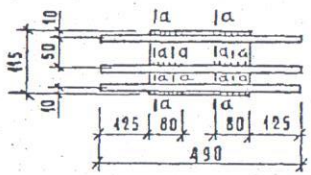


РИС. 2
ОСТАЛЬНОЕ СМ. РИС. 1

1 – 1



1 – 1



ОБОЗНАЧЕНИЕ	МАРКА	РИС.	МАССА, КГ
1.020-1/83.3-3 20	СМН-1	1	5,40
– 01	СМН-2	2	6.59

			1.020-1/83.3-3 20 СБ		
Нач.отд.	Больянский		Изделие закладное сборное СМН- Сборочный чертеж	Стадия: Р	Масса: см. табл.	Масштаб:
Н.контр.	Пригорев			Лист	Листов 1	
Гл.констр.	Шац					
ГИП	Острова			ЦНИИЭП	Типовые и экспериментальные проекты зданий и туристских комплексов	
Разраб.	Лужина					
Проверил	Осина					
Исполнил	Васильева					

19848 56 ФОРМАТ А4

ФОРМАТ	ЗОНА	ПОЗ	ОБОЗНАЧЕНИЕ	НАИМЕНОВАНИЕ	КОЛ.	ПРИМЕЧАНИЕ
				ДОКУМЕНТАЦИЯ		
А4			1.020-1/83.3-3 21СБ	СБОРОЧНЫЙ ЧЕРТЕЖ		
А4			1.020-1/83.3-3 00ТО	ТЕХНИЧЕСКОЕ ОПИСАНИЕ		
			ПЕРЕМЕННЫЕ ДАННЫЕ	ДЛЯ ИСПОЛНЕНИЙ:		
				1.020-1/83.3-3 21 МН-1		
				ДЕТАЛИ		
				СТ.ОТД.ГОСТ 5781-82		
ВЧ		1	14.013.800	Ф14 А-III L=800	2	0.97КГ
ВЧ		2	12.013.280	Ф12 А-III L=280	4	0.25КГ
				ПОЛОСА ГОСТ 103-76		
ВЧ		3	10.150.060.300	-10Х150 L=300	1	3.53КГ
				1.020-1/83.3-3 21-01 МН-2		
				ДЕТАЛИ		
				СТ.ОТД.ГОСТ 5781-82		
ВЧ		1	16.013.800	Ф16 А-III L=800	2	1.26КГ
ВЧ		2	12.013.280	Ф12 А-III L=280	4	0.25КГ
				ПОЛОСА ГОСТ 103-76		
ВЧ		3	10.150.060.300	-10Х150 L=300	1	3.53КГ
				1.020-1/83.3-3 21-02 МН-3		
				ДЕТАЛИ		
				СТ.ОТД.ГОСТ 5781-82		
ВЧ		1	18.013.900	Ф18 А-III L=900	2	1.80КГ
ВЧ		2	12.013.280	Ф12 А-III L=280	4	0.25КГ
				ПОЛОСА ГОСТ 103-76		
ВЧ		3	10.150.060.300	-10Х150 L=300	1	3.53КГ
				1.020-1/83.3-3 21-03 МН-4		
				ДЕТАЛИ		

			1.020-1/83.3-3 21			
Нач.отд.	Больянский		Изделие закладное МН-	Стадия: Р	Лист: 1	Листов: 2
Н.контр.	Пригорев					
Гл.констр	Шац					
ГИП	Осина			ЦНИИЭП	Типовые и экспериментальные проекты зданий и туристских комплексов	
Разраб.	Лужина					
Проверил	Острова					
Исполнил	Васильева					

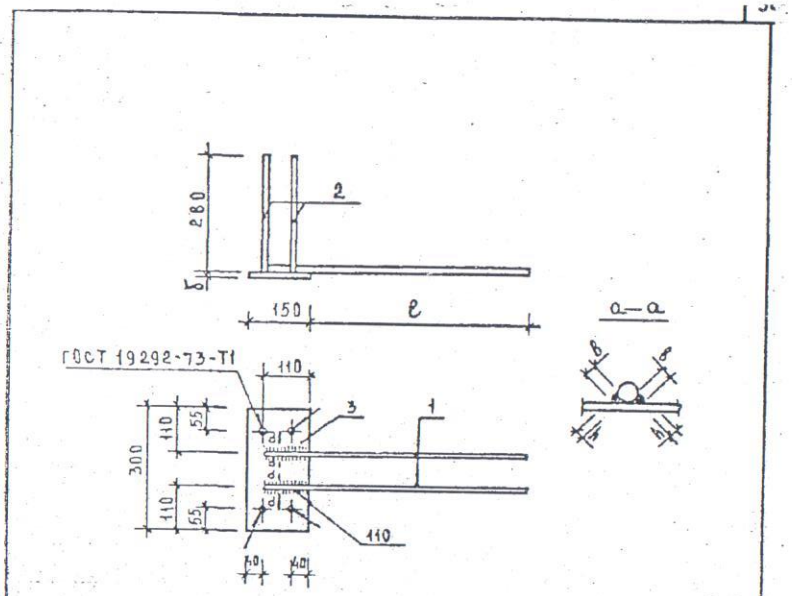
19848 57 ФОРМАТ А4

NormaCS© (NRMA10786A02778) www.normacs.ru 22.05.2013 09:59:00
NormaCS© (NRMA10786A02778) www.normacs.ru 22.05.2013 09:59:00

ФОРМАТ	ЗОНА	ПОЗ.	ОБОЗНАЧЕНИЕ	НАИМЕНОВАНИЕ	КОЛ	ПРИМЕЧАНИЕ
				СТ.ОТД.ГОСТ 5781-82		
БЧ		1	20.013.1000	Ф20 А-III L=1000	2	2.47КГ
БЧ		2	14.013.280	Ф14 А-III L=280	4	0.34КГ
				ПОЛОСА ГОСТ 103-76		
БЧ		3	12.150.060.300	-12Х150 L=300	1	4.24КГ
				1.020-1/83.3-3 21-04 МН-5		
				ДЕТАЛИ		
				СТ.ОТД.ГОСТ 5781-82		
БЧ		1	22.013.1100	Ф22 А-III L=1100	2	3.28КГ
БЧ		2	14.013.280	Ф14 А-III L=280	4	0.34КГ
				ПОЛОСА ГОСТ 103-76		
БЧ		3	12.150.060.300	-12Х150 L=300	1	4.24КГ
				1.020-1/83.3-3 21-05 МН-6		
				ДЕТАЛИ		
				СТ.ОТД.ГОСТ 5781-82		
БЧ		1	25.013.1100	Ф25 А-III L=1100	2	4.23КГ
БЧ		2	14.013.280	Ф14 А-III L=280	4	0.34КГ
				ПОЛОСА ГОСТ 103-76		
БЧ		3	12.150.060.300	-12Х150 L=300	1	4.24КГ

Киев ЗНИИЭП ТПП КОРГ

1.020-1/83.3-3 21 Лист 2



ОБОЗНАЧЕНИЕ	МАРКА	РАЗМЕРЫ, ММ ℓ	δ	в	h	МАССА кг
1.020-1/83.3-3 21	МН-1	690	10	8	4	5.47
-01	МН-2	690	10	8	4	7.05
-02	МН-3	790	10	10	5	8.13
-03	МН-4	890	12	10	5	10.54
-04	МН-5	990	12	12	6	12.16
-05	МН-6	990	12	12	6	14.06

НАЧ.ОТД	ВОЛЫНСКИЙ	
Н.КОНТР	ПРИГОРЕВ	
ГЛ.КОНСТР	ШАЦ	
ГИП	ОСИНА	
РАЗРАБ	ЛУКИНА	
ПРОВЕР.	ОСТРОВА	
ИСПОЛН.	ВАСИЛЬЕВА	

1.020-1/83.3-3 21СБ

ИЗДЕЛИЕ ЗАКЛАДНОЕ МН СБОРОЧНЫЙ ЧЕРТЕЖ

СТАДИЯ	МАССА	МАСШТАБ
Р	СМ ТАБЛ.	
ЛИСТ	ЛИСТОВ 1	

ЦНИИЭП торгово-бытовых зданий и туристских комплексов

NormaCS© (NRMA10786A02778) www.normacs.ru 22.05.2013 09:59:00
NormaCS© (NRMA10786A02778) www.normacs.ru 22.05.2013 09:59:00

ФОРМАТ	ЗОНА	ПОЗ.	ОБОЗНАЧЕНИЕ	НАИМЕНОВАНИЕ	КОЛ.	ПРИМЕЧАНИЕ
				ДОКУМЕНТАЦИЯ		
А4			1.020-1/83.3-3 22СВ	СБОРОЧНЫЙ ЧЕРТЕЖ		
А4			1.020-1/83.3-3 00ТО	ТЕХНИЧЕСКОЕ ОПИСАНИЕ		
			ПЕРЕМЕННЫЕ ДАННЫЕ	ДЛЯ ИСПОЛНЕНИЙ:		
				1.020-1/83.3-3 22 МН-7		
				ДЕТАЛИ		
				СТ.ОТД.ГОСТ 5781-82		
ВЧ	1		14.013.800	Ф14 А-III L=800	2	0.97КГ
ВЧ	2		12.013.280	Ф12 А-III L=280	4	0.25КГ
				ПОЛОСА ГОСТ 103-76		
ВЧ	3		10.150.060.240	-10Х150 L=240	1	2.83КГ
				1.020-1/83.3-3 22-01 МН-8		
				ДЕТАЛИ		
				СТ.ОТД.ГОСТ 5781-82		
ВЧ	1		16.013.800	Ф16 А-III L=800	2	1.26КГ
ВЧ	2		12.013.280	Ф12 А-III L=280	4	0.25КГ
				ПОЛОСА ГОСТ 103-76		
ВЧ	3		10.150.060.240	-10Х150 L=240	1	2.83КГ
				1.020-1/83.3-3 22-02 МН-9		
				ДЕТАЛИ		
				СТ.ОТД.ГОСТ 5781-82		
ВЧ	1		18.013.900	Ф18 А-III L=900	2	1.80КГ
ВЧ	2		12.013.280	Ф12 А-III L=280	4	0.25КГ
				ПОЛОСА ГОСТ 103-76		
ВЧ	3		10.150.060.240	-10Х150 L=240	1	2.83КГ
				1.020-1/83.3-3 22-03 МН-10		
				ДЕТАЛИ		

НАЧ.ОТД.	ВОЛЫНСКИЙ	
Н.КОНТР.	ПРИГОРЕВ	
ГЛ.КОНСТР.	ШАЦ	
ГИП.	ОСТРОВА	
РАЗРАБ.	ВАСИЛЬЕВА	
ПРОВЕРИЛ	ОСИНА	
ИСПОЛНИЛ	АЖИНА	

1.020-1/83.3-3 22

ИЗДЕЛИЕ ЗАКЛАДНОЕ МН-

СТАДИЯ	ЛИСТ	ЛИСТОВ
Р	1	2

ЦНИИЭП торгово-бытовых зданий и туристских комплексов

19848 60 ФОРМАТ А4

ФОРМАТ	ЗОНА	ПОЗ.	ОБОЗНАЧЕНИЕ	НАИМЕНОВАНИЕ	КОЛ	ПРИМЕЧАНИЕ
				СТ.ОТД.ГОСТ 5781-82		
ВЧ	1		20.013.1000	Ф20 А-III L=1000	2	2.47КГ
ВЧ	2		14.013.280	Ф14 А-III L=280	4	0.34КГ
				ПОЛОСА ГОСТ 103-76		
ВЧ	3		12.150.060.240	-12Х150 L=240	1	3.39КГ
				1.020-1/83.3-3 22-04 МН-11		
				ДЕТАЛИ		
				СТ.ОТД.ГОСТ 5781-82		
ВЧ	1		22.013.1100	Ф22 А-III L=1100	2	3.28КГ
ВЧ	2		14.013.280	Ф14 А-III L=280	4	0.34КГ
				ПОЛОСА ГОСТ 103-76		
ВЧ	3		12.150.060.240	-12Х150 L=240	1	3.39КГ
				1.020-1/83.3-3 22-05 МН-12		
				ДЕТАЛИ		
				СТ.ОТД.ГОСТ 5781-82		
ВЧ	1		25.013.1100	Ф25 А-III L=1100	2	4.23КГ
ВЧ	2		14.013.280	Ф14 А-III L=280	4	0.34КГ
				ПОЛОСА ГОСТ 103-76		
ВЧ	3		12.150.060.240	-12Х150 L=240	1	3.39КГ

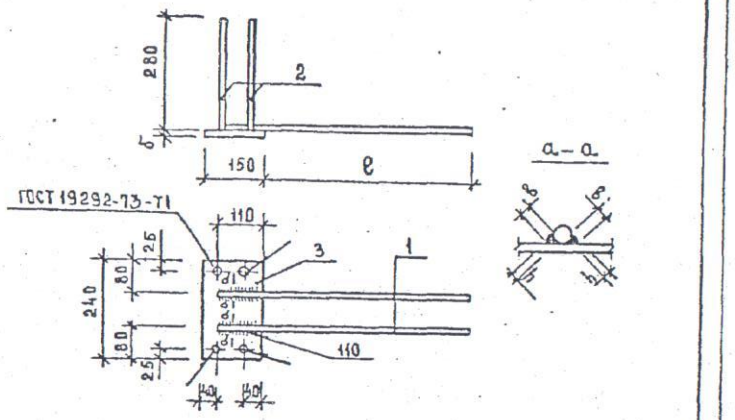
1.020-1/83.3-3 22

ЛИСТ 2

19848 61 ФОРМАТ А4

NormaCS© (NRMA10786A02778) www.normacs.ru .05.2013 09:59:00

NormaCS© (NRMA1 A02778) www.normacs.ru 22.05.2013 09:59:00



ОБОЗНАЧЕНИЕ	МАРКА	РАЗМЕРЫ, ММ				МАССА, кг
		ℓ	δ	в	h	
1.020-1/83.3-3 22	МН-7	690	10	8	4	5,77
-01	МН-8	690	10	8	4	5,35
-02	МН-9	790	10	10	5	7,43
-03	МН-10	890	12	10	5	9,69
-04	МН-11	990	12	12	6	11,31
-05	МН-12	990	12	12	6	13,21

НАЧ.ОТД	БОЛЫНСКИЙ		
Н.КОНТР	ПРИГОРЕВ		
ГА КОНСТР	ШАЦ		
ГИП	ОСИНА		
РАЗРАБ	ЛУКИНА		
ПРОВЕР	ОСТРОВА		
ИСПОЛНИЛ	ВАСИЛЬЕВА		

1.020-1/83.3-3 22СБ

ИЗДЕЛИЕ ЗАКЛАДНОЕ МН-

СБОРОЧНЫЙ ЧЕРТЕЖ.

СТАДИЯ	МАССА	МАСШТАБ
Р	СМ. ТАБЛ.	
ЛИСТ	ЛИСТОВ 1	

ЦНИИЭП торговых, бытовых зданий и туристских комплексов

ФОРМАТ	ЗОНА	ПОЗ	ОБОЗНАЧЕНИЕ	НАИМЕНОВАНИЕ	КОЛ.	ПРИМЕЧАНИЕ
				ДОКУМЕНТАЦИЯ		
А4			1.020-1/83.3-3 22СБ	СБОРОЧНЫЙ ЧЕРТЕЖ		
А4			1.020-1/83.3-3 00ТО	ТЕХНИЧЕСКОЕ ОПИСАНИЕ		
			ПЕРЕМЕННЫЕ ДАННЫЕ	ДЛЯ ИСПОЛНЕНИЙ:		
				1.020-1/83.3-3 23 МН-13		
				ДЕТАЛИ		
				СТ.ОТД.ГОСТ 5781-82		
ВЧ		1	14.013.800	Ф14 А-III L=800	2	0,97КГ
ВЧ		2	12.013.280	Ф12 А-III L=280	4	0,25КГ
				ПОЛОСА ГОСТ 103-76		
ВЧ		3	12.150.060.300	-12Х150 L=300	1	4,24КГ
				1.020-1/83.3-3 23-01 МН-14		
				ДЕТАЛИ		
				СТ.ОТД.ГОСТ 5781-82		
ВЧ		1	16.013.800	Ф16 А-III L=800	2	1,26КГ
ВЧ		2	12.013.280	Ф12 А-III L=280	4	0,25КГ
				ПОЛОСА ГОСТ 103-76		
ВЧ		3	12.150.060.300	-12Х150 L=300	1	4,24КГ
				1.020-1/83.3-3 23-02 МН-15		
				ДЕТАЛИ		
				СТ.ОТД.ГОСТ 5781-82		
ВЧ		1	18.013.900	Ф18 А-III L=900	2	1,80КГ
ВЧ		2	12.013.280	Ф12 А-III L=280	4	0,25КГ
				ПОЛОСА ГОСТ 103-76		
ВЧ		3	12.150.060.300	-12Х150 L=300	1	4,24КГ
				1.020-1/83.3-3 23-03 МН-16		
				ДЕТАЛИ		

НАЧ.ОТД	БОЛЫНСКИЙ		
Н.КОНТР	ПРИГОРЕВ		
ГА КОНСТР	ШАЦ		
ГИП	ОСТРОВА		
РАЗРАБ	ЛУКИНА		
ПРОВЕРИЛ	ОСИНА		
ИСПОЛНИЛ	ВАСИЛЬЕВА		

1.020-1/83.3-3 23

ИЗДЕЛИЕ ЗАКЛАДНОЕ МН-

СТАДИЯ	ЛИСТ	ЛИСТОВ
Р	1	2

ЦНИИЭП торговых, бытовых зданий и туристских комплексов

NormaCS© (NRMA10786A02778) www.normacs.ru 22.05.2013 09:59:00

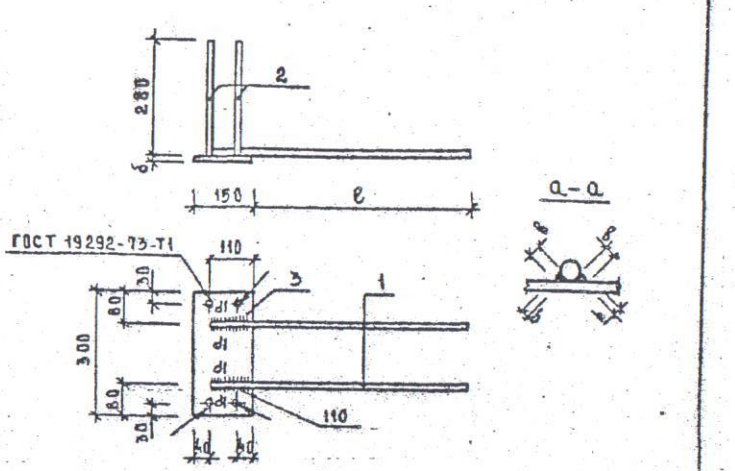
NormaCS© (NRMA10786A02778) www.normacs.ru 22.05.2013 09:59:00

ФОРМАТ	ЗОНА	ПОЗ.	ОБОЗНАЧЕНИЕ	НАИМЕНОВАНИЕ	КОЛ	ПРИМЕЧАНИЕ
				СТ.ОТД.ГОСТ 5781-82		
БЧ		1	20.013.900	Ф20 А-III L=900	2	2.22КГ
БЧ		2	14.013.280	Ф14 А-III L=280	4	0.34КГ
				ПОЛОСА ГОСТ 103-76		
БЧ		3	12.150.060.300	-12Х150 L=300	1	4.24КГ
				1.020-1/83.3-3 23-04 МН-17		
				ДЕТАЛИ		
				СТ.ОТД.ГОСТ 5781-82		
БЧ		1	22.013.1000	Ф22 А-III L=1000	2	2.98КГ
БЧ		2	14.013.280	Ф14 А-III L=280	4	0.34КГ
				ПОЛОСА ГОСТ 103-76		
БЧ		3	12.150.060.300	-12Х150 L=300	1	4.24КГ
				1.020-1/83.3-3 23-05 МН-18		
				ДЕТАЛИ		
				СТ.ОТД.ГОСТ 5781-82		
БЧ		1	25.013.1000	Ф25 А-III L=1000	2	3.85КГ
БЧ		2	14.013.280	Ф14 А-III L=280	4	0.34КГ
				ПОЛОСА ГОСТ 103-76		
БЧ		3	12.150.060.300	-12Х150 L=300	1	4.24КГ

Киев ЗНИИЭП

1.020-1/83.3-3 23 — Лист 2

19848 64 ФОРМАТ А4



ОБОЗНАЧЕНИЕ	МАРКА	РАЗМЕРЫ, ММ ℓ	б	в	h	МАССА кг
1.020-1/83.3-3 23	МН-13	690	12	8	4	3.18
-01	МН-14	690	12	8	4	3.36
-02	МН-15	790	12	10	5	8.84
-03	МН-16	790	12	10	5	10.04
-04	МН-17	890	12	12	6	11.56
-05	МН-18	890	12	12	6	13.10

Нач.отд.	Вольянский	
Н.контр.	Григорьев	
Гл.констр.	Шац	
ГИП	Острова	
Разраб.	Лукина	
Провер.	Осина	
Исполн.	Васильева	

1.020-1/83.3-3 23СБ

ИЗДЕЛИЕ ЗАКЛАДНОЕ МН-
СБОРОЧНЫЙ ЧЕРТЕЖ

СТАДИЯ	МАССА	МАСШТАБ
Р	См. табл.	
Лист	Листов 1	

ЦНИИЭП торгово-бытовых зданий и туристских комплексов

19848 65 ФОРМАТ А4

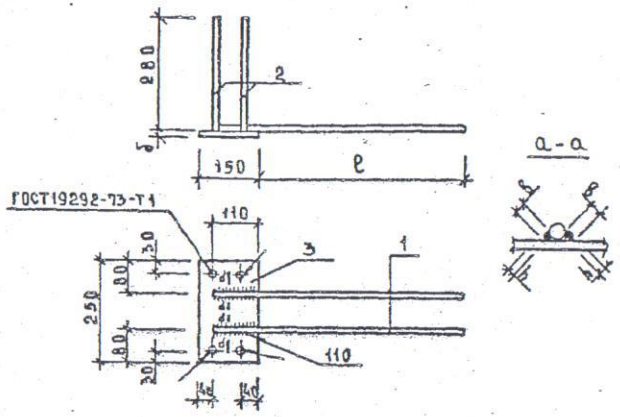
NormaCS© (NRMA10786A02778) www.normacs.ru 22.05.2013 09:59:01
NormaCS© (NRMA10786A02778) www.normacs.ru 22.05.2013 09:59:01

ФОРМАТ	ЗОНА	ПОЗ.	ОБОЗНАЧЕНИЕ	НАИМЕНОВАНИЕ	КОЛ.	ПРИМЕЧАНИЕ
				ДОКУМЕНТАЦИЯ		
А4			1.020-1/83.3-3 24СБ	СБОРОЧНЫЙ ЧЕРТЕЖ		
А4			1.020-1/83.3-3 00ТО	ТЕХНИЧЕСКОЕ ОПИСАНИЕ		
			ПЕРЕМЕННЫЕ ДАННЫЕ	ДЛЯ ИСПОЛНЕНИЙ:		
				1.020-1/83.3-3 24 МН-19		
				ДЕТАЛИ		
				СТ.ОТД.ГОСТ 5781-82		
БЧ	1		14.013.800	Ф14 А-III L=800	2	0.97КГ
БЧ	2		12.013.280	Ф12 А-III L=280	4	0.25КГ
				ПОЛОСА ГОСТ 103-76		
БЧ	3		12.150.060.250	-12Х150 L=250	1	3.53КГ
				1.020-1/83.3-3 24-01 МН-20		
				ДЕТАЛИ		
				СТ.ОТД.ГОСТ 5781-82		
БЧ	1		16.013.800	Ф16 А-III L=800	2	1.26КГ
БЧ	2		12.013.280	Ф12 А-III L=280	4	0.25КГ
				ПОЛОСА ГОСТ 103-76		
БЧ	3		12.150.060.250	-12Х150 L=250	1	3.53КГ
				1.020-1/83.3-3 24-02 МН-21		
				ДЕТАЛИ		
				СТ.ОТД.ГОСТ 5781-82		
БЧ	1		18.013.900	Ф18 А-III L=900	2	1.80КГ
БЧ	2		12.013.280	Ф12 А-III L=280	4	0.25КГ
				ПОЛОСА ГОСТ 103-76		
БЧ	3		12.150.060.250	-12Х150 L=250	1	3.53КГ
				1.020-1/83.3-3 24-03 МН-22		
				ДЕТАЛИ		

НАЧОТД.	ВОЛЫНСКИЙ		1.020-1/83.3-3 24
НКОНТР.	ПРИГОРЕВ		
ГЛКОНСТР.	ШАЦ		
ГИП	ОСИКА		
РАЗРАБ.	ЛУКИНА		ИЗДЕЛИЯ ЗАКЛАДНЫЕ МН-
ПРОВЕРИЛ	ОСТРОВА		СТАДИЯ: Р; ЛИСТ: 1; ЛИСТОВ: 2
ИСПОЛНИЛ	БАСКАКОВА		ЦНИИЭП туристских, бытовых зданий и туристских комплексов

ФОРМАТ	ЗОНА	ПОЗ.	ОБОЗНАЧЕНИЕ	НАИМЕНОВАНИЕ	КОЛ.	ПРИМЕЧАНИЕ
				СТ.ОТД.ГОСТ 5781-82		
БЧ	1		22.013.1000	Ф22 А-III L=1000	2	2.98КГ
БЧ	2		14.013.280	Ф14 А-III L=280	4	0.34КГ
				ПОЛОСА ГОСТ 103-76		
БЧ	3		12.150.060.250	-12Х150 L=250	1	3.53КГ
				1.020-1/83.3-3 24-04 МН-23		
				ДЕТАЛИ		
				СТ.ОТД.ГОСТ 5781-82		
БЧ	1		25.013.1000	Ф25 А-III L=1000	2	3.85КГ
БЧ	2		14.013.280	Ф14 А-III L=280	4	0.34КГ
				ПОЛОСА ГОСТ 103-76		
БЧ	3		12.150.060.250	-12Х150 L=250	1	3.53КГ

NormaCS© (NRMA10786A02778) www.normacs.ru 22.05.2013 09:59:01
NormaCS© (NRMA10786A02778) www.normacs.ru 22.05.2013 09:59:01



ОБОЗНАЧЕНИЕ	МАРКА	РАЗМЕРЫ, ММ				МАССА, кг
		ℓ	δ	в	h	
1.020-1/83.3-3 24	МН-19	690	12	8	4	6,47
-01	МН-20	690	12	8	4	7,05
-02	МН-21	790	12	10	5	8,13
-03	МН-22	890	12	12	6	10,85
-04	МН-23	890	12	12	6	12,53

НАЧ.ОТД	БОЛЫНСКИЙ	
Н.КОНТР	ПРИГОРЕВ	
ГЛ.КОНСТР	ШАЦ	
ГИП	ОСИНА	
РАЗРАБ	ЛУКЬЯНА	
ПРОВЕРИЛ	ОСТРОВА	
ИСПОЛНИЛ	ВАСИЛЬЕВА	

1.020-1/83.3-3 24СБ

ИЗДЕЛИЕ ЗАКЛАДНОЕ МН-

СБОРОЧНЫЙ ЧЕРТЕЖ

СТАДИЯ	МАССА	МАСШТАБ
Р	СМ. ТАБЛ.	
ЛИСТ	ЛИСТОВ 1	

ЦНИИЭП торгово-бытовых зданий и туристских комплексов

19848 68 ФОРМАТ А4

NormaCS© (NRMA10786A02778) www.normacs.ru 22.05.2013 09:59:01

ФОРМАТ	ЗОНА	ПОЗ.	ОБОЗНАЧЕНИЕ	НАИМЕНОВАНИЕ	КОЛ.	ПРИМЕЧАНИЕ
				ДОКУМЕНТАЦИЯ		
А4			1.020-1/83.3-3 25СБ	СБОРОЧНЫЙ ЧЕРТЕЖ		
А4			1.020-1/83.3-3 00ТО	ТЕХНИЧЕСКОЕ ОПИСАНИЕ		
			ПЕРЕМЕННЫЕ ДАННЫЕ	ДЛЯ ИСПОЛНЕНИЙ:		
				1.020-1/83.3-3 25 МН-24		
				ДЕТАЛИ		
				СТ.ОТД.ГОСТ 5781-82		
ВЧ	1		14.013.800	Ф14 А-III L=800	2	0.97КГ
ВЧ	2		12.013.280	Ф12 А-III L=280	4	0.25КГ
				ПОЛОСА ГОСТ 103-76		
ВЧ	3		12.150.060.220	-12Х150 L=220	1	3.11КГ
				1.020-1/83.3-3 25-01 МН-25		
				ДЕТАЛИ		
				СТ.ОТД.ГОСТ 5781-82		
ВЧ	1		16.013.800	Ф16 А-III L=800	2	1.26КГ
ВЧ	2		12.013.280	Ф12 А-III L=280	4	0.25КГ
				ПОЛОСА ГОСТ 103-76		
ВЧ	3		12.150.060.220	-12Х150 L=220	1	3.11КГ
				1.020-1/83.3-3 25-02 МН-26		
				ДЕТАЛИ		
				СТ.ОТД.ГОСТ 5781-82		
ВЧ	1		18.013.900	Ф18 А-III L=900	2	1.80КГ
ВЧ	2		12.013.280	Ф12 А-III L=280	4	0.25КГ
				ПОЛОСА ГОСТ 103-76		
ВЧ	3		12.150.060.220	-12Х150 L=220	1	3.11КГ
				1.020-1/83.3-3 25-03 МН-27		
				ДЕТАЛИ		

НАЧОТД	БОЛЫНСКИЙ
НКОНТР	ПРИГОРЕВ
ГЛКОНСТР	ШАЦ
ГИП	ОСИНА
РАЗРАБ	ЛУКЬЯНА
ПРОВЕРИЛ	ОСТРОВА
ИСПОЛНИЛ	ВАСИЛЬЕВА

1.020-1/83.3-3 25

ИЗДЕЛИЕ ЗАКЛАДНОЕ МН-

СТАДИЯ	ЛИСТ	ЛИСТОВ
Р	1	2

ЦНИИЭП торгово-бытовых зданий и туристских комплексов

19848 69 ФОРМАТ А4

NormaCS© (NRM 36A02778) www.normacs.ru 22.05.2013 09:59:01

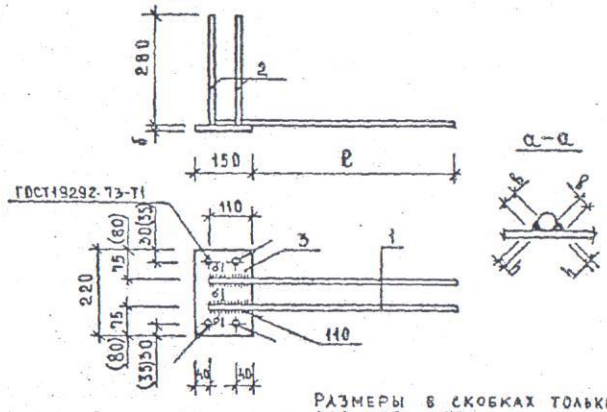
69

ФОРМАТ	ПОЗ.	ОБОЗНАЧЕНИЕ	НАИМЕНОВАНИЕ	КОЛ.	ПРИМЕЧАНИЕ
			СТ.ОТД.ГОСТ 5781-82		
ВЧ	1	20.013.900	Ф20 А-III L=900	2	2.22КГ
ВЧ	2	14.013.280	Ф14 А-III L=280	4	0.34КГ
			ПОЛОСА ГОСТ 103-76		
ВЧ	3	12.150.060.220	-12Х150 L=220	1	3.11КГ
			1.020-1/83.3-3 25-04 МН-28		
			ДЕТАЛИ		
			СТ.ОТД.ГОСТ 5781-82		
ВЧ	1	22.013.1000	Ф22 А-III L=1000	2	2.98КГ
ВЧ	2	14.013.280	Ф14 А-III L=280	4	0.34КГ
			ПОЛОСА ГОСТ 103-76		
ВЧ	3	12.150.060.220	-12Х150 L=220	1	3.11КГ
			1.020-1/83.3-3 25-05 МН-29		
			ДЕТАЛИ		
			СТ.ОТД.ГОСТ 5781-82		
ВЧ	1	25.013.1000	Ф25 А-III L=1000	2	3.85КГ
ВЧ	2	14.013.280	Ф14 А-III L=280	4	0.34КГ
			ПОЛОСА ГОСТ 103-76		
ВЧ	3	12.150.060.220	-12Х150 L=220	1	3.11КГ

Инв.№ подл. | Подп. и дата | Взам.инв.№ | Инв.№ дубл. | Подп. и дата | КИЕВ ЗНИИЭП ТЛП КОРТ

1.020-1/83.3-3 25	ЛИСТ	2

19848 70 ФОРМАТ А4



Размеры в скобках только для исп. -05.

Обозначение	Марка	Размеры, мм ℓ	δ	в	h	Масса, кг
1.020-1/83.3-3 25	МН-24	690	12	8	4	6.05
-01	МН-25	690	12	8	4	6.63
-02	МН-26	790	12	10	5	7.71
-03	МН-27	790	12	10	5	8.91
-04	МН-28	890	12	12	6	10.43
-05	МН-29	890	12	12	6	12.17

		1.020-1/83.3-3 25СБ	
Нач.отд	Волынский	Изделие закладное. Сборочный чертеж	Стадия: Р; Масса: см. табл.; Масштаб:
Н.контр	Григорьев		
Гл.констр	Шац		
Гип	Осина		Лист; Листов 1
Разраб	Лукина		ЦНИИЭП торгово-бытовых зданий и туристских комплексов
Проверил	Остр.ова		
Исполнил	Васильева		

19848 71 Формат А4

NormaCS© (NRMA10786A02778) www.normacs.ru 22.05.2013 09:59:01

NormaCS© (NRM 86A02778) www.normacs.ru 22.05.2013 09:59:01

ФОРМАТ	ЗОН.	ПОЗ.	ОБОЗНАЧЕНИЕ	НАИМЕНОВАНИЕ	КОЛ.	ПРИМЕЧАНИЕ
				ДОКУМЕНТАЦИЯ		
А4			1.020-1/83.3-3 26СБ	СБОРОЧНЫЙ ЧЕРТЕЖ		
А4			1.020-1/83.3-3 00ТО	ТЕХНИЧЕСКОЕ ОПИСАНИЕ		
			ПЕРЕМЕННЫЕ ДАННЫЕ	ДЛЯ ИСПОЛНЕНИЙ:		
				1.020-1/83.3-3 26 МН-30		
				ДЕТАЛИ		
БЧ		1	14.013.400	СТ.ОТД.ГОСТ 5781-82 Ф14 А-III L=400	4	0.48КГ
БЧ		2	12.115.060.230	ПОЛОСА ГОСТ 103-76 -12Х115 L=230	1	2.49КГ
				1.020-1/83.3-3 26-01 МН-31		
				ДЕТАЛИ		
БЧ		1	16.013.400	СТ.ОТД.ГОСТ 5781-82 Ф16 А-III L=400	4	0.63КГ
БЧ		2	12.115.060.240	ПОЛОСА ГОСТ 103-76 -12Х115 L=240	1	2.60КГ

НАЧ.ОТД	ВОЛЫНСКИЙ		1.020-1/83.3-3 26
Н.КОНТР.	ПРИГОРЕВ		
ГЛ.КОНСТР	ШАЦ		ИЗДЕЛИЕ ЗАКЛАДНОЕ МН-
ГИП	ОСТРОВА		СТАДИЯ: Р; ЛИСТ: ; ЛИСТОВ: 1
РАЗРАБ	ВАСИЛЬЕВА		ЦНИИЭП ГОСГРАЖДАНСКИХ ЗДАНИЙ И ТУРИСТСКИХ КОМПЛЕКСОВ
ПРОВЕРИЛ	ОСИНА		
ИСПОЛНИЛ	ЛУКИНА		

19848 72 ФОРМАТ А4

Рис. 1

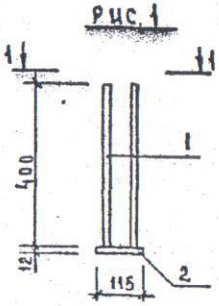
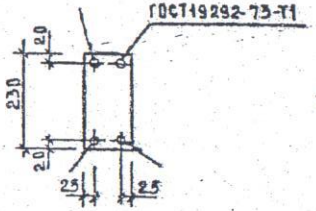
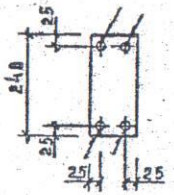


Рис. 2
ОСТАЛЬНОЕ СМ. РИС. 1

1—1



1—1

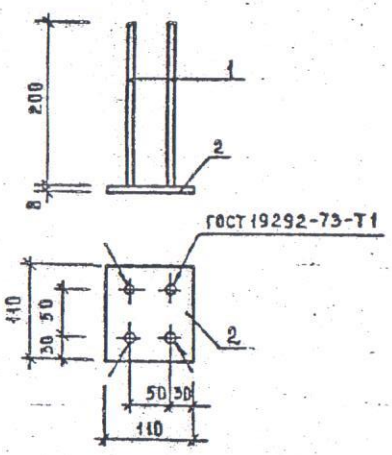


ОБОЗНАЧЕНИЕ	МАРКА	РИС.	МАССА,КГ
1.020-1/83.3-3 26	МН-30	1	4.41
-01	МН-31	2	5.12

НАЧ.ОТД	ВОЛЫНСКИЙ		1.020-1/83.3-3 26 СБ
Н.КОНТР	ПРИГОРЕВ		ИЗДЕЛИЕ ЗАКЛАДНОЕ МН- СБОРОЧНЫЙ ЧЕРТЕЖ
ГЛ.КОНСТР	ШАЦ		СТАДИЯ: Р; МАССА: СМ. ТАБЛ.; МАСШТАБ:
ГИП	ОСТРОВА		ЛИСТ: ; ЛИСТОВ: 1
РАЗРАБ	ЛУКИНА		ЦНИИЭП ГОСГРАЖДАНСКИХ ЗДАНИЙ И ТУРИСТСКИХ КОМПЛЕКСОВ
ПРОВЕРИЛ	ОСИНА		
ИСПОЛНИЛ	ВАСИЛЬЕВА		

19848 73 ФОРМАТ А4

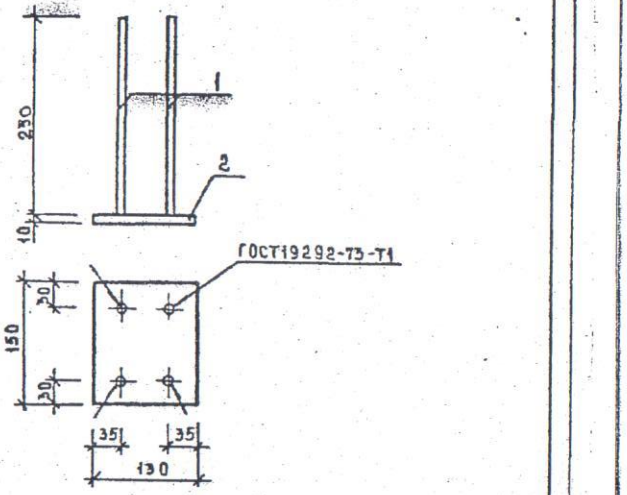
NormaCS© (NRMA10786A02778) www.normacs.ru 22.05.2013 09:59:01
NormaCS© (NRM 86A02778) www.normacs.ru 22.05.2013 09:59:01



Формат	Зона	Поз.	Обозначение	Наименование	Кол.	Прим.
				Документация		
А4			1.020-1/83.3-3 ООТО	Техническое описание		
				Детали:		
				Ст. отд. ГОСТ 5781-82		
Б4		1	10.013.200	Ф10 А$\overline{\text{III}}$ L = 200	4	0,12 кг
				Полоса ГОСТ 103-76		
Б4		2	8.110.060.110	8×110 ℓ = 110	1	0,76 кг

Нач. отд.	Вольнский		1.020-1/83.3-3 27
Н. контр.	Пригорев		Изделие закладное МН-32
Гл. констр.	Шац		Стадия: Р; Масса: 1,24 кг; Масштаб: 1:5
ГИП	Осина		Лист; Листов 1
Разраб.	Лукина		ЦНИИЭП туристско-бытовых зданий и туристских комплексов
Провер.	Острова		
Исполн.	Васильева		

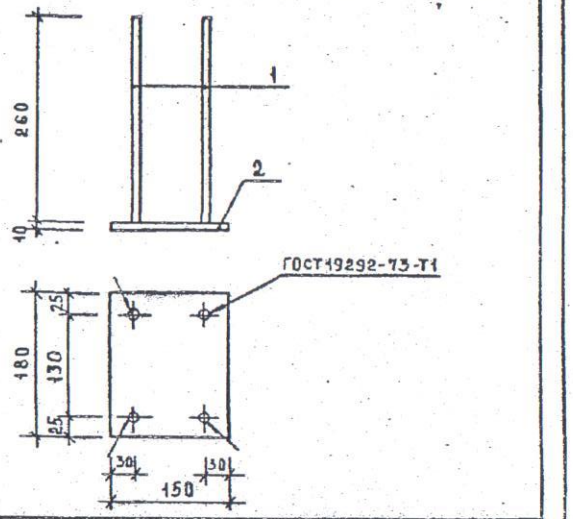
NormaCS© (NRMA10786A02778) www.normacs.ru 22.05.2013 09:59:01



Формат	Зона	Поз.	Обозначение	Наименование	Кол.	Прим.
				Документация		
А4			1.020-1/83.3-3 ООТО	Техническое описание		
				Детали:		
				Ст. отд. ГОСТ 5781-82		
Б4		1	12.013.230	Ф12 А$\overline{\text{III}}$ L = 230	4	0,29 кг
				Полоса ГОСТ 103-76		
Б4		2	10.150.060.150	-10×130 ℓ = 150	1	1,53 кг

Нач. отд.	Вольнский		1.020-1/83.3-3 28
Н. контр.	Пригорев		Изделие закладное МН-33
Гл. констр.	Шац		Стадия: Р; Масса: 2,11 кг; Масштаб: 1:5
ГИП	Осина		Лист; Листов 1
Разраб.	Лукина		ЦНИИЭП туристско-бытовых зданий и туристских комплексов
Провер.	Острова		
Исполн.	Васильева		

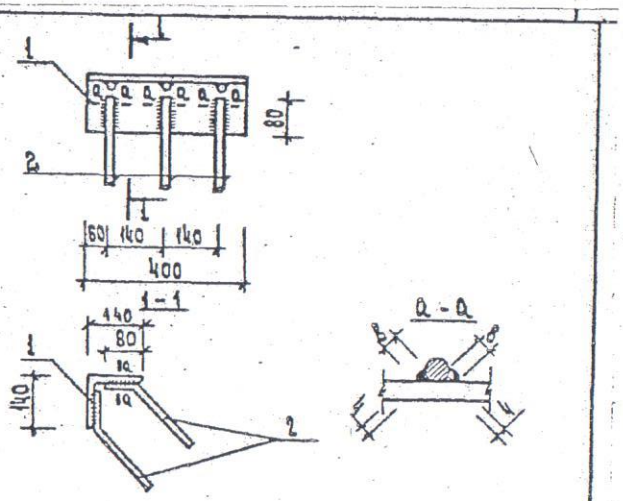
NormaCS© (NRM 36A02778) www.normacs.ru 22.05.2013 09:59:01



Формат	Зона	Поз.	Обозначение	Наименование	Кол.	Прим.
				ДОКУМЕНТАЦИЯ		
А4			1.020-1/83.3-3 ООТО	ТЕХНИЧЕСКОЕ ОПИСАНИЕ		
				ДЕТАЛИ:		
				СТ. ОТД. ГОСТ 5781-82		
БЧ		1	10.Д13.260	ФЮАIII L=260	4	0,16 кг
				ПОЛОСА ГОСТ 103-76		
БЧ		2	10.150.060.180	-10×150 L=180	1	2,12 кг

1.020-1/83.3-3 29			
НАЧ. ОТД.	ВОЛЬНСКИЙ		
Н. КОНТР.	ПРИГОРЕВ		
ГЛ. КОНСТР.	ШАЦ		
ГИП	ОСТРОВК		
РАЗРАБ.	АУКИНА		
ПРОВЕР.	ВСИНА		
ИСПОЛНИТ.	ВАСИЛЬЕВА		
ИЗДЕЛИЕ ЗАКЛАДНОЕ МН-34	СТАДИЯ: Р	МАССА: 2,76кг	МАСШТАБ: 1:5
	ЛИСТ	ЛИСТОВ 1	
ЦНИИЭП торговых зданий и туристских комплексов			

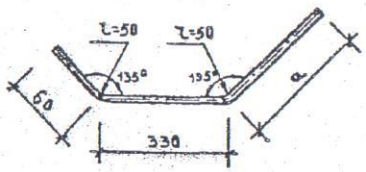
19848 76 ФОРМАТ А4



Формат	Зона	Поз.	Обозначение	Наименование	Кол.	Примеч.
				Документация		
А4			1.020-1/83.3-3 ООТО	Техническое описание		
				Детали:		
				Уголок ГОСТ 8509-72*		
БЧ		1	140.140.10.080.400	L140×140×10 L=400	1	8,60 кг
А4		2	1.020-1/83.3-3 35	Стержень гнутый Ст-I Э	6	0,25 кг

1.020-1/83.3-3 30			
НАЧ. ОТД.	ЗЛЫНСКИЙ		
Н. КОНТР.	ПРИГОРЕВ		
ГЛ. КОНСТ.	ШАЦ		
ГИП	ОСИКА		
ГИП	ОСТРОВК		
ПРОВЕР.	МОСОВА		
ИСПОЛНИТ.	ВАСИЛЬЕВА		
Изделие закладное МН-35	Стадия: Р	Масса: 10,10кг	Масшт.: 1:10
	Лист	Листов 1	
ЦНИИЭП торговых зданий и туристских комплексов			

19848 77



ОБОЗНАЧЕНИЕ	МАРКА	a, мм	РАЗВЕРНУТАЯ ДЛИНА, мм	МАТЕРИАЛ	МАССА, кг
1.020-1/83.3-3 31	СГ-1	345	735	Ф14АIII ГОСТ 5781-82	0,90
-01	СГ-2	365	755	Ф16АIII ГОСТ 5781-82	1,27

1.020-1/83.3-3 31

Нач.отд.	Вольпинский		
Н.контр.	Григорьев		
Гл.конст.	Шадц		
ГИП	Острова		
Разраб.	Носова		
Проверил	Осина		
Исполнил	Лукина		

Стержень гнутый СГ-

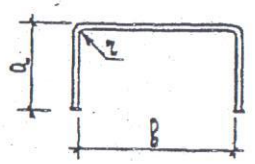
СТАДИЯ	МАССА	МАСШТАБ
Р	См. табл.	

ЛИСТ ЛИСТОВ 1

См. табл.

ЦНИИЭП торгово-бытовых зданий и туристских комплексов

19848 78 ФОРМАТ А4



Обозначение	Марка	Размеры, мм a	B	r	Развернутая длина мм	Материал	Масса, кг
1.020-1/83.3-3 32	СГ-3	100	190	20	390	Ф14А-I ГОСТ 5781-82	0,47
-01	СГ-4	100	190	20	390	Ф16А-I ГОСТ 5781-82	0,62
-02	СГ-5	80	240	15	400	Ф10А-I ГОСТ 5781-82	0,25
-03	СГ-6	90	240	15	410	Ф12А-I ГОСТ 5781-82	0,37
-04	СГ-7	100	240	20	440	Ф14А-I ГОСТ 5781-82	0,53
-05	СГ-8	80	190	15	350	Ф10А-I ГОСТ 5781-82	0,22
-06	СГ-9	90	190	15	370	Ф12А-I ГОСТ 5781-82	0,33
-07	СГ-10	100	140	20	340	Ф14А-I ГОСТ 5781-82	0,41
-08	СГ-11	90	140	15	320	Ф12А-I ГОСТ 5781-82	0,28
-09	СГ-12	110	490	25	710	Ф8А-III ГОСТ 5781-82	0,28
-10	СГ-16	160	470	30	790	Ф10А-III ГОСТ 5781-82	0,49
-11	СГ-17	90	200	15	380	Ф12А-I ГОСТ 5781-82	0,34
-12	СГ-18	80	140	15	300	Ф10А-I ГОСТ 5781-82	0,19

1.020-1/83.3-3 32

Нач.отд.	Вольпинский		
Н.контр.	Григорьев		
Гл.констр.	Шадц		
ГИП	Острова		
Разраб.	Лукина		
Провер.	Осина		
Исполн.	Васильева		

Стержень гнутый СГ-

Стадия	Масса	Масштаб
Р	См. табл.	

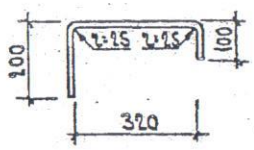
Лист Листов 1

См. табл.

ЦНИИЭП типовых зданий и туристских комплексов

19848 79 Формат А4

79

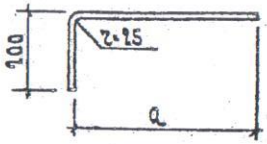


1.020-1/83.3-3 33

Нач.отд.	Колыцкий		Стержень гнутый СГ-13	Стадия	Масса	Масшт.
Н.контр.	Григорев			Р	0,25кг	
Гл.констр.	Шац			Лист	Листов 1	
ГИП	Острова		ф 8А-III ГОСТ 5781-82	ЦНИИЭП типовых зданий и спортивных комплексов		
Разраб.	Кукина					
Провер.	Осина					
Исполн.	Васильева					

19878 30

80



Обозначение	Марка	a, мм	Развернутая длина, мм	Масса, кг
1.020-1/83.3-3 34	СГ-14	340	590	0,23
-01	СГ-15	440	640	0,25

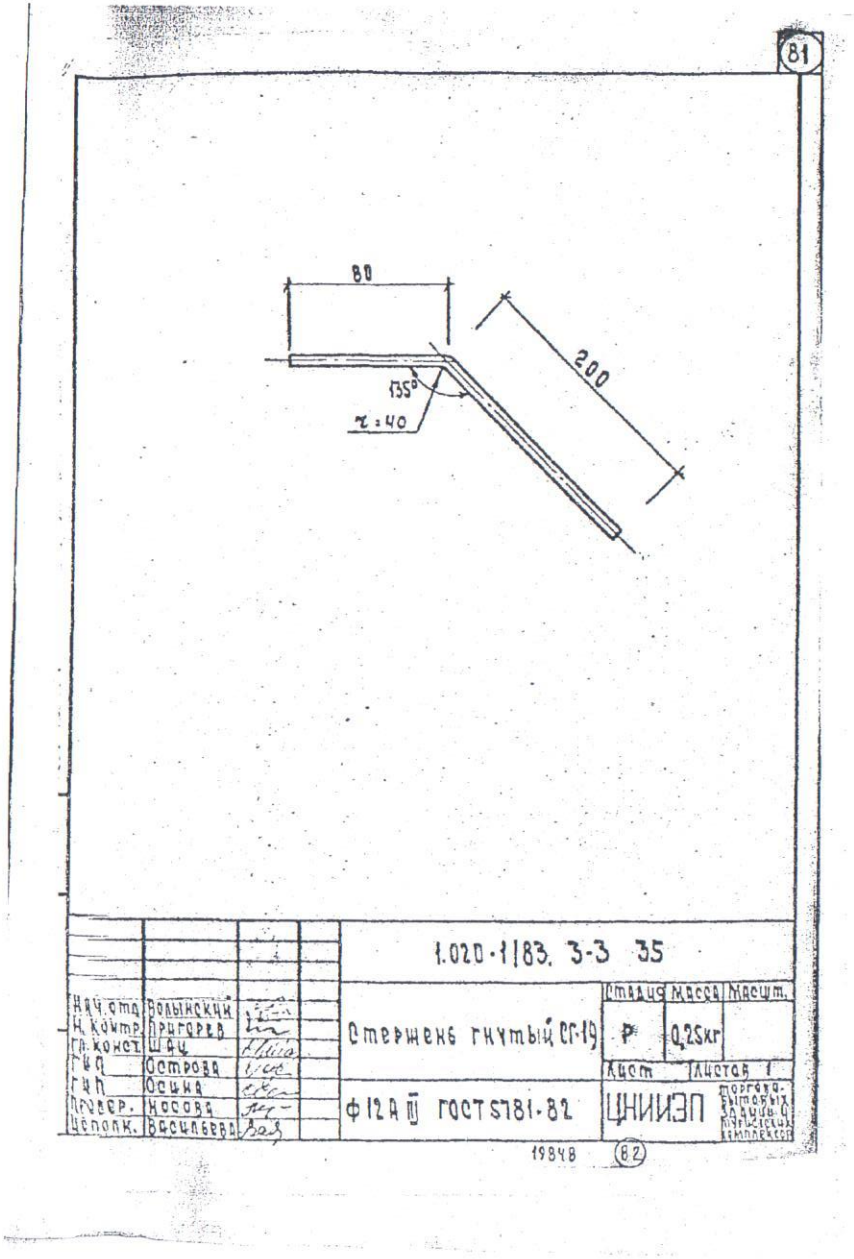
1.020-1/83.3-3 34

Нач.отд.	Колыцкий		Стержень гнутый СГ-	Стадия	Масса	Масшт.
Н.контр.	Григорев			Р	1 кг. 1 м.	
Гл.констр.	Шац			1 сост.	1 листов 1	
ГИП	Острова		ф 8А-III ГОСТ 5781-82	ЦНИИЭП типовых зданий и спортивных комплексов		
Разраб.	Кукина					
Провер.	Осина					
Исполн.	Васильева					

19878 81 Формат А4

NormaCS© (NRMA10786A02778) www.normacs.ru 22.05.2013 09:59:01

NormaCS© (NRMA10786A02778) www.normacs.ru 22.05.2013 09:59:01



NormaCS© (NRMA10786A02778) www.normacs.ru 22.05.2013 09:59:01