ТИПОВЫЕ КОНСТРУКЦИИ, ИЗДЕЛИЯ И УЗЛЫ ЗДАНИЙ И СООРУЖЕНИЙ

СЕРИЯ 1.020-1/83

КОНСТРУКЦИИ КАРКАСА МЕЖВИДОВОГО ПРИМЕНЕНИЯ ДЛЯ МНОГОЭТАЖНЫХ ОБЩЕСТВЕННЫХ ЗДАНИЙ, ПРОИЗВОДСТВЕННЫХ И ВСПОМОГАТЕЛЬНЫХ ЗДАНИЙ ПРОМЫШЛЕННЫХ ПРЕДПРИЯТИЙ

ВЫПУСК 2-15

КОЛОННЫ СЕЧЕНИЕМ 300Х300 И 400Х400 мм. АРМАТУРНЫЕ И ЗАКЛАДНЫЕ ИЗДЕЛИЯ

РАБОЧИЕ ЧЕРТЕЖИ

РАЗРАБОТАНЫ

ЦНИИЭП торгово-бытовых зданий и туристских комплексов

ДИРЕКТОР ИН-ТА В. ЛЕПСКИЙ

НАЧ. ОТДЕЛА Б. ВОЛЫНСКИЙ

ГЛ. ИНЖ. ПРОЕКТА Н. НИКОНОРОВА

ГЛ. ИНЖ. ПРОЕКТА А. КОЛДЫШЕВА

РУК. СЕКТОРА В. ДОВГАЛЮК

ЦНИИ промзданий

ГЛ. ИНЖ. ИН-ТА В. ГРАНЕВ

НАЧ. ОТДЕЛА Э. КОДЫШ

НИИЖБ Госстроя СССР

ЗАМ. ДИРЕКТОРА ИН-ТА Н. КОРОВИН

РУК. ЛАБОРАТОРИИ А. ВАСИЛЬЕВ

Гипростроммаш

ГЛ. ИНЖЕНЕР ИН-ТА В. БУЗИНОВ

ГЛ. ТЕХНОЛОГ ОТДЕЛА АРМАТУРНЫХ РАБОТ Т. ЗАНЕВСКАЯ

УТВЕРЖДЕНЫ Госстроем СССР

ПОСТАНОВЛЕНИЕ ОТ 13.07.1984г N112

ВВЕДЕНЫ В ДЕЙСТВИЕ С 01.09.1984г

NormaCS® (NRMA10786A02778)

www.normacs.ru

23.05.2013 17:58:54

Обозначение	Наименование	Стр.
1.020-1/83.2-15 00	Содержание	2
1.020-1/83.2-15 00ТО	Техническое описание	3
1.020-1/83.2-15 01	Сетка С-1	4
1.020-1/83.2-15 02	Сетка С-2	4
1.020-1/83.2-15 03	Стержень составной СС	5
1.020-1/83.2-15 04	Изделие закладное МН-1	6
1.020-1/83.2-15 05	Изделие закладное МН-2	6
1.020-1/83.2-15 06	Изделие закладное МН-3	7
1.020-1/83.2-15 07	Изделие закладное МН-4	8
1.020-1/83.2-15 08	Стержень отдельный	9
1.020-1/83.2-15 09	Сетка косвенного армирования СКА-1; СКА-3	9
1.020-1/83.2-15 10	Сетка косвенного армирования СКА-2; СКА-4	10
1.020-1/83.2-15 11	Изделие закладное МН-5; МН-7	11
1.020-1/83.2-15 12	Изделие закладное МН-6; МН-8	12
1.020-1/83.2-15 13	Изделие закладное МН-9; МН-11	13
1.020-1/83.2-15 14	Изделие закладное МН-10; МН-12	14
1.020-1/83.2-15 15	Пластина	15
1.020-1/83.2-15 16	Пластина	16
1.020-1/83.2-15 17	Стержень гнутый	16
1.020-1/83.2-15 18	Стержень гнутый	17
1.020-1/83.2-15 19	Стержень гнутый	17
1.020-1/83.2-15 20	Пластина	18
1.020-1/83.2-15 21	Пластина	18
1.020-1/83.2-15 22	Пластина	19

Взам. инв. № | Подпись и дата | Инв. № подл.

Нач. отд.	Бельинский	
Гл. конст.	Шац	
Н. контр.	Григорев	
ГИП	Колдашева	
Разраб.	Сливина	
Провер.	Никанорова	

1.020-1/83.2-15 00

Содержание

Стадия	Лист	Листов
Р	1	2

ЦНИИЭП торгово-бытовых зданий и туристских комплексов

Обозначение	Наименование	Стр.
1.020-1/83.2-15 23	Изделие закладное МН-13-МН-18, МН-38, МН-39	2
1.020-1/83.2-15 24	Изделие закладное МН-19-МН-24, МН-33; МН-34; МН-40-МН-42	2
1.020-1/83.2-15 25	Изделие закладное МН-25; МН-26	2
1.020-1/83.2-15 26	Изделие закладное МН-27-МН-32 МН-36, МН-37	2
1.020-1/83.2-15 27	Изделие закладное МН-35	2
1.020-1/83.2-15 28	Пластина	2
1.020-1/83.2-15 29	Пластина	2
1.020-1/83.2-15 30	Пластина	2
1.020-1/83.2-15 31	Изделие закладное МН-43, МН-44	2
1.020-1/83.2-15 32	Изделие закладное МН-45	3
1.020-1/83.2-15 33	Изделие закладное МН-46	3
1.020-1/83.2-15 34	Изделие закладное МН-47	3
1.020-1/83.2-15 35	Изделие закладное МН-48, МН-49, МН-50	3
1.020-1/83.2-15 36	Изделие закладное МН-51, МН-52	3
1.020-1/83.2-15 37	Пластина	3
1.020-1/83.2-15 38	Пластина	3
1.020-1/83.2-15 39	Пластина	3
1.020-1/83.2-15 40	Пластина	3

Взам. инв. № | Подпись и дата | Инв. № подл.

1.020-1/83.2-15 00

19845

Настоящий альбом содержит рабочие чертежи арматурных сеток и закладных деталей для серии 1.020-1/83.2 рассчитанных на серийное изготовление на типовом и нестандартном оборудовании заводов ЖБК и специализированных механических заводах.

Изготовление арматурных изделий должно производиться в соответствии с

- ГОСТ 10922-75. „Арматурные детали сварные для железобетонных изделий и конструкций. Технические требования и методы испытаний".
- ГОСТ 14098-68 „Соединения сварные арматуры железобетонных изделий и конструкций. Контактная и ванная сварка. Основные типы и конструктивные элементы."
- СН 393-78 „Инструкция по сварке соединений арматуры и закладных деталей железобетонных конструкций."
- Указания по заводской технологии изготовления изделий. Альбом 1.020-1/83.07

Дуговая сварка крестообразных соединений не допускается.

Применение ручной дуговой сварки тавровых соединений закладных деталей не допускается.

Испытание сварных соединений арматуры и закладных деталей на растяжение обязательно.

Перечень выпусков входящих в состав серии 1.020-1/83 приведен в выпуске 0-0

Отд.	Волынский		1.020 1/83.2-15 ООТО
Конст.	Шац		
Инж.	Григорев		Техническое описание
	Колдашева		
Зраб.	Богданова		
Проверил	Никанорова		

Стадия	Лист	Листов
Р	1	2

ЦНИИЭП торгово-бытовых зданий и туристских комплексов

Инв. N подл. | Подпись и дата | Взам. инв. N

1.020 1/83.2-15 ООТО Лист 2

ЭПВЦ КиевЗНИИЭП | ОПЕРАТОР ТЛП КОРТ | ПОДОВ

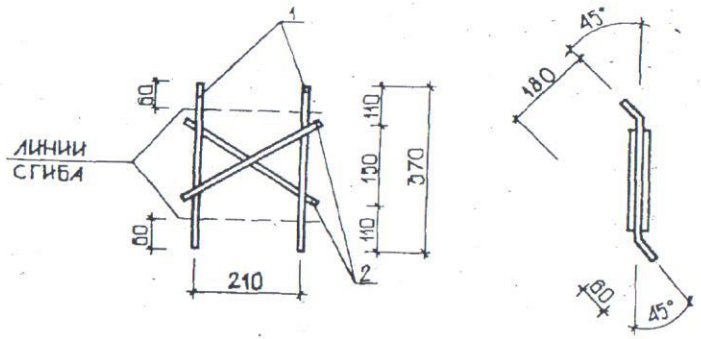

ФОРМАТ	ЗОНА	ПОЗ.	ОБОЗНАЧЕНИЕ	НАИМЕНОВАНИЕ	КОЛ.	ПРИМЕЧАНИЕ
А4			1.020-1/83.2-15 01СБ	ДОКУМЕНТАЦИЯ СБОРОЧНЫЙ ЧЕРТЕЖ		
А3			1.020-1/83.2-15 00ТО	ТЕХНИЧЕСКОЕ ОПИСАНИЕ		
				ДЕТАЛИ		
БЧ	1		10.013.370	СТ. ОТД. ГОСТ 5781-82 Ф10 А-III L=370	2	0.23КГ
БЧ	2		10.013.340	Ф10 А-III L=340	2	0.21КГ

НАЧ. ОТД.	ВОЛЫНСКИЙ		
Н.КОНТР	ПРИГОРЕВ		
ГЛ.КОНСТР	ШАЦ		
ГИП	КОЛДАШЕВА		
РАЗРАБ.	СЛИВИНА		
ПРОВЕРИЛ	НИКОНОРОВА		
ИСПОЛНИЛ	БОГДАНОВА		

I.020-I/83.2-I5 01

СЕТКА С - I

СТАДИЯ	МАССА	МАСШТАБ
Р	0.875	

ЛИСТ | ЛИСТОВ

ЦНИИЭП

ЭПВЦ КиевЗНИИЭП | ОПЕРАТОР ТЛП КОРТ | ПОДОВ

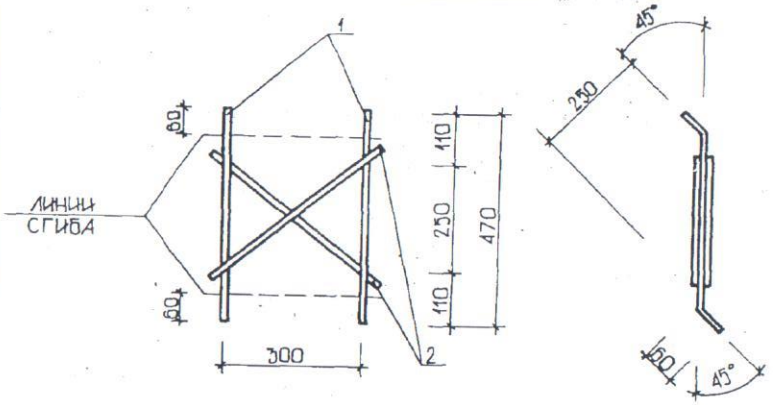

ФОРМАТ	ЗОНА	ПОЗ.	ОБОЗНАЧЕНИЕ	НАИМЕНОВАНИЕ	КОЛ.	ПРИМЕЧАНИЕ
А4			1.020-1/83.2-15 02СБ	ДОКУМЕНТАЦИЯ СБОРОЧНЫЙ ЧЕРТЕЖ		
А3			1.020-1/83.2-15 00ТО	ТЕХНИЧЕСКОЕ ОПИСАНИЕ		
				ДЕТАЛИ		
БЧ	1		10.013.470	СТ. ОТД. ГОСТ 5781-82 Ф10 А-III L=470	2	0.29К
БЧ	2		10.013.420	Ф10 А-III L=420	2	0.25К

НАЧ. ОТД.	ВОЛЫНСКИЙ		
Н.КОНТР	ПРИГОРЕВ		
ГЛ.КОНСТР	ШАЦ		
ГИП	НИКОНОРОВА		
РАЗРАБ.	МИТЕЙКО		
ПРОВЕРИЛ	КОЛДАШЕВА		
ИСПОЛНИЛ	ЛАРИОНОВА		

I.020-I/83.2-I5 02

СЕТКА С-2

СТАДИЯ	МАССА	МАСШТАБ
Р	I.073	

ЛИСТ | ЛИСТОВ I

ЦНИИЭП торгово бытовых зданий и туристских комплексов

19845 5 ФОРМАТ А4

ФОРМАТ	ЗОНА	ПОЗ	ОБОЗНАЧЕНИЕ	НАИМЕНОВАНИЕ	КОЛ.	ПРИМЕЧАНИЕ
А4			1.020-1/83.2-15 03СБ	ДОКУМЕНТАЦИЯ СБОРОЧНЫЙ ЧЕРТЕЖ		
А3			1.020-1/83.2-15 00ТО	ТЕХНИЧЕСКОЕ ОПИСАНИЕ		
			ПЕРЕМЕННЫЕ ДАННЫЕ	ДЛЯ ИСПОЛНЕНИЙ:		
				1.020-1/83.2-15 03 СС-1 ДЕТАЛИ		
БЧ	1		16.013.2640	СТ. ОТД. ГОСТ 5781-82 Ф16 А-III L=2675	1	4.17КГ
А4	2		1.020-1/83.2-15 15	ПЛАСТИНА	1	
				1.020-1/83.2-15 03-01 СС-2 ДЕТАЛИ		
БЧ	1		16.013.3140	СТ. ОТД. ГОСТ 5781-82 Ф16 А-III L=3175	1	4.96КГ
А4	2		1.020-1/83.2-15 15	ПЛАСТИНА	1	
				1.020-1/83.2-15 03-02 СС-3 ДЕТАЛИ		
БЧ	1		20.013.2640	СТ. ОТД. ГОСТ 5781-82 Ф20 А-III L=2675	1	6.51КГ
А4	2		1.020-1/83.2-15 15	ПЛАСТИНА	1	
				1.020-1/83.2-15 03-03 СС-4 ДЕТАЛИ		
БЧ	1		20.013.3140	СТ. ОТД. ГОСТ 5781-82 Ф20 А-III L=3175	1	7.74КГ
А4	2		1.020-1/83.2-15 15	ПЛАСТИНА	1	

Н.ОТД.	ВОЛЫНСКИЙ		1.020-1/83.2-15 03
Н.КОНТР.	ПРИГОРЕВ		
ГЛ.КОНСТР.	ШАЦ		СТЕРЖЕНЬ СОСТАВНОЙ СС
ГИП	НИКОНОРОВА		СТАДИЯ Р / ЛИСТ / ЛИСТОВ
РАЗРАБ.	МИТЕЙКО		ЦНИИЭП торгово бытовых зданий и туристских комплексов
ПРОВЕРИЛ	КОЛДАШЕВА		
ГЛ.СПЕЦ.	ДОЛГОЧЕВА		

ФОРМАТ А4

ЭПВЦ КиевЗНИИЭП | ОПЕРАТОР ТПП КОРТ | ПОДПОВ

5

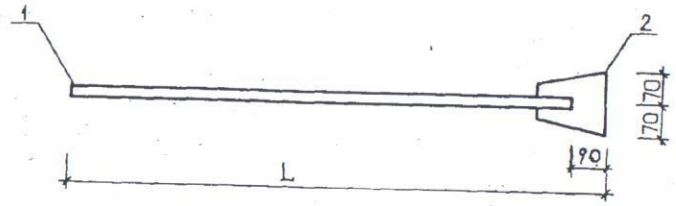

ОБОЗНАЧЕНИЕ	МАРКА	L	МАССА, КГ
I.020-I/83.2-I5 03	СС-I	2765	6.037
-0I	СС-2	3265	6.826
-02	СС-3	2765	8.38I
-03	СС-4	3265	9.6I4

НАЧ. ОТД.	ВОЛЫНСКИЙ		I.020-I/83.2-I5 03 СБ
Н.КОНТР.	ПРИГОРЕВ		
ГЛ.КОНСТР.	ШАЦ		СТЕРЖЕНЬ СОСТАВНОЙ СС СБОРОЧНЫЙ ЧЕРТЕЖ
ГИП	КОЛДАШЕВА		СТАДИЯ Р / МАССА см ТАБЛ. / МАСШТАБ
РАЗРАБ.	СЛИВИНА		ЛИСТ / ЛИСТОВ 1
ПРОВЕРИЛ	НИКОНОРОВА		ЦНИИЭП торгово бытовых зданий и туристских комплексов
ГЛ.СПЕЦ.	БОГДАНОВА		

ВЗАМ. ИНВ. № | ПОДП. И ДАТА | ИНВ. № ПОДЛ.

19845 6

ФОРМАТ А4

ЭПВЦ КиевЗНИИЭП | ОПЕРАТОР ТЛП КОРТ | ПОДОВ

14098-85-Т1

ГОСТ ~~19292-73-Т1~~

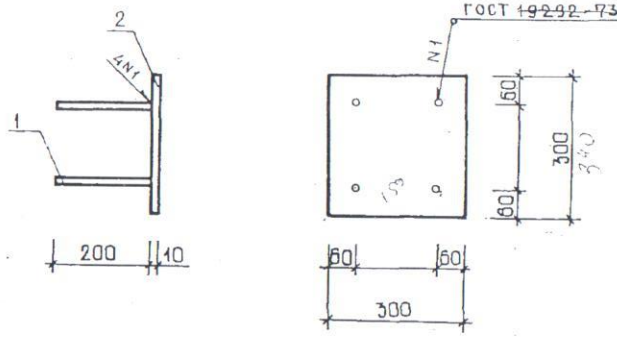

ФОРМАТ	ЗОНА	ПОЗ	ОБОЗНАЧЕНИЕ	НАИМЕНОВАНИЕ	КОЛ.	ПРИМЕЧАНИЕ
А4			1.020-1/83.2-15 04СБ	ДОКУМЕНТАЦИЯ СБОРОЧНЫЙ ЧЕРТЕЖ		
А3			1.020-1/83.2-15 00ТО	ТЕХНИЧЕСКОЕ ОПИСАНИЕ		
				ДЕТАЛИ		
БЧ	1		16.013.200	СТ. ОТД. ГОСТ 5781-82 Ф16 А-III L=200	4	0.32КГ
БЧ	2		10.300.060.300	ПОЛОСА ГОСТ 103-76 -10Х300 L=300	1	7.06КГ

НАЧ. ОТД	ВОЛЫНСКИЙ		
Н.КОНТР	ПРИГОРЕВ		
ГЛ.КОНСТР	ШАЦ		
ГИП	КОЛДАШЕВА		
РАЗРАБ.	СЛИВИНА		
ПРОВЕРИЛ	НИКОНОРОВА		
ИСПОЛНИЛ	БОГДАНОВА		

I.020-I/83.2-I5 04

ИЗДЕЛИЕ ЗАКЛАДНОЕ МН - I

СТАДИЯ	МАССА	МАСШТАБ
Р	8.328	

ЛИСТ

ЦНИИЭП торгово-бытовых зданий и туристских комплексов

ЭПВЦ КиевЗНИИЭП | ОПЕРАТОР ТЛП КОРТ | ПОДОВ

ГОСТ 19292-73-Т1

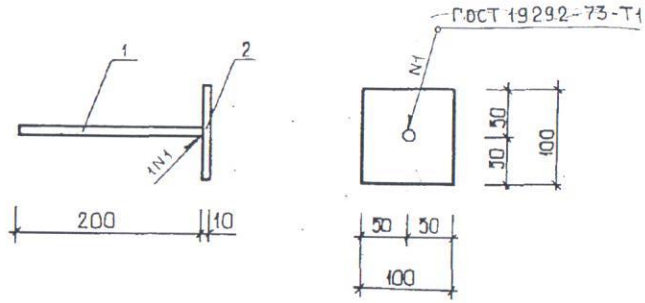

ФОРМАТ	ЗОНА	ПОЗ	ОБОЗНАЧЕНИЕ	НАИМЕНОВАНИЕ	КОЛ.	ПРИМЕЧАНИЕ
А4			1.020-1/83.2-15 05СБ	ДОКУМЕНТАЦИЯ СБОРОЧНЫЙ ЧЕРТЕЖ		
А3			1.020-1/83.2-15 00ТО	ТЕХНИЧЕСКОЕ ОПИСАНИЕ		
				ДЕТАЛИ		
БЧ	1		16.013.200	СТ. ОТД. ГОСТ 5781-82 Ф16 А-III L=200	1	0.32
БЧ	2		10.100.060.100	ПОЛОСА ГОСТ 103-76 -10Х100 L=100	1	0.78

НАЧ. ОТД	ВОЛЫНСКИЙ		
Н.КОНТР	ПРИГОРЕВ		
ГЛ.КОНСТР	ШАЦ		
ГИП	НИКОНОРОВА		
РАЗРАБ.	МИТЕЙКО		
ПРОВЕРИЛ	КОЛДАШЕВА		
ИСПОЛНИЛ	ЛАРИОНОВА		

I.020-I/83.2-I5 05

ИЗДЕЛИЕ ЗАКЛАДНОЕ МН - 2

СТАДИЯ	МАССА	МАСШТ
Р	I.I0I	

ЛИСТ | ЛИСТОВ I

ЦНИИЭП торгово-бытовых зданий и туристских комплексов

ВЗАМ. ИНВ.№ | ПОДП. И ДАТА | ИНВ. № ПОДЛ.

ФОРМАТ	ЗОНА	ПОЗ	ОБОЗНАЧЕНИЕ	НАИМЕНОВАНИЕ	КОЛ.	ПРИМЕЧАНИЕ
				ДОКУМЕНТАЦИЯ		
А4			1.020-1/83.2-15 06СБ	СБОРОЧНЫЙ ЧЕРТЕЖ		
А3			1.020-1/83.2-15 00ТО	ТЕХНИЧЕСКОЕ ОПИСАНИЕ		
				ДЕТАЛИ		
А4		1	1.020-1/83.2-15 17	СТЕРЖЕНЬ ГНУТЫЙ СТ. ОТД. ГОСТ 5781-82	2	
БЧ		2	10.013.130	Ф10 А-III L=130	4	0.08КГ
БЧ		3	12.013.190	Ф12 А-III L=190	2	0.17КГ
БЧ		4	20.013.405	Ф20 А-III L=405	2	1.00КГ
БЧ		5	25.013.410	Ф25 А-III L=410	2	1.58КГ
А4		6	1.020-1/83 2-15 16	ПЛАСТИНА	2	
БЧ		7	10.120.060.290	ПОЛОСА ГОСТ 103-76 -10Х120 L=290	1	2.73КГ

НАЧ.ОТД.	ВОЛЫНСКИЙ		1.020-1/83.2-15 06
Н.КОНТР.	ПРИГОРЕВ		
ГЛ.КОНСТР.	ШАЦ		ИЗДЕЛИЕ ЗАКЛАДНОЕ МН-3
ГИП	НИКОНОРОВА		СТАДИЯ Р / ЛИСТ / ЛИСТОВ I
РАЗРАБ.	МИТЕЙКО		ЦНИИЭП торгово-бытовых зданий и туристских комплексов
ПРОВЕРИЛ	КОЛДАШЕВА		
ИСПОЛНИЛ	ЛАРИОНОВА		

ЭПВЦ КиевЗНИИЭП

ОПЕРАТОР ТЛП КОРТ ПОПОВ

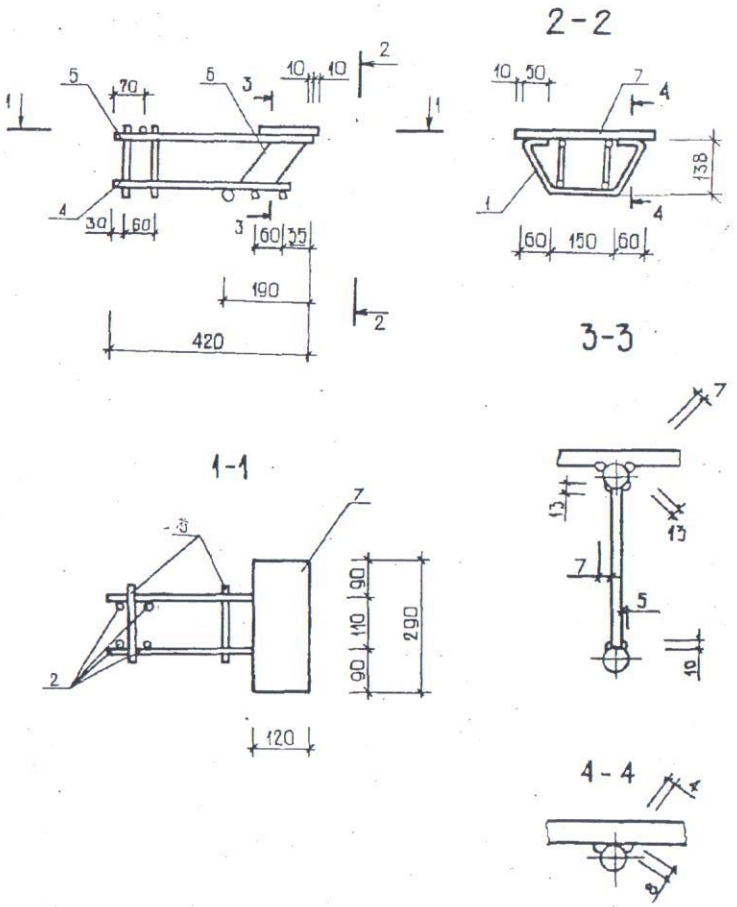

НАЧ. ОТД.	ВОЛЫНСКИЙ		I.020-I/83.2-I5 06 СБ
Н.КОНТР.	ПРИГОРЕВ		
ГЛ.КОНСТР.	ШАЦ		ИЗДЕЛИЕ ЗАКЛАДНОЕ МН - 3
ГИП	КОЛДАШЕВА		СТАДИЯ Р / МАССА 9.874 / МАСШТАБ
ГИП АБ.	СЛИВИНА		СБОРОЧНЫЙ ЧЕРТЕЖ
РАЗРАБ.	НИКОНОРОВА		ЛИСТ / ЛИСТОВ I
ПРОВЕРИЛ	ОГДАНОВА		ЦНИИЭП торгово-бытовых зданий и туристских комплексов
ИСПОЛНИЛ	ЛАР		

ВЗАМ. ИНВ. № / ПОДП. И ДАТА / ИНВ. № ПОДЛ.

ФОРМАТ	ЗОНА	ПОЗ.	ОБОЗНАЧЕНИЕ	НАИМЕНОВАНИЕ	КОЛ.	ПРИМЕЧАНИЕ
				ДОКУМЕНТАЦИЯ		
А4			1.020-1/83.2-15 07СБ	СБОРОЧНЫЙ ЧЕРТЕЖ		
А3			1.020-1/83.2-15 00ТО	ТЕХНИЧЕСКОЕ ОПИСАНИЕ		
				ДЕТАЛИ		
А4		1	1.020-1/83.2-15 17	СТЕРЖЕНЬ ГНУТЫЙ СТ. ОТД. ГОСТ 5781-82	4	
БЧ		2	12.013.190	Ф12 А-III L=190	2	0.17КГ
БЧ		3	20.013.560	Ф20 А-III L=560	2	1.38КГ
БЧ		4	25.013.570	Ф25 А-III L=570	2	2.20КГ
А4		5	1.020-1/83.2-15 16	ПЛАСТИНА	4	
БЧ		6	10.120.060.290	ПОЛОСА ГОСТ 103-76 -10Х120 L=290	2	2.73КГ

ГИПТОР

ОПЕРАТОР ТПП КОРТ

ЭПВЦ КиевЗНИИЭП

ВЗАМ. ИНВ. № | ПОДПИСЬ И ДАТА | ИНВ. № ПОДЛ.

НАЧ.ОТД	ВОЛЫНСКИЙ	
Н.КОНТР	ПРИГОРЕВ	
ГЛ.КОНСТР	ШАЦ	
ГИП	НИКОНОРОВА	
РАЗРАБ.	СЛИВИНА	
ПРОВЕРИЛ	КОЛДАШЕВА	
ИСПОЛНИЛ	КАРИОНОВА	

1.020-1/83.2-15 07

ИЗДЕЛИЕ ЗАКЛАДНОЕ МН-4

СТАДИЯ Р | ЛИСТ | ЛИСТОВ

ЦНИИ

ДОПОВ

ОПЕРАТОР ТПП КОРТ

ЭПВЦ КиевЗНИИЭП

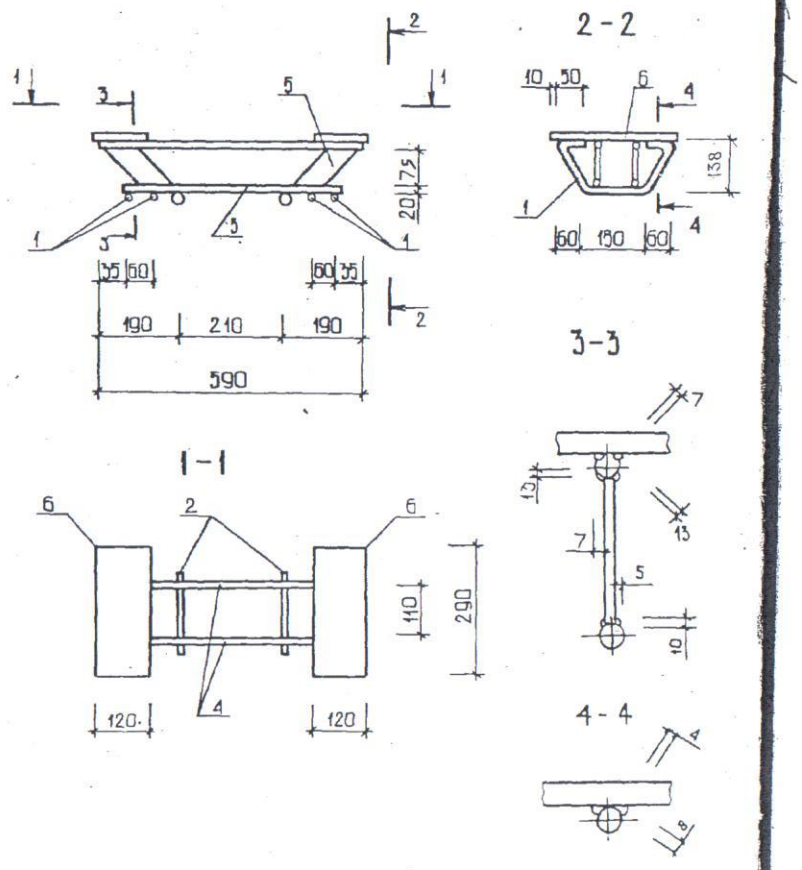

ВЗАМ. ИНВ. № | ПОДП. И ДАТА | ИНВ. № ПОДЛ.

НАЧ. ОТД.	ВОЛЫНСКИЙ	
Н.КОНТР	ПРИГОРЕВ	
ГЛ.КОНСТР	ШАЦ	
ГИП	КОЛДАШЕВА	
РАЗРАБ.	СЛИВИНА	
ПРОВЕРИЛ	НИКОНОРОВА	
ИСПОЛНИЛ	БОГДАНОВА	

I.020-I/83.2-I5 07 СБ

ИЗДЕЛИЕ ЗАКЛАДНОЕ МН - 4

СБОРОЧНЫЙ ЧЕРТЕЖ

СТАДИЯ	МАССА	МАСШТАБ
Р	I5.6I	

ЛИСТ | ЛИСТОВ I

ЦНИИЭП торгово-бытовых зданий и туристских комплексов

19845 9

ФОРМАТ А4

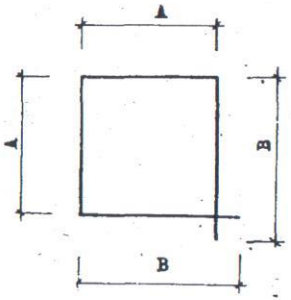

ОБОЗНАЧЕНИЕ	A	B	ДЛИНА МАРКИ	Ф	МАССА
I.020-I/83.2-I5 08	240	260	I000	6	0.222
-0I	250	270	I050	8	0.395
-02	260	280	I080	I0	0.6I7
-03	340	355	I390	6	0.308
-04	350	365	I430	8	0.565
-05	360	375	I470	I0	0.907

НАЧ ОТД	ВОЛЫНСКИЙ		
Н.КОНТР	ПРИГОРЕВ		
Гл.КОНСТР	ШАЦ		
ГИП	КОЛДАШЕВА		
РАЗРАБ	СЛИБИНА		
ПРОВЕРИЛ	НИКОНОФОВА		
ИСПОЛНИЛ	БОГДАНОВА		

I.020-I/83.2-I5 08

СТЕРЖЕНЬ ОТДЕЛЬНЫЙ

СТАДИЯ	МАССА	МАСШТАБ
Р	СМ ТАБЛ.	
ЛИСТ	ЛИСТОВ I	

Сталь класса А-I ГОСТ 578I-82

ЦНИИЭП торгово-бытовых зданий и туристских комплексов

ФОРМАТ А4

ТРИГОР

ОПЕРАТОР ТЛП КОРТ

ЭПВЦ КиелЗНИИЭП

ФОРМАТ	ЗОНА	ПОЗ.	ОБОЗНАЧЕНИЕ	НАИМЕНОВАНИЕ	КОЛ.	ПРИМЕЧАНИЕ
А4			1.020-1/83.2-15 09СБ	ДОКУМЕНТАЦИЯ СБОРОЧНЫЙ ЧЕРТЕЖ		
А3			1.020-1/83.2-15 00ТО	ТЕХНИЧЕСКОЕ ОПИСАНИЕ		
			ПЕРЕМЕННЫЕ ДАННЫЕ	ДЛЯ ИСПОЛНЕНИЙ:		
				1.020-1/83.2-15 09 СКА-1 ДЕТАЛИ		
ВЧ	1		8.013.390	СТ. ОТД. ГОСТ 5781-82 Ф8 А-Ш L=390	14	0.15КГ
				1.020-1/83.2-15 09-01 СКА-3 ДЕТАЛИ		
ВЧ	1		10.013.390	СТ. ОТД. ГОСТ 5781-82 Ф10 А-Ш L=390	14	0.24КГ

ВЗАМ. ИНВ №

ПОДПИСЬ И ДАТА

ИНВ № ПОДЛ.

НАЧ ОТД	ВОЛЫНСКИЙ		
Н.КОНТР	ПРИГОРЕВ		
Гл.КОНСТР	ШАЦ		
ГИП	НИКОНОФОВА		
РАЗРАБ	МИТЕЙКО		
ПРОВЕРИЛ	КОЛДАШЕВА		
ИСПОЛНИЛ	ЛАРИОНОВА		

1.020-1/83.2-15 09

СЕТКА КОСВЕННОГО АРМИРОВАНИЯ СКА-I, СКА-3

СТАДИЯ	ЛИСТ	ЛИСТОВ
Р		Т

ЦНИИЭП торгово-бытовых зданий и туристских комплексов

19845 10

ФОРМАТ А4

ЭПВЦ КиевЗНИИЭП | ОПЕРАТОР ТПП КОРТ | ЖУКОВ

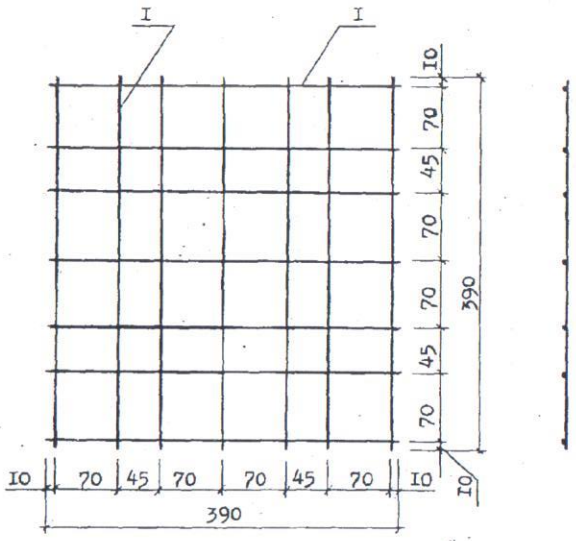

ОБОЗНАЧЕНИЕ	МАРКА	МАССА, кг
I.020-I/83.2-I5 09	СКА-I	2.154
-0I	СКА-3	3.366

I.020-I/83.2-I5 09 СБ

НАЧ. ОТД.	ВОЛЫНСКИЙ	
Н.КОНТР.	ПРИГОРЕВ	
ГЛ.КОНСТР.	ШАЦ	
ГИП	КОЛДАШЕВА	
РАЗРАБ.	СЛИВИНА	
ПРОВЕРИЛ	НИКОНОРОВА	
ИСПОЛНИЛ	БОГДАНОВА	

СЕТКА КОСВЕННОГО АРМИРОВАНИЯ СКА-I, СКА-3 СБОРОЧНЫЙ ЧЕРТЕЖ

СТАДИЯ	МАССА	МАСШТАБ
Р	СМ ТАБЛ.	
ЛИСТ	ЛИСТОВ I	

ЦНИИЭП торгово-бытовых зданий и туристских комплексов

ТРИТОР | ОПЕРАТОР ТПП КОРТ | ЭПВЦ КиевЗНИИЭП

ФОРМАТ	ЗОНА	ПОЗ.	ОБОЗНАЧЕНИЕ	НАИМЕНОВАНИЕ	КОЛ.	ПРИМЕЧАНИЕ
А4			1.020-1/83.2-15 10СВ	ДОКУМЕНТАЦИЯ СБОРОЧНЫЙ ЧЕРТЕЖ		
А3			1.020-1/83.2-15 00ТО	ТЕХНИЧЕСКОЕ ОПИСАНИЕ		
			ПЕРЕМЕННЫЕ ДАННЫЕ	ДЛЯ ИСПОЛНЕНИЙ:		
				1.020-1/83.2-15 10 СКА-2 ДЕТАЛИ СТ. ОТД. ГОСТ 5781-82		
БЧ	1		8.013.390	Ф8 А-III L=390	6	0.15К
БЧ	2		8.013.160	Ф8 А-III L=160	8	0.06К
				1.020-1/83.2-15 10-01 СКА-4 ДЕТАЛИ СТ. ОТД. ГОСТ 5781-82		
БЧ	1		10.013.390	Ф10 А-III L=390	6	0.24К
БЧ	2		10.013.160	Ф10 А-III L=160	8	0.10К

1.020-1/83.2-15 10

НАЧ.ОТД.	ВОЛЫНСКИЙ	
Н.КОНТР.	ПРИГОРЕВ	
ГЛ.КОНСТР.	ШАЦ	
ГИП	НИКОНОРОВА	
РАЗРАБ.	МИТЕЙКО	
ПРОВЕРИЛ	КОЛДАШЕВА	
ИСПОЛНИЛ	ЛАРИОНОВА	

СЕТКА КОСВЕННОГО АРМИРОВАНИЯ СКА-2, СКА-4

СТАДИЯ	ЛИСТ	ЛИСТОВ
Р		

ЦНИИЭП торгово-бытовых зданий и туристских комплексов

19845 11 ФОРМАТ А4

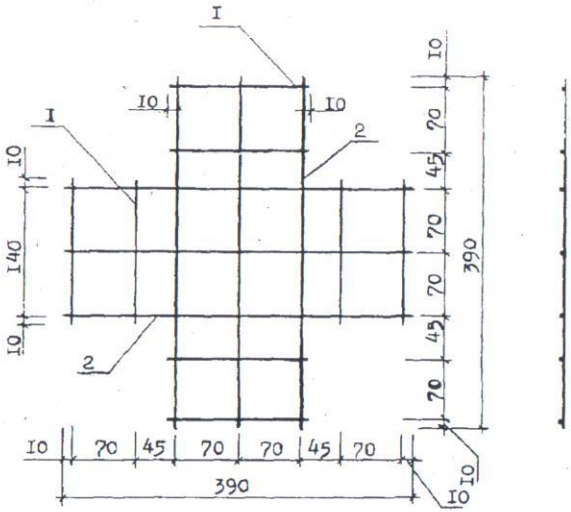

ОБОЗНАЧЕНИЕ	МАРКА	МАССА, кг
I.020-I/83.2-I5 I0	СКА-2	I.428
-0I	СКА-4	2.232

			I.020-I/83.2-I5 I0 СБ
ГЛ. ОТД.	ВОЛЫНСКИЙ		СЕТКА КОСВЕННОГО АРМИРОВАНИЯ СКА-2, СКА-4 СБОРОЧНЫЙ ЧЕРТЕЖ
Н.КОНТР	ПРИГОРЕВ		СТАДИЯ: Р; МАССА: СМ ТАБЛ.; МАСШТАБ
Гл.КОНСТР	ШАЦ		ЛИСТ; ЛИСТОВ I
ГИП	КОЛДАШЕВА		ЦНИИЭП торгово-бытовых зданий и туристских комплексов
РАЗРАБ.	СЛИВИНА		
ПРОВЕРИЛ	НИКОНОРОВА		
ИСПОЛНИЛ	БОГДАНОВА		

ГРИГОР
ОПЕРАТОР ТЛП КОРТ
ЭПВЦ КиевЗНИИЭП

ФОРМАТ	ЗОНА	ПОЗ	ОБОЗНАЧЕНИЕ	НАИМЕНОВАНИЕ	КОЛ	ПРИМЕЧАНИЕ
				ДОКУМЕНТАЦИЯ		
А4			1.020-1/83.2-15 11СБ	СБОРОЧНЫЙ ЧЕРТЕЖ		
А3			1.020-1/83.2-15 00ТО	ТЕХНИЧЕСКОЕ ОПИСАНИЕ		
			ПЕРЕМЕННЫЕ ДАННЫЕ	ДЛЯ ИСПОЛНЕНИЙ:		
				1.020-1/83.2-15 11 МН-5		
				ДЕТАЛИ		
А4		1	1.020-1/83.2-15 18	СТЕРЖЕНЬ ГНУТЫЙ СТ. ОТД. ГОСТ 5781-82	2	
БЧ		2	10.013.130	Ф10 А-III L=130	4	0.08КГ
БЧ		3	10.013.210	Ф10 А-III L=210	2	0.13КГ
БЧ		4	12.013.515	Ф12 А-III L=5I0	2	0.46КГ
БЧ		5	22.013.515	Ф22 А-III L=5I0	2	1.54КГ
А4		6	1.020-1/83.2-15 20	ПЛАСТИНА ПОЛОСА ГОСТ 103-76	2	
БЧ		7	10.120.060.360	-10Х120 L=360	1	3.39КГ
				1.020-1/83.2-15 11-01 МН-7		
				ДЕТАЛИ		
А4		1	1.020-1/83.2-15 19	СТЕРЖЕНЬ ГНУТЫЙ СТ. ОТД. ГОСТ 5781-82	2	
БЧ		2	10.013.130	Ф10 А-III L=130	4	0.08КГ
БЧ		3	12.013.210	Ф12 А-III L=210	2	0.19КГ
БЧ		4	20.013.515	Ф20 А-III L=5I0	2	1.27КГ
БЧ		5	28.013.515	Ф28 А-III L=5I0	2	2.49КГ
А4		6	1.020-1/83.2-15 20	ПЛАСТИНА ПОЛОСА ГОСТ 103-76	2	
БЧ		7	10.120.060.360	-10Х120 L=360	1	3.39КГ

ВЗАМ. ИНВ № | ПОДПИСЬ И ДАТА | ИНВ № ПОДЛ.

			1.020-1/83.2-15 11
ГЛ.ОТД	ВОЛЫНСКИЙ		ИЗДЕЛИЕ ЗАКЛАДНОЕ МН-5, МН-7
Н.КОНТР.	ПРИГОРЕВ		СТАДИЯ: Р; ЛИСТ; ЛИСТОВ I
Гл.КОНСТР	ШАЦ		ЦНИИЭП торгово-бытовых зданий и туристских комплексов
ГИП	НИКОНОРОВА		
РАЗРАБ.	МИТЕЙКО		
ПРОВЕРИЛ	КОЛДАШЕВА		
ИСПОЛНИЛ	ЛАРИОНОВА		

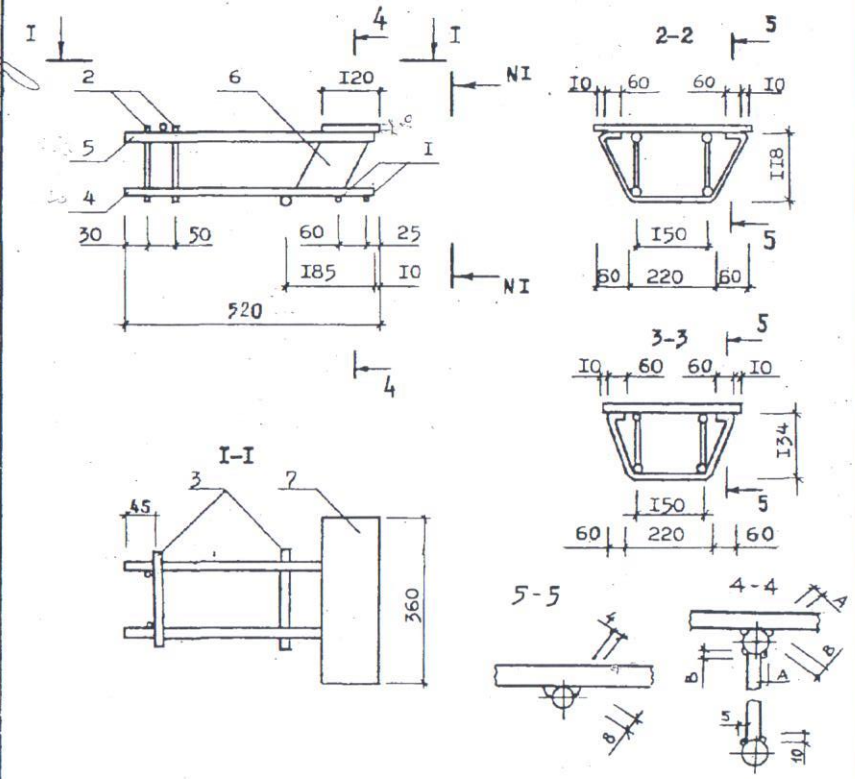

ОБОЗНАЧЕНИЕ	МАРКА	МАССА, кг	NI-NI	А, мм	В, мм
I.020-I/83.2-I5 II	МН-5	9.36	2-2	6	12
-0I	МН-7	I3.0I	3-3	7	14

I.020-I/83.2-I5 II СБ

ИЗДЕЛИЕ ЗАКЛАДНОЕ
МН-5, МН-7
СБОРОЧНЫЙ ЧЕРТЕЖ

СТАДИЯ	МАССА	МАСШТАБ
Р	см табл.	

ЛИСТ | ЛИСТОВ I

ЦНИИЭП торгово-бытовых зданий и туристских комплексов

НАЧ. ОТД. ВОЛЫНСКИЙ
Н.КОНТР ПРИГОРЕВ
ГЛ.КОНСТР ШАЦ
ГИП КОЛДАШЕВА
РАЗРАБ. СЛИВИНА
ПРОВЕРИЛ НИКОНОРОВА
ИСПОЛНИЛ БОГДАНОВА

ЭПВЦ КиевЗНИИЭП
ОПЕРАТОР ТПП КОРТ
ЖУКОВ

ВЗАМ. ИНВ.№ | ПОДПИСЬ И ДАТА | ИНВ.№ ПОДЛ.

ФОРМАТ А4

ФОРМАТ	ЗОНА	ПОЗ.	ОБОЗНАЧЕНИЕ	НАИМЕНОВАНИЕ	КОЛ.	ПРИМЕЧАНИЕ
				ДОКУМЕНТАЦИЯ		
А4			1.020-1/83.2-15 12СБ	СБОРОЧНЫЙ ЧЕРТЕЖ		
А3			1.020-1/83.2-15 00ТО	ТЕХНИЧЕСКОЕ ОПИСАНИЕ		
			ПЕРЕМЕННЫЕ ДАННЫЕ	ДЛЯ ИСПОЛНЕНИЙ:		
				1.020-1/83.2-15 12 МН-6		
				ДЕТАЛИ		
А4		1	1.020-1/83.2-15 18	СТЕРЖЕНЬ ГНУТЫЙ СТ. ОТД. ГОСТ 5781-82	4	
ВЧ		2	10.013.210	Ф10 А-III L=210	2	0.13кг
ВЧ		3	12.013.670	Ф12 А-III L=670	2	0.59кг
ВЧ		4	22.013.670	Ф22 А-III L=670	2	2.00кг
А4		5	1.020-1/83.2-15 20	ПЛАСТИНА ПОЛОСА ГОСТ 103-76	4	
ВЧ		6	10.120.060.360	-10Х120 L=360	2	3.39кг
				1.020-1/83.2-15 12-01 МН-8		
				ДЕТАЛИ		
А4		1	1.020-1/83.2-15 19	СТЕРЖЕНЬ ГНУТЫЙ СТ. ОТД. ГОСТ 5781-82	4	
ВЧ		2	12.013.210	Ф12 А-III L=210	2	0.19кг
ВЧ		3	20.013.670	Ф20 А-III L=670	2	1.65кг
ВЧ		4	28.013.670	Ф28 А-III L=670	2	3.24кг
А4		5	1.020-1/83.2-15 20	ПЛАСТИНА ПОЛОСА ГОСТ 103-76	4	
ВЧ		6	10.120.060.360	-10Х120 L=360	2	3.39кг

1.020-1/83.2-15 12

НАЧ.ОТД. ВОЛЫНСКИЙ
Н.КОНТР ПРИГОРЕВ
ГЛ.КОНСТР ШАЦ
ГИП НИКОНОРОВА
РАЗРАБ. МИТЕЙКО
ПРОВЕРИЛ КОЛДАШЕВА
ИСПОЛНИЛ ЛАРИОНОВА

ИЗДЕЛИЕ ЗАКЛАДНОЕ
МН-6, МН-8

СТАДИЯ	ЛИСТ	ЛИСТОВ
Р		I

ЦНИИЭП торгово-бытовых зданий и туристских комплексов

ЭПВЦ КиевЗНИИЭП
ОПЕРАТОР ТПП КОРТ
ГРИГОР

ВЗАМ. ИНВ.№ | ПОДПИСЬ И ДАТА | ИНВ.№ ПОДЛ.

19845 13

ФОРМАТ А4

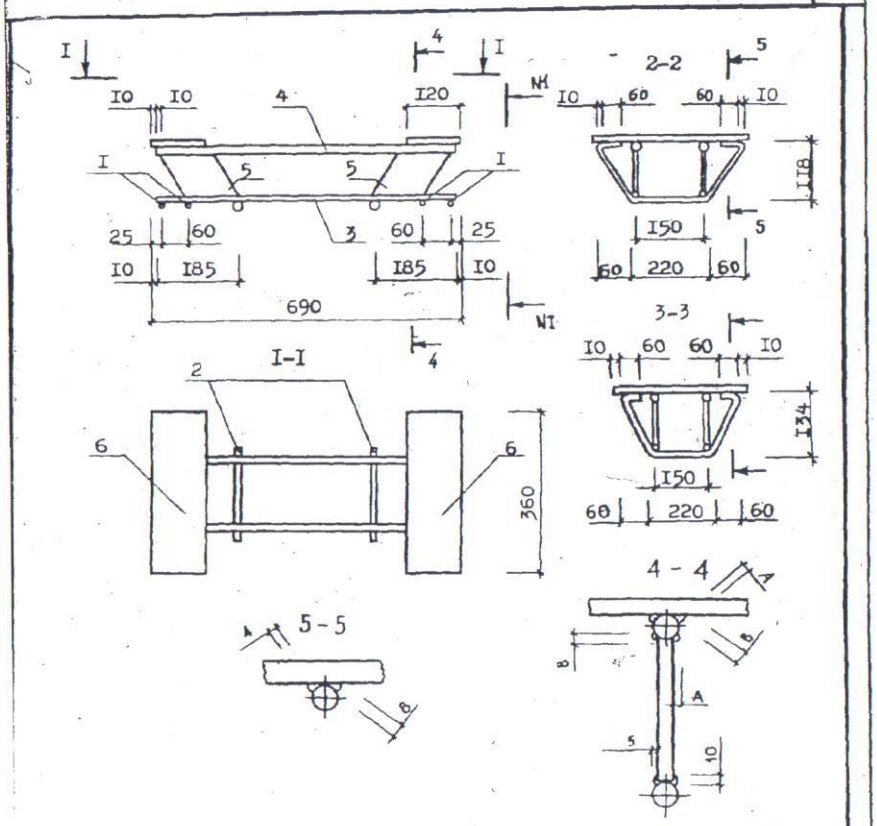

ОБОЗНАЧЕНИЕ	МАРКА	МАССА, кг	NI-NI	A, мм	B, мм
I.020-I/83.2-I5 I2	МН-6	I5.04	2-2	6	12
-0I	МН-8	I9.75	3-3	7	14

I.020-I/83.2-I5 I2 СБ

НАЧ. ОТД	ВОЛЫНСКИЙ	
Н.КОНТР	ПРИГОРЕВ	
ГЛ.КОНСТР	ШАЦ	
ГИП	КОЛДАШЕВА	
РАЗРАБ.	СЛИВИНА	
ПРОВЕРИЛ	НИКОНОРОВА	
ИСПОЛНИЛ	БОГДАНОВА	

ИЗДЕЛИЕ ЗАКЛАДНОЕ МН-6, МН-8 СБОРОЧНЫЙ ЧЕРТЕЖ

СТАДИЯ	МАССА	МАСШТАБ
Р	СМ ТАБЛ.	
ЛИСТ	ЛИСТОВ I	

ЦНИИЭП торгово-бытовых зданий и туристских комплексов

ФОРМАТ А4

ЭПВЦ К.№3 ЗНИИЭП — ОПЕРАТОР ТЛП КОРТ — ГИПТОР

ФОРМАТ	ЗОНА	ПОЗ	ОБОЗНАЧЕНИЕ	НАИМЕНОВАНИЕ	КОЛ.	ПРИМЕЧАНИЕ
				ДОКУМЕНТАЦИЯ		
А4			1.020-1/83.2-15 13СБ	СБОРОЧНЫЙ ЧЕРТЕЖ		
А3			1.020-1/83.2-15 00ТО	ТЕХНИЧЕСКОЕ ОПИСАНИЕ		
				ПЕРЕМЕННЫЕ ДАННЫЕ ДЛЯ ИСПОЛНЕНИЙ:		
				1.020-1/83.2-15 13 МН-9		
				ДЕТАЛИ		
А4		1	1.020-1/83.2-15 19	СТЕРЖЕНЬ ГНУТЫЙ СТ. ОТД. ГОСТ 5781-82	2	
БЧ		2	12.013.210	Ф12 А-III L=210	2	0.19КГ
БЧ		3	20.013.510	Ф20 А-III L=510	3	1.27КГ
БЧ		4	28.013.510	Ф28 А-III L=510	3	2.49КГ
А4		5	1.020-1/83.2-15 21	ПЛАСТИНА ПОЛОСА ГОСТ 103-76	3	
БЧ		6	14.70.060.100	-14Х70 L=100	3	0.77КГ
БЧ		7	10.120.060.360	-10Х120 L=360	1	3.39КГ
				1.020-1/83.2-15 13-01 МН-11		
				ДЕТАЛИ		
А4		1	1.020-1/83.2-15 19	СТЕРЖЕНЬ ГНУТЫЙ СТ. ОТД. ГОСТ 5781-82	2	
БЧ		2	12.013.210	Ф12 А-III L=210	2	0.19КГ
БЧ		3	25.013.510	Ф25 А-III L=510	3	1.98КГ
БЧ		4	32.013.510	Ф32 А-III L=510	3	3.25КГ
А4		5	1.020-1/83.2-15 22	ПЛАСТИНА ПОЛОСА ГОСТ 103-76	3	
БЧ		6	16.60.060.100	-16Х60 L=100	3	0.75КГ
БЧ		7	10.120.060.360	-10Х120 L=360	1	3.39КГ

ВЗАМ. ИНВ.№ — ПОДПИСЬ И ДАТА — ИНВ.№ ПОДЛ.

НАЧ.ОТД.	ВОЛЫНСКИЙ	
Н.КОНТР.	ПРИГОРЕВ	
ГЛ.КОНСТР	ШАЦ	
ГИП	НИКОНОРОВА	
РАЗРАБ.	МИТЕЙКО	
ПРОВЕРИЛ	КОЛДАШЕВА	
ИСПОЛНИЛ	ЛАРИОНОВА	

1.020-1/83.2-15 13

ИЗДЕЛИЕ ЗАКЛАДНОЕ МН-9, МН-II

СТАДИЯ	ЛИСТ	ЛИСТОВ
Р		I

ЦНИИЭП торгово-бытовых зданий и туристских комплексов

19845 14 ФОРМАТ А4

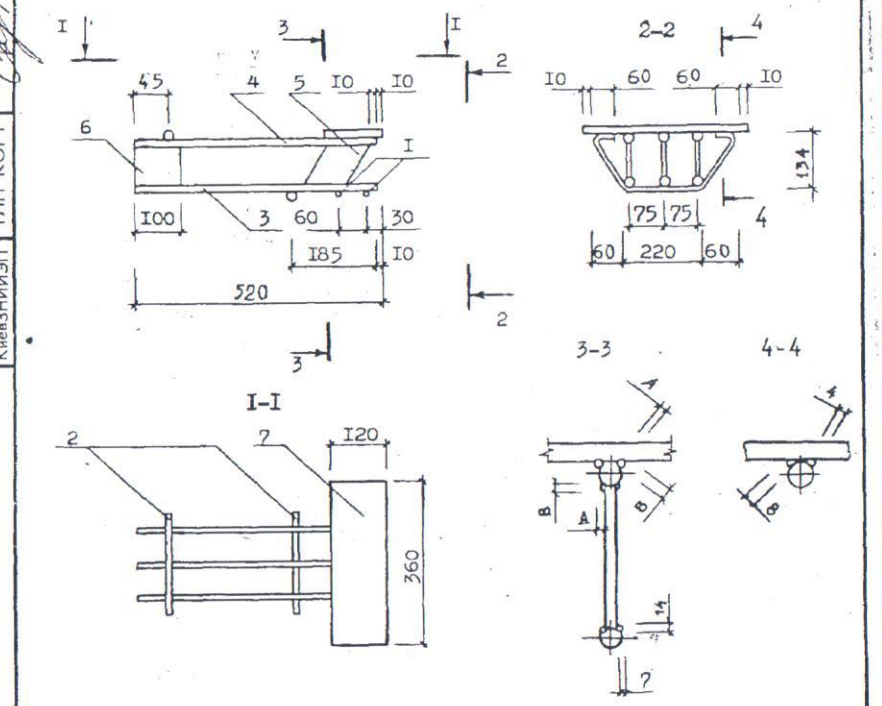

ОБОЗНАЧЕНИЕ	МАРКА	МАССА, кг	А, мм	В, мм
I.020-I/83.2-I5 I3	МН-9	20.59	8	I6
-0I	МН-II	25.37	9	I8

I.020-I/83.2-I5 I3 СБ

ИЗДЕЛИЕ ЗАКЛАДНОЕ МН-9, МН-II СБОРОЧНЫЙ ЧЕРТЕЖ

СТАДИЯ Р | МАССА СМ ТАБЛ. | МАСШТАБ | ЛИСТ | ЛИСТОВ I

ЦНИИЭП торгово-бытовых зданий и туристских комплексов

НАЧ. ОТД. ВОЛЫНСКИЙ; Н.КОНТР. ПРИГОРЕВ; ГЛ.КОНСТР. ШАЦ; ГИП КОЛДАШЕВА; РАЗРАБ. СЛИВИНА; ПРОВЕРИЛ НИКОНОРОВА; ИСПОЛНИЛ БОГДАНОВА

ФОРМАТ А4

ЭПВЦ КиевЗНИИЭП; ОПЕРАТОР ТЛП КОРТ; ГРИТОР ЛУКОВ

ФОРМАТ	ЗОНА	ПОЗ	ОБОЗНАЧЕНИЕ	НАИМЕНОВАНИЕ	КОЛ.	ПРИМЕЧАНИЕ
				ДОКУМЕНТАЦИЯ		
А4			1.020-1/83.2-15 14СБ	СБОРОЧНЫЙ ЧЕРТЕЖ		
А3			1.020-1/83.2-15 00ТО	ТЕХНИЧЕСКОЕ ОПИСАНИЕ		
			ПЕРЕМЕННЫЕ ДАННЫЕ	ДЛЯ ИСПОЛНЕНИЙ:		
				1.020-1/83.2-15 14 МН-10		
				ДЕТАЛИ		
А4		1	1.020-1/83.2-15 19	СТЕРЖЕНЬ ГНУТЫЙ СТ. ОТД. ГОСТ 5781-82	4	
БЧ		2	12.013.210	Ф12 А-III L=210	2	0.19КГ
БЧ		3	20.013.670	Ф20 А-III L=670	3	1.65КГ
БЧ		4	28.013.670	Ф28 А-III L=670	3	3.24КГ
А4		5	1.020-1/83.2-15 21	ПЛАСТИНА ПОЛОСА ГОСТ 103-76	6	
БЧ		6	10.120.060.360	-10X120 L=360	2	3.39КГ
				1.020-1/83.2-15 14-01 МН-12		
				ДЕТАЛИ		
А4		1	1.020-1/83.2-15 19	СТЕРЖЕНЬ ГНУТЫЙ СТ. ОТД. ГОСТ 5781-82	4	
БЧ		2	12.013.210	Ф12 А-III L=210	2	0.19КГ
БЧ		3	25.013.670	Ф25 А-III L=670	3	2.58КГ
БЧ		4	32.013.670	Ф32 А-III L=670	3	4.23КГ
А4		5	1.020-1/83.2-15 22	ПЛАСТИНА ПОЛОСА ГОСТ 103-76	6	
БЧ		6	10.120.060.360	-10X120 L=360	2	3.39КГ

1.020-1/83.2-15 14

ИЗДЕЛИЕ ЗАКЛАДНОЕ МН-I0, МН-I2

СТАДИЯ Р | ЛИСТ | ЛИСТОВ I

ЦНИИЭП торгово-бытовых зданий и туристских комплексов

НАЧ.ОТД. ВОЛЫНСКИЙ; Н.КОНТР. ПРИГОРЕВ; ГЛ.КОНСТР. ШАЦ; ГИП НИКОНОРОВА; РАЗРАБ. МИТЕНКО; ПРОВЕРИЛ КОЛДАШЕВА; ИСПОЛНИЛ ЛАРИОНОВА

ВЗАМ. ИНВ.№; ПОДПИСЬ И ДАТА; ИНВ.№ ПОДЛ.

19845 15

ФОРМАТ А4

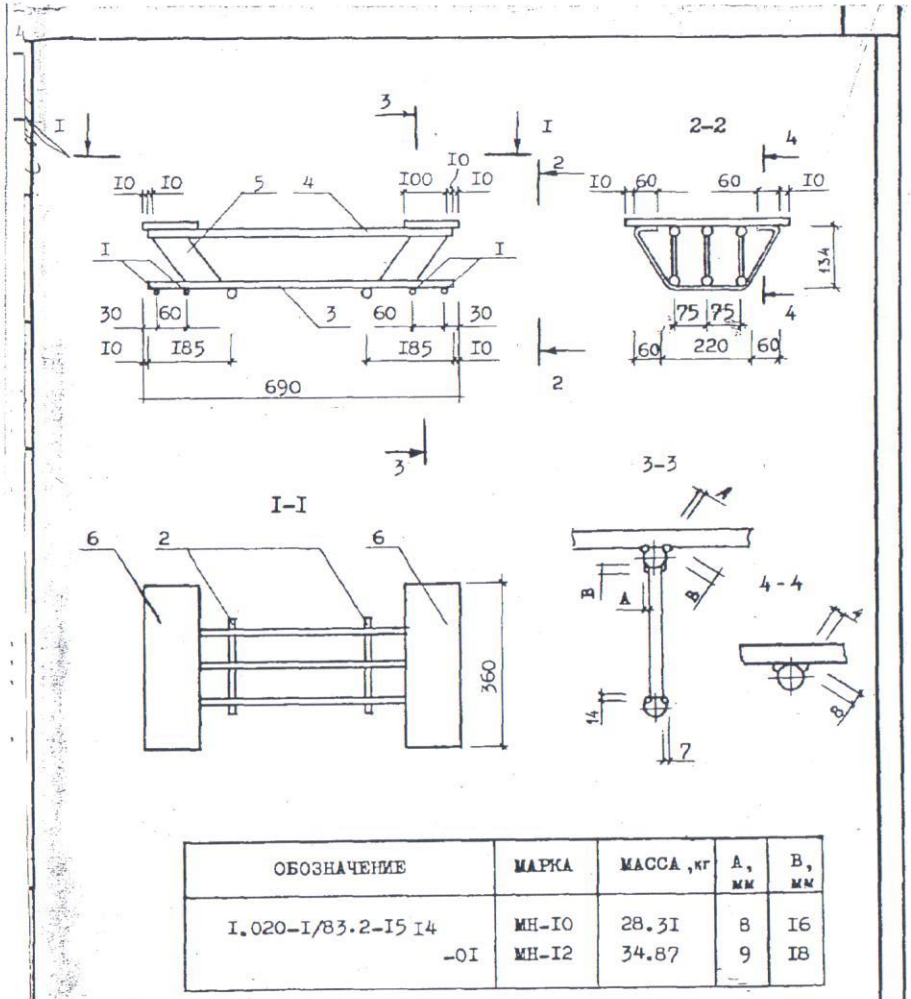

ОБОЗНАЧЕНИЕ	МАРКА	МАССА, кг	А, мм	В, мм
I.020-I/83.2-I5 I4	МН-I0	28.3I	8	I6
-0I	МН-I2	34.87	9	I8

НАЧ. ОТД.	ВОЛЫНСКИЙ	
Н.КОНТР.	ПРИГОРЕВ	
ГЛ.КОНСТР.	ШАЦ	
ГИП	КОЛДАШЕВА	
РАЗРАБ.	СЛИВИНА	
ПРОВЕРИЛ	НИКОНОРОВА	
ИСПОЛНИЛ	БОГДАНОВА	

I.020-I/83.2-I5 I4 СБ

ИЗДЕЛИЕ ЗАКЛАДНОЕ МН-10, МН-12

СБОРОЧНЫЙ ЧЕРТЕЖ

СТАДИЯ	МАССА	МАСШТАБ
Р	см. табл.	

ЛИСТ | ЛИСТОВ I

ЦНИИЭП торгово-бытовых зданий и туристских комплексов

ЭПВЦ КиевЗНИИЭП

ОПЕРАТОР ТЛП КОРТ

/ПОПОВ

ВЗАМ. ИНВ. № | ПОДП. И ДАТА | ИНВ. № ПОДЛ.

НАЧ. ОТД.	ВОЛЫНСКИЙ	
Н.КОНТР.	ПРИГОРЕВ	
ГЛ.КОНСТР.	ШАЦ	
ГИП	КОЛДАШЕВА	
РАЗРАБ.	СЛИВИНА	
ПРОВЕРИЛ	НИКОНОРОВА	
ИСПОЛНИЛ	БОГДАНОВА	

I.020-I/83.2-I5 I5

ПЛАТИНА

СТАДИЯ	МАССА	МАСШТАБ
Р	I.87	

ЛИСТ | ЛИСТОВ I

ПОЛОСА ГОСТ I03-76
ВСТ3КП2 ГОСТ 380-7I

ЦНИИЭП торгово-бытовых зданий и туристских комплексов

ЭПВЦ КиевЗНИИЭП | ОПЕРАТОР ТЛП КОРТ | ПОПОВ

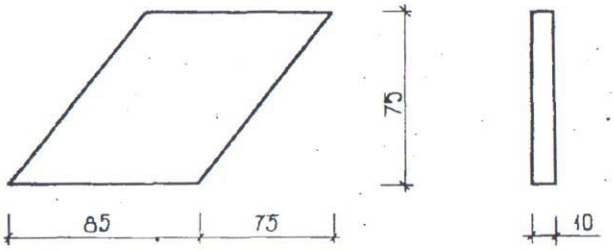

			I.020-I/83.2-I5 I6		
НАЧ. ОТД.	ВОЛЫНСКИЙ		ПЛАСТИНА	СТАДИЯ: Р	МАССА: 0.48
Н.КОНТР.	ПРИГОРЕВ			ЛИСТ	ЛИСТОВ I
ГЛ.КОНСТР.	ШАЦ				
ГИП	НИКОНОРОВА				
РАЗРАБ.	МИТЕЙКО		ПОЛОСА ГОСТ I03-76 ВСТ3КП2 ГОСТ 380-7I	ЦНИИЭП торгово-бытовых зданий и туристских комплексов	
ПРОВЕРИЛ	КОЛДАШЕВА				
ИСПОЛНИЛ	ЛАРИОНОВА				

ВЗАМ. ИНВ. № | ПОДП. И ДАТА | ИНВ. № ПОДЛ.

ФОРМАТ А4

ЭПВЦ КиевЗНИИЭП | ОПЕРАТОР ТЛП КОРТ | ПОПОВ

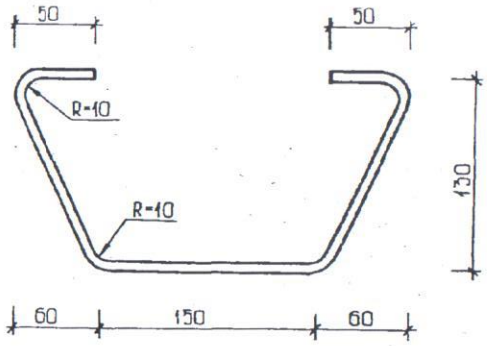

			I.020-I/83.2-I5 I7		
НАЧ. ОТД.	ВОЛЫНСКИЙ		СТЕРЖЕНЬ ГНУТЫЙ	СТАДИЯ: Р	МАССА: 0.20
Н.КОНТР.	ПРИГОРЕВ			ЛИСТ	ЛИСТОВ I
ГЛ.КОНСТР.	ШАЦ				
ГИП	КОЛДАШЕВА				
РАЗРАБ.	СЛИВИНА		Ф8А-I ГОСТ 578I-82	ЦНИИЭП торгово-бытовых зданий и туристских комплексов	
ПРОВЕРИЛ	НИКОНОРОВА				
ИСПОЛНИЛ	БОГДАНОВА				

19845 17

ВЗАМ. ИНВ. № | ПОДП. И ДАТА | ИНВ. № ПОДЛ.

ФОРМАТ А4

17

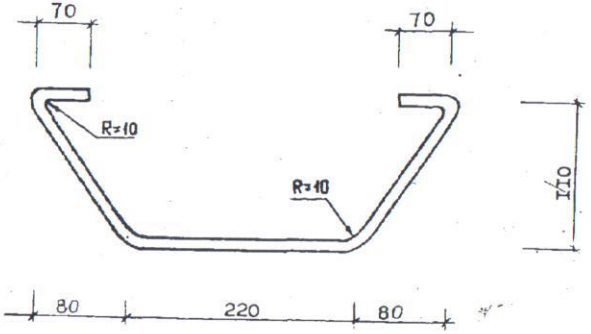

НАЧ. ОТД.	ВОЛЫНСКИЙ		
Н.КОНТР.	ПРИГОРЕВ		
ГЛ.КОНСТР.	ШАЦ		
ГИП	НИКОНОРОВА		
РАЗРАБ.	МИТЕЙКО		
ПРОВЕРИЛ	КОЛДАШЕВА		
ИСПОЛНИЛ	ЛАРИОНОВА		

I.020-1/83. 2-15 18

СТЕРЖЕНЬ ГНУТЫЙ

СТАДИЯ	МАССА	МАСШТАБ
Р	0.24	

ЛИСТ | ЛИСТОВ I

Ф8А-I ГОСТ 5781-82

ЦНИИЭП торгово-бытовых зданий и туристских комплексов

ГРИГОР

ОПЕРАТОР ТПП КОРТ

ЭПВЦ К.ТЕЗНИИЭП

ВЗАМ. ИНВ. №

ПОДПИСЬ И ДАТА

ИНВ. № ПОДЛ.

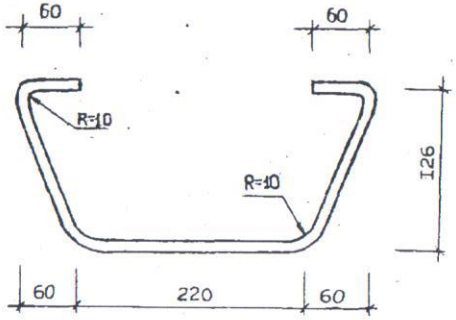

НАЧ. ОТД.	ВОЛЫНСКИЙ		
Н.КОНТР.	ПРИГОРЕВ		
ГЛ.КОНСТР.	ШАЦ		
ГИП	КОЛДАШЕВА		
РАЗРАБ.	САЛЫНА		
ПРОВЕРИЛ	НИКОНОРОВА		
ИСПОЛНИЛ	БОГДАНОВА		

I.020-1/83. 2-15 19

СТЕРЖЕНЬ ГНУТЫЙ

СТАДИЯ	МАССА	МАСШТАБ
	0.24	

ЛИСТ | ЛИСТОВ I

Ф8А-I ГОСТ 5781-82

ЦНИИЭП торгово-бытовых зданий и туристских комплексов

19845 18

ЭПВЦ КиевЗНИИЭП | ОПЕРАТОР ТЛП КОРТ | ГРИТОР

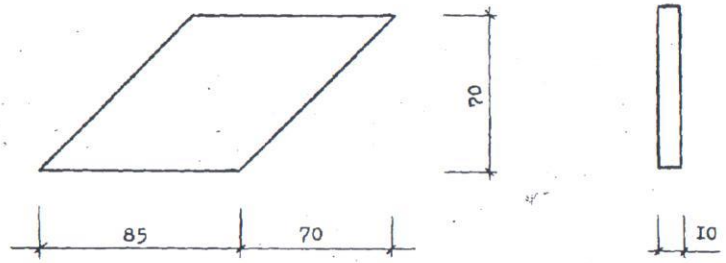

НАЧ. ОТД.	ВОЛЫНСКИЙ		
Н.КОНТР	ГРИГОРЕВ		
ГЛ.КОНСТР	ШАЦ		
ГИП	НИКОНОРОВА		
РАЗРАБ.	МИТЕЙКО		
ПРОВЕРИЛ	КОЛДАШЕВА		
ИСПОЛНИЛ	ЛАРИОНОВА		

I.020-1/83. 2-15 20

ПЛАСТИНА

СТАДИЯ	МАССА	МАСШТАБ
Р	0.47	

ЛИСТ | ЛИСТОВ 1

ПОЛОСА ГОСТ 103-76
ВСТ3КП2 ГОСТ 380-71

ЦНИИЭП торгово-бытовых зданий и туристских комплексов

ФОРМАТ А4

ЭПВЦ КиевЗНИИЭП | ОПЕРАТОР ТЛП КОРТ | ГРИТОР

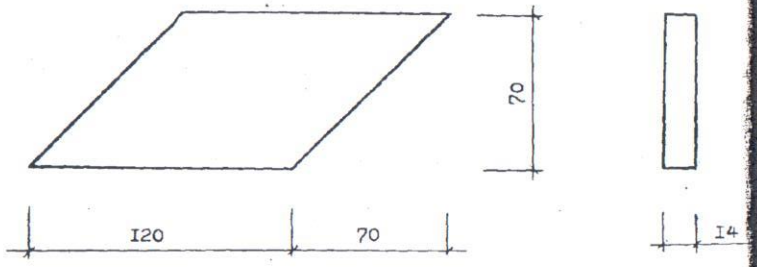

НАЧ. ОТД.	ВОЛЫНСКИЙ		
Н.КОНТР	ГРИГОРЕВ		
ГЛ.КОНСТР	ШАЦ		
ГИП	КОЛДАШЕВА		
РАЗРАБ.	СЛИВИНА		
ПРОВЕРИЛ	НИКОНОРОВА		
ИСПОЛНИЛ	БОГДАНОВА		

I.020-1/83. 2-15 21

ПЛАСТИНА

СТАДИЯ	МАССА	МАСШТАБ
Р	0.92	

ЛИСТ | ЛИСТОВ 1

ПОЛОСА ГОСТ 103-76
ВСТ3КП2 ГОСТ 380-71

ЦНИИЭП торгово-бытовых зданий и туристских комплексов

19845 19

ФОРМАТ А4

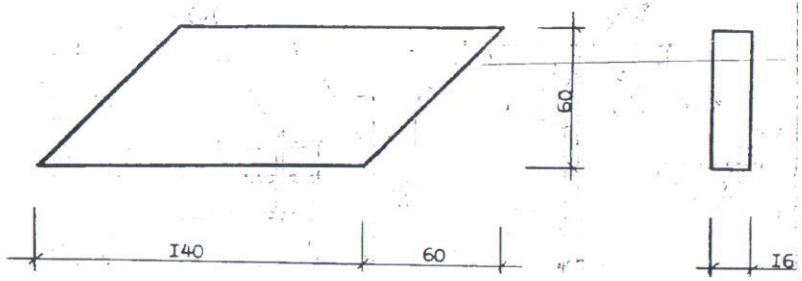

НАЧ. ОТД	ВОЛЫНСКИЙ		I.020-I/83. 2-I5 22
Н.КОНТР	ПРИГОРЕВ		ПЛАСТИНА
ГЛ.КОНСТР	ШАЦ		
ГИП	НИКОНОРОВА		
РАЗРАБ	МИТЕЙКО		ПОЛОСА ГОСТ I03-76 ВСТ3КП2 ГОСТ 380-7I
ПРОВЕРИЛ	КОЛДАШЕВА		
ИСПОЛНИЛ	ЛАРИОНОВА		

СТАДИЯ	МАССА	МАСШТАБ
Р	I.06	
ЛИСТ	ЛИСТОВ I	

ЦНИИЭП торгово бытовых зданий и туристских комплексов

КиевЗНИИЭП ТПП КОРТ

ГРИГОР. ОПЕРАТОР ТПП КОРТ ЭГВЦ-1 КиевЗНИИЭП

ВЗАМ. ИНВ № ПОДПИСЬ И ДАТА ИНВ № ПОДЛ.

ФОРМА1	ЗОНА	ПОЗ	ОБОЗНАЧЕНИЕ	НАИМЕНОВАНИЕ	КОЛ.	ПРИМЕЧАНИЕ
А3			1.020-1/83.2-15 23СБ	ДОКУМЕНТАЦИЯ СБОРОЧНЫЙ ЧЕРТЕЖ		
А3			1.020-1/83.2-15 00ТО	ТЕХНИЧЕСКОЕ ОПИСАНИЕ		
			ПЕРЕМЕННЫЕ ДАННЫЕ	ДЛЯ ИСПОЛНЕНИЙ:		
				1.020-1/83.2-15 23 МН-13		
				ДЕТАЛИ		
				ПОЛОСА ГОСТ 103-76		
ВЧ	1		12.150.060.290	-12Х150 L=290	1	4.10КГ
				СТ. ОТД. ГОСТ 5781-82		
ВЧ	3		16.013.320	Ф16 А-III L=320	6	0.51КГ
ВЧ	4		12.013.150	Ф12 А-III L=150	2	0.13КГ
				1.020-1/83.2-15 23-01 МН-14		
				ДЕТАЛИ		
				ПОЛОСА ГОСТ 103-76		
ВЧ	1		12.150.060.290	-12Х150 L=290	1	4.10КГ
А4	2		1.020-1/83.2-15 28	ПЛАСТИНА	1	
				СТ. ОТД. ГОСТ 5781-82		
ВЧ	3		16.013.288	Ф16 А-III L=288	6	0.45КГ
ВЧ	4		12.013.150	Ф12 А-III L=150	4	0.13КГ
				1.020-1/83.2-15 23-02 МН-15		
				ДЕТАЛИ		
				ПОЛОСА ГОСТ 103-76		
ВЧ	1		12.150.060.290	-12Х150 L=290	1	4.10КГ
А4	2		1.020-1/83.2-15 28	ПЛАСТИНА	1	
				СТ. ОТД. ГОСТ 5781-82		
ВЧ	3		16.013.388	Ф16 А-III L=388	6	0.61КГ
ВЧ	4		12.013.150	Ф12 А-III L=150	4	0.13КГ
				1.020-1/83.2-15 23-03 МН-16		
				ДЕТАЛИ		
				ПОЛОСА ГОСТ 103-76		
ВЧ	1		12.250.060.290	-12Х250 L=290	1	6.83КГ
				СТ. ОТД. ГОСТ 5781-82		
ВЧ	3		16.013.320	Ф16 А-III L=320	6	0.51КГ
ВЧ	4		12.013.150	Ф12 А-III L=150	2	0.13КГ

НАЧ.ОТД	ВОЛЫНСКИЙ		1.020-1/83.2-15 23
Н.КОНТР	ПРИГОРЕВ		
ГЛ.КОНСТР	ШАЦ		
ГИП	КОЛДАШЕВА		ИЗДЕЛИЕ ЗАКЛАДНОЕ МН-I3 - МН-I8, МН-38, МН-39
РАЗРАБ	СЛИВИНА		
ПРОВЕРИЛ	НИКОНОРОВА		
ИСПОЛНИЛ	БОГДАНОВА		

СТАДИЯ	ЛИСТ	ЛИСТОВ
Р	I	2

ЦНИИЭП торгово бытовых зданий и туристских комплексов

19845 70

ФОРМАТ	ЗОНА	ПОЗ.	ОБОЗНАЧЕНИЕ	НАИМЕНОВАНИЕ	КОЛ	ПРИМЕЧАНИЕ
				1.020-1/83.2-15 23-04		
				МН-17		
				ДЕТАЛИ		
				ПОЛОСА ГОСТ 103-76		
БЧ	1		12.250.060.290	-12X250 L=290	1	6.83КГ
А4	2		1.020-1/83.2-15 28-01	ПЛАСТИНА	1	
				СТ. ОТД. ГОСТ 5781-82		
БЧ	3		16.013.288	Ф16 А-III L=288	6	0.45КГ
БЧ	4		12.013.150	Ф12 А-III L=150	4	0.13КГ
				1.020-1/83.2-15 23-05		
				МН-18		
				ДЕТАЛИ		
				ПОЛОСА ГОСТ 103-76		
БЧ	1		12.250.060.290	-12X250 L=290	1	6.83КГ
А4	2		1.020-1/83.2-15 28-01	ПЛАСТИНА	1	
				СТ. ОТД. ГОСТ 5781-82		
БЧ	3		16.013.388	Ф16 А-III L=388	6	0.61КГ
БЧ	4		12.013.150	Ф12 А-III L=150	4	0.13КГ
				1.020-1/83.2-15 23-06		
				МН-38		
				ДЕТАЛИ		
				ПОЛОСА ГОСТ 103-76		
БЧ	1		16.280.060.420	-16X280 L=420	1	14.8КГ
А4	2		1.020-1/83.2-15 28-02	ПЛАСТИНА	1	
				СТ. ОТД. ГОСТ 5781-82		
БЧ	3		22.013.286	Ф22 А-III L=284	6	0.85КГ
БЧ	4		12.013.200	Ф12 А-III L=200	4	0.18КГ
				1.020-1/83.2-15 23-07		
				МН-39		
				ДЕТАЛИ		
				ПОЛОСА ГОСТ 103-76		
БЧ	1		16.280.060.420	-16X280 L=420	1	14.8КГ
А4	2		1.020-1/83.2-15 28-03	ПЛАСТИНА	1	
				СТ. ОТД. ГОСТ 5781-82		
БЧ	3		22.013.386	Ф22 А-III L=384	6	1.15КГ
БЧ	4		12.013.200	Ф12 А-III L=200	4	0.18КГ

ГРИГОР
ОПЕРАТОР ТЛП КОРТ
ЭПВЦ Киев ЗНИИЭП
ВЗАМ. ИНВ. № | ПОДПИСЬ И ДАТА | ИНВ. № ПОДЛ.

1.020-1/83.2-15 23

ЛИ

ФОРМАТ	ЗОНА	ПОЗ.	ОБОЗНАЧЕНИЕ	НАИМЕНОВАНИЕ	КОЛ	ПРИМЕЧАНИЕ

ОПЕРАТОР ТЛП КОРТ
ЭПВЦ Киев ЗНИИЭП
ВЗАМ. ИНВ. № | ПОДПИСЬ И ДАТА | ИНВ. № ПОДЛ.

19845 2.1 ФОРМАТ А4

21

ОБОЗНАЧЕНИЕ	МАРКА	РИС	В мм	С мм	Г мм	Е мм	L мм	Н мм	Х1 мм	Х2 мм	Х3 мм	У1 мм	У2 мм	МАССА кг
I.020-I/83.2-I5 23	МН-I3	I	I50	35	I2	0	-	290	55	I00	35	I05	85	7,39
-0I	МН-I4	2	I50	35	I2	0	300	290	55	I00	35	I05	85	II,46
-02	МН-I5	2	I50	35	I2	0	400	290	55	I00	35	I05	85	I2,40
-03	МН-I6	I	250	40	I2	50	-	290	55	I00	35	I05	85	I0,I3
-04	МН-I7	2	250	40	I2	50	300	290	55	I00	35	I05	85	I6,92
-05	МН-I8	2	250	40	I2	50	400	290	55	I00	35	I05	85	I7,87
-06	МН-38	2	280	65	I6	40	300	420	40	I70	40	90	90	35,33
-07	МН-39	2	280	40	I6	40	400	420	40	I70	40	90	90	37,I3

I - I

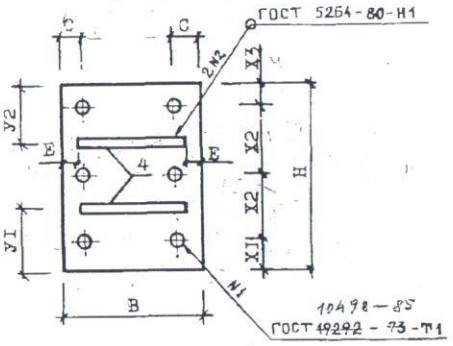

УЗЕЛ I

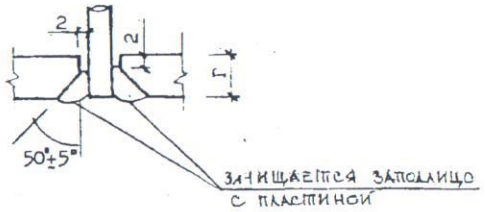

РИС.I

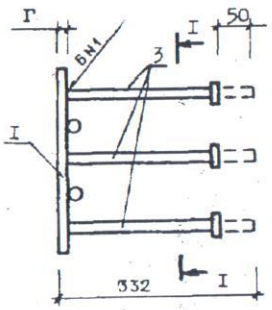

РИС.2

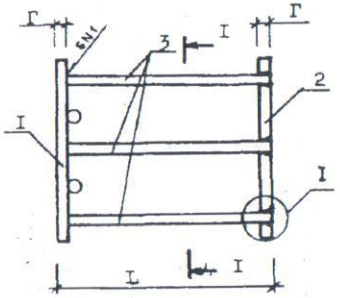

НАЧ. ОТД.	ВОЛЫНСКИЙ		
Н.КОНТР.	ШАПОВЕВ		
ГИП	КОЛДАШЕВА		
ИНЖ.	СЛИВИНА		
ПРОВЕРИЛ	НИКОНОРОВА		
ПОДПИСЛ	БОГДАНОВА		

I.020-I/83.2-I5 23 СБ

ИЗДЕЛИЕ ЗАКЛАДНОЕ
МН-13 - МН18, МН-38, МН-39
СБОРОЧНЫЙ ЧЕРТЕЖ

СТАДИЯ	МАССА	МАСШТАБ
Р	см табл.	
ЛИСТ	ЛИСТОВ I	

ЦНИИЭП торгово-бытовых зданий и туристских комплексов

19845 22 ФОРМАТ А3

22

ФОРМАТ	ЗОНА	ПОЗ	ОБОЗНАЧЕНИЕ	НАИМЕНОВАНИЕ	КОЛ	ПРИМЕЧАНИЕ
				ДОКУМЕНТАЦИЯ		
А4			1.020-1/83.2-15 24СБ	СБОРОЧНЫЙ ЧЕРТЕЖ		
А3			1.020-1/83.2-15 00ТО	ТЕХНИЧЕСКОЕ ОПИСАНИЕ		
			ПЕРЕМЕННЫЕ ДАННЫЕ	ДЛЯ ИСПОЛНЕНИЙ:		
				1.020-1/83.2-15 24 МН-19		
				ДЕТАЛИ		
БЧ	1		12.150.060.200	ПОЛОСА ГОСТ 103-76 -12Х150 L=200	1	2.83КГ
БЧ	3		16.013.320	СТ. ОТД. ГОСТ 5781-82 Ф16 А-III L=320	4	0.51КГ
				1.020-1/83.2-15 24-01 МН-20		
				ДЕТАЛИ		
БЧ	1		12.150.060.200	ПОЛОСА ГОСТ 103-76 -12Х150 L=200	1	2.83КГ
А4	2		1.020-1/83.2-15 29	ПЛАСТИНА	1	
БЧ	3		16.013.288	СТ. ОТД. ГОСТ 5781-82 Ф16 А-III L=288	4	0.45КГ
				1.020-1/83.2-15 24-02 МН-21		
				ДЕТАЛИ		
БЧ	1		12.150.060.200	ПОЛОСА ГОСТ 103-76 -12Х150 L=200	1	2.83КГ
А4	2		1.020-1/83.2-15 29	ПЛАСТИНА	1	
БЧ	3		16.013.388	СТ. ОТД. ГОСТ 5781-82 Ф16 А-III L=388	4	0.61КГ
				1.020-1/83.2-15 24-03 МН-22		
				ДЕТАЛИ		
БЧ	1		12.150.060.250	ПОЛОСА ГОСТ 103-76 -12Х150 L=250	1	3.53КГ
БЧ	3		16.013.320	СТ. ОТД. ГОСТ 5781-82 Ф16 А-III L=320	4	0.51КГ
				1.020-1/83.2-15 24-04 МН-23		
				ДЕТАЛИ		

ФОРМАТ	ЗОНА	ПОЗ.	ОБОЗНАЧЕНИЕ	НАИМЕНОВАНИЕ	КОЛ	ПРИМЕЧАНИЕ
БЧ	1		12.150.060.250	ПОЛОСА ГОСТ 103-76 -12Х150 L=250	1	3.53КГ
А4	2		1.020-1/83.2-15 29-01	ПЛАСТИНА	1	
БЧ	3		16.013.288	СТ. ОТД. ГОСТ 5781-82 Ф16 А-III L=288	4	0.45КГ
				1.020-1/83.2-15 24-05 МН-24		
				ДЕТАЛИ		
БЧ	1		12.150.060.250	ПОЛОСА ГОСТ 103-76 -12Х150 L=250	1	3.53КГ
А4	2		1.020-1/83.2-15 29-01	ПЛАСТИНА	1	
БЧ	3		16.013.388	СТ. ОТД. ГОСТ 5781-82 Ф16 А-III L=388	4	0.61КГ
				1.020-1/83.2-15 24-06 МН-33		
				ДЕТАЛИ		
БЧ	1		6.100.060.240	ПОЛОСА ГОСТ 103-76 -6Х100 L=240	1	1.13КГ
БЧ	3		8.013.254	СТ. ОТД. ГОСТ 5781-82 Ф8 А-III L=254	4	0.10КГ
				1.020-1/83.2-15 24-07 МН-34		
				ДЕТАЛИ		
БЧ	1		6.100.060.240	ПОЛОСА ГОСТ 103-76 -6Х100 L=240	1	1.13КГ
БЧ	3		8.013.254	СТ. ОТД. ГОСТ 5781-82 Ф8 А-III L=254	4	0.10КГ
				1.020-1/83.2-15 24-08 МН-40		
				ДЕТАЛИ		
БЧ	1		8.150.060.150	ПОЛОСА ГОСТ 103-76 -8Х150 L=150	1	1.41КГ
БЧ	3		12.013.320	СТ. ОТД. ГОСТ 5781-82 Ф12 А-III L=320	4	0.28КГ
				1.020-1/83.2-15 24-09 МН-41		
				ДЕТАЛИ		
БЧ	1		8.150.060.150	ПОЛОСА ГОСТ 103-76 -8Х150 L=150	1	1.41КГ
А4	2		1.020-1/83.2-15 29-02	ПЛАСТИНА	1	
БЧ	3		12.013.292	СТ. ОТД. ГОСТ 5781-82 Ф12 А-III L=292	4	0.26КГ
				1.020-1/83.2-15 24-10		

ЭГПВЦ Киев.ЗНИИЭП ТЛП. КОРТ ГРИГОР. ОПЕРАТОР

ВЗАМ.ИНВ.№ ПОДПИСЬ И ДАТА ИНВ.№ПОДЛ.

НАЧ.ОТД	ВОЛЫНСКИЙ		1.020-1/83.2-15 24
Н.КОНТР	ПРИГОРЕВ		
Г.Л.КОНСТР	ШАЦ		
ГИП	НИКОНОРОВА		ИЗДЕЛИЕ ЗАКЛАДНОЕ 2-15 23
РАЗРАБ	МИТЕЙКО		МН-19 – МН-24
ПРОВЕРИЛ	ХОЛДАШЕВА		МН-34, МН-40
ИСПОЛНИЛ	ЛАРИОНОВА		

ЛИСТ 2

1.020-1/83.2-15 24

ЛИСТ 2

19845 23 ФОРМАТ А4

ЗОНА	ПОЗ.	ОБОЗНАЧЕНИЕ	НАИМЕНОВАНИЕ	КОЛ	ПРИМЕЧАНИЕ
			МН-42 ДЕТАЛИ ПОЛОСА ГОСТ 103-76		
ВЧ	1	8.150.060.150	-8Х150 L=150	1	1.41КГ
АЧ	2	1.020-1/83.2-15 29-02	ПЛАСТИНА СТ. ОТД. ГОСТ 5781-82	1	
БЧ	3	12.013.392	Ф12 А-Ш L=392	4	0.35КГ
БЧ	1	10.280.060.340			
БЧ	3	14.013.400			
БЧ	4	12.013.200			

1.020-1

1.020-1/83.2-15 2

НАЧ. ОТД.	ВОЛЫНСКИЙ	
Н.КОНТР.	ПРИГОРЕВ	
ГЛ.КОНСТР.	ШАЦ	
ГИП	НИКОНОРОВА	
РАЗРАБ.	МИТЕЙКО	
ПРОВЕРИЛ	КОЛДАШЕВА	
ИСПОЛНИЛ	ЛАРИОНОВА	

ИЗДЕЛИЕ ЗАКЛАДНОЕ
МН-27 – МН-32,
МН-36, МН-37

ЛИСТ 3

ФОРМАТ А4

23

ПРИГОР

ОПЕРАТОР ТПП КОРТ

ЭПВЦ КиеврНИИЭП

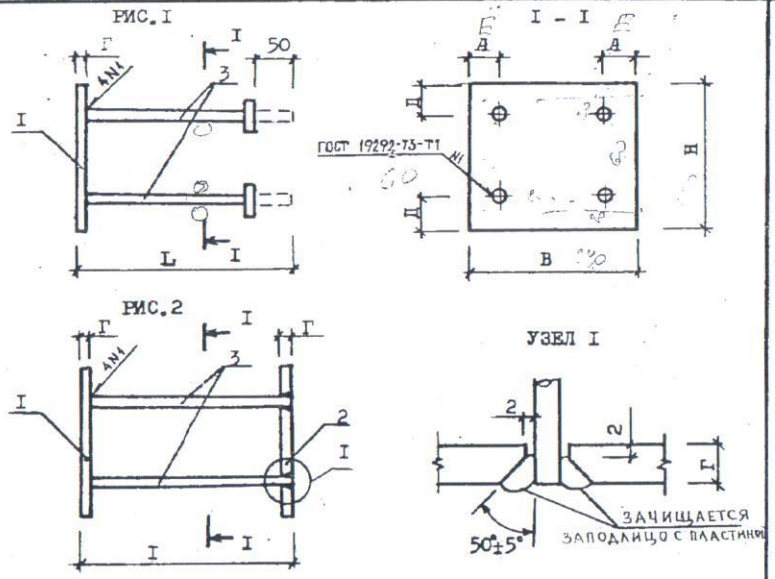

ОБОЗНАЧЕНИЕ	МАРКА	РИС.	В мм	Н мм	Е мм	Д мм	Г мм	I мм	МАССА кг
I.020-I/83.2-I5 24	МН-I9	I	200	I50	60	35	I2	332	4.85
-0I	МН-20	2	200	I50	60	35	I2	300	7.47
-02	МН-2I	2	200	I50	60	35	I2	400	8.I0
-03	МН-22	I	250	I50	40	35	I2	332	5.55
-04	МН-23	2	250	I50	40	35	I2	300	8.88
-05	МН-24	2	250	I50	40	35	I2	400	9.5I
-06	МН-33	I	240	I00	55	20	6	260	I.53
-07	МН-34	I	240	I00	35	20	6	260	I.53
-08	МН-40	I	I50	I50	30	30	8	328	2.55
-09	МН-4I	2	I50	I50	30	30	8	300	3.86
-I0	МН-42	2	I50	I50	30	30	8	400	4.22

ВЗАМ. ИНВ.№ | ПОДПИСЬ И ДАТА | ИНВ.№ПОДЛ.

I.020 I/83. 2-I5 24СБ

НАЧ. ОТД.	ВОЛЫНСКИЙ	
Н.КОНТР.	ПРИГОРЕВ	
ГЛ.КОНСТР.	ШАЦ	
ГИП	КОЛДАШЕВА	
РАЗРАБ.	СЛИВИНА	
ПРОВЕРИЛ	НИКОНОРОВА	
ИСПОЛНИЛ	БОГДАНОВА	

ИЗДЕЛИЕ ЗАКЛАДНОЕ
МН-I9 – МН-24, МН-33,
МН-34, МН-40 – МН-42
СБОРОЧНЫЙ ЧЕРТЕЖ

СТАДИЯ	МАССА	МАСШТАБ
Р	СМ ТАБЛ.	

ЛИСТ | ЛИСТОВ I

ЦНИИЭП торгово-бытовых зданий и туристских комплексов

10845 14

ФОРМАТ	ЗОНА	ПОЗ	ОБОЗНАЧЕНИЕ	НАИМЕНОВАНИЕ	КОЛ.	ПРИМЕЧАНИЕ
А4			1.020-1/83.2-15 25СБ	ДОКУМЕНТАЦИЯ СБОРОЧНЫЙ ЧЕРТЕЖ		
А3			1.020-1/83.2-15 00ТО	ТЕХНИЧЕСКОЕ ОПИСАНИЕ		
			ПЕРЕМЕННЫЕ ДАННЫЕ	ДЛЯ ИСПОЛНЕНИЙ:		
				1.020-1/83.2-15 25 МН-25		
				ДЕТАЛИ		
				ПОЛОСА ГОСТ 103-76		
	БЧ	1	12.270.060.400	-12Х270 L=400	1	10.2КГ
				СТ. ОТД. ГОСТ 5781-82		
	БЧ	2	16.013.320	Ф16 А-Ш L=320	8	0.51КГ
	БЧ	3	12.013.200	Ф12 А-Ш L=200	1	0.18КГ
				1.020-1/83.2-15 25-01 МН-26		
				ДЕТАЛИ		
				ПОЛОСА ГОСТ 103-76		
	БЧ	1	10.270.060.400	-10Х270 L=400	1	8.48КГ
				СТ. ОТД. ГОСТ 5781-82		
	БЧ	2	16.013.320	Ф14 А-Ш L=320	8	0.39КГ
	БЧ	3	12.013.200	Ф12 А-Ш L=200	1	0.18КГ

ГРИГОР

ОПЕРАТОР ТЛП КОРТ

ЭПВЦ Киев ЗНИИЭП

ВЗАМ. ИНВ. № | ПОДПИСЬ И ДАТА | ИНВ. № ПОДЛ.

НАЧ. ОТД.	ВОЛЫНСКИЙ	
Н. КОНТР.	ПРИГОРЕВ	
ГЛ. КОНСТР.	ШАЦ	
ГИП	НИКОНОВОВА	
РАЗРАБ.	МИТЕЙКО	
ПРОВЕРИЛ	КОЛДАШЕВА	
ИСПОЛНИЛ	ЛАРИОНОВА	

1.020-1/83.2-15 25

ИЗДЕЛИЕ ЗАКЛАДНОЕ МН-25, МН-26

СТАДИЯ	ЛИСТ	ЛИСТОВ
Р		I

ЦНИИЭП торгово-бытовых зданий и туристских комплексов

ФОРМАТ А4

ГРИГОР

ОПЕРАТОР ТЛП КОРТ

ЭПВЦ Киев ЗНИИЭП

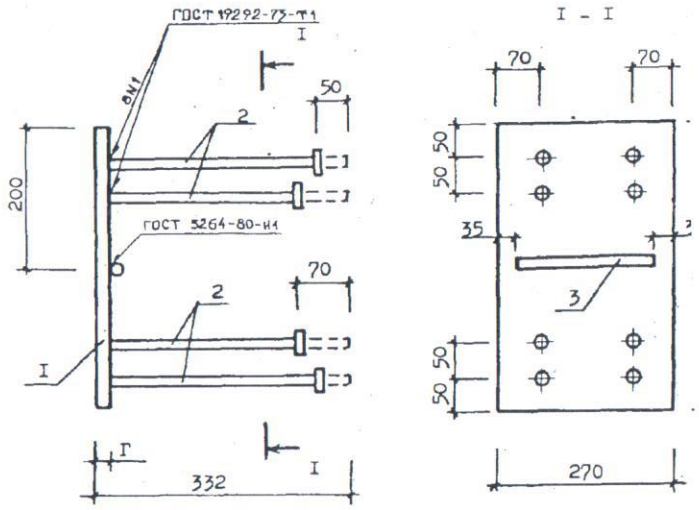

ОБОЗНАЧЕНИЕ	МАРКА	Г, мм	МАССА, кг
I.020-I/83.2-I5 25	МН-25	I2	I4.39
-0I	МН-26	I0	II.75

ВЗАМ. ИНВ. № | ПОДПИСЬ И ДАТА | ИНВ. № ПОДЛ.

НАЧ. ОТД.	ВОЛЫНСКИЙ	
Н. КОНТР.	ПРИГОРЕВ	
ГЛ. КОНСТР.	ШАЦ	
ГИП	КОЛДАШЕВА	
РАЗРАБ.	СЛИВИНА	
ПРОВЕРИЛ	НИКОНОВОВА	
ИСПОЛНИЛ	БОГДАНОВА	

1.020-1/83.2-15 24-09 -41		
ДЕТАЛИ		
ПОЛОСА ГОСТ 103-76 -8Х150 L=150	1	1.41
ПЛАСТИНА	1	
СТ. ОТД. ГОСТ 5781-82 Ф12 А-Ш L=292	4	0.26
1.020-1/83.2-15 24-10		

1.020-1/83.2-15 24

19845 23

ФОРМАТ А4

25

ФОРМАТ	ЗОНА	ПОЗ.	ОБОЗНАЧЕНИЕ	НАИМЕНОВАНИЕ	КОЛ.	ПРИМЕЧАНИЕ
А4			1.020-1/83.2-15 26СВ	ДОКУМЕНТАЦИЯ СБОРОЧНЫЙ ЧЕРТЕЖ		
А3			1.020-1/83.2-15 00ТО	ТЕХНИЧЕСКОЕ ОПИСАНИЕ		
			ПЕРЕМЕННЫЕ ДАННЫЕ	ДЛЯ ИСПОЛНЕНИЙ:		
				1.020-1/83.2-15 26		
				МН-27		
				ДЕТАЛИ		
				ПОЛОСА ГОСТ 103-76		
	БЧ	1	12.280.060.340	-12Х280 L=340	1	8.97КГ
				СТ. ОТД. ГОСТ 5781-82		
	БЧ	3	18.013.320	Ф18 А-III L=320	6	0.64КГ
	БЧ	4	12.013.200	Ф12 А-III L=200	1	0.18КГ
				1.020-1/83.2-15 26-01		
				МН-28		
				ДЕТАЛИ		
				ПОЛОСА ГОСТ 103-76		
	БЧ	1	10.280.060.340	-10Х280 L=340	1	7.47КГ
				СТ. ОТД. ГОСТ 5781-82		
	БЧ	3	14.013.320	Ф14 А-III L=320	6	0.39КГ
	БЧ	4	12.013.200	Ф12 А-III L=200	1	0.18КГ
				1.020-1/83.2-15 26-02		
				МН-29		
				ДЕТАЛИ		
				ПОЛОСА ГОСТ 103-76		
	БЧ	1	12.280.060.340	-12Х280 L=340	1	8.97КГ
				СТ. ОТД. ГОСТ 5781-82		
	БЧ	3	18.013.400	Ф18 А-III L=400	6	0.80КГ
	БЧ	4	12.013.200	Ф12 А-III L=200	1	0.18КГ
				1.020-1/83.2-15 26-03		
				МН-30		
				ДЕТАЛИ		
				ПОЛОСА ГОСТ 103-76		
	БЧ	1	10.280.060.340	-10Х280 L=340	1	7.47КГ
				СТ. ОТД. ГОСТ 5781-82		
	БЧ	3	14.013.400	Ф14 А-III L=400	6	0.48КГ
	БЧ	4	12.013.200	Ф12 А-III L=200	1	0.18КГ
				1.020-1/83.2-15 26-04		

35

400

41КГ

26КГ

НАЧ.ОТД.	ВОЛЫНСКИЙ	
Н.КОНТР.	ПРИГОРЕВ	
ГЛ.КОНСТР.	ШАЦ	
ГИП	НИКОНОРОВА	
РАЗРАБ.	МИТЕЙКО	
ПРОВЕРИЛ	КОЛДАШЕВА	
ИСПОЛНИЛ	ЛАРИОНОВА	

1.020-1/83.2-15 26

ИЗДЕЛИЕ ЗАКЛАДНОЕ МН-27 - МН-32, МН-36, МН-37

СТАДИЯ	ЛИСТ	ЛИСТОВ
Р	I	2

ЦНИИЭП торгово-бытовых зданий и туристских комплексов

ЛИСТ 2

ТРИТОР

ОПЕРАТОР ТЛП КОРТ

ЭПВЦ Киев ЗНИИЭП

ФОРМАТ	ЗОНА	ПОЗ.	ОБОЗНАЧЕНИЕ	НАИМЕНОВАНИЕ	КОЛ.	ПРИМЕЧАНИЕ
				МН-31		
				ДЕТАЛИ		
				ПОЛОСА ГОСТ 103-76		
	БЧ	1	12.280.060.280	-12Х280 L=280	1	7.38КГ
				СТ. ОТД. ГОСТ 5781-82		
	БЧ	3	18.013.400	Ф18 А-III L=400	6	0.80КГ
	БЧ	4	12.013.200	Ф12 А-III L=200	1	0.18КГ
				1.020-1/83.2-15 26-05		
				МН-32		
				ДЕТАЛИ		
				ПОЛОСА ГОСТ 103-76		
	БЧ	1	10.280.060.280	-10Х280 L=280	1	6.15КГ
				СТ. ОТД. ГОСТ 5781-82		
	БЧ	3	14.013.400	Ф14 А-III L=400	6	0.48КГ
	БЧ	4	12.013.200	Ф12 А-III L=200	1	0.18КГ
				1.020-1/83.2-15 26-06		
				МН-36		
				ДЕТАЛИ		
				ПОЛОСА ГОСТ 103-76		
	БЧ	1	12.280.060.340	-12Х280 L=340	1	8.97КГ
	А4	2	1.020-1/83.2-15 30	ПЛАСТИНА	1	
				СТ. ОТД. ГОСТ 5781-82		
	БЧ	3	18.013.288	Ф18 А-III L=288	6	0.58КГ
	БЧ	4	12.013.200	Ф12 А-III L=200	2	0.18КГ
				1.020-1/83.2-15 26-07		
				МН-37		
				ДЕТАЛИ		
				ПОЛОСА ГОСТ 103-76		
	БЧ	1	10.280.060.340	-12Х280 L=340	1	8.97КГ
	А4	2	1.020-1/83.2-15 30-01	ПЛАСТИНА	1	
				СТ. ОТД. ГОСТ 5781-82		
	БЧ	3	18.013.388	Ф18 А-III L=388	6	0.78КГ
	БЧ	4	12.013.200	Ф12 А-III L=200	2	0.18КГ

ВЗАМ.ИНВ.№

ПОДПИСЬ И ДАТА

ИНВ.№ ПОДЛ.

1.020-1/83.2-15 26

ЛИСТ 2

19845 26 ФОРМАТ А4

РИС. I

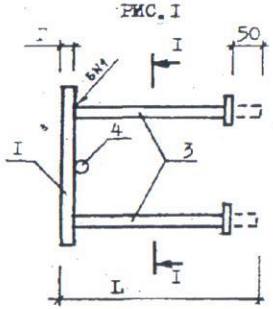

I – I

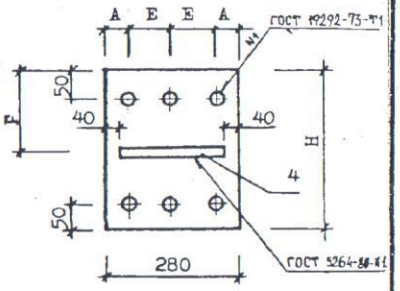

РИС. 2

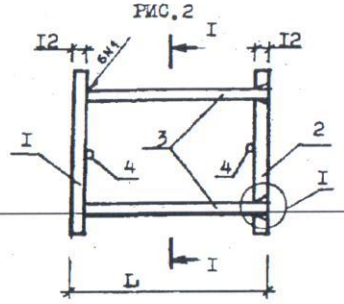

УЗЕЛ I

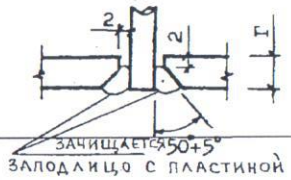

ОБОЗНАЧЕНИЕ	МАРКА	РИС.	Н мм	А мм	Е мм	Г мм	F мм	L мм	МАССА кг
I.020-I/83.2-I5 26	МН-27	I	340	60	80	I2	I70	332	I2.98
-0I	МН-28	I	340	60	80	I0	I70	330	9.97
-02	МН-29	I	340	50	90	I2	I70	332	I3.94
-03	МН-30	I	340	50	90	I0	I70	330	I0.55
-04	МН-3I	I	280	50	90	I2	I40	332	I2.36
-05	МН-32	I	280	50	90	I0	I40	330	9.23
-06	МН-36	2	340	60	80	–	I70	300	2I.74
-07	МН-37	2	340	50	90	–	I70	400	22.98

ЭПВЦ КиевЗНИИЭП

ГИПТОР

ОПЕРАТОР ТЛП КОРТ

ВЗАМ. ИНВ. № | ПОДПИСЬ И ДАТА | ИНВ. № ПОДЛ.

I.020 I/83. 2-I5 26СБ

НАЧ. ОТД.	ВОЛЫНСКИЙ	
Н.КОНТР.	ПРИГОРЕВ	
ГЛ.КОНСТР.	ШАЦ	
ГИП	КОЛДАШЕВА	
РАЗРАБ.	СЛИВИНА	
ПРОВЕРИЛ	НИКОНОРОВА	
ИСПОЛНИЛ	БОГДАНОВА	

ИЗДЕЛИЕ ЗАКЛАДНОЕ
МН-27 – МН-32, МН-36, МН-37
СБОРОЧНЫЙ ЧЕРТЕЖ

СТАДИЯ	МАССА	МАСШТАБ
Р	СМ ТАБЛ.	
ЛИСТ	ЛИСТОВ I	

ЦНИИЭП торгово-бытовых зданий и туристских комплексов

ФОРМАТ А4

ФОРМАТ	ЗОНА	ПОЗ	ОБОЗНАЧЕНИЕ	НАИМЕНОВАНИЕ	КОЛ.	ПРИМЕЧАНИЕ
А4			1.020-1/83.2-15 27СБ	ДОКУМЕНТАЦИЯ СБОРОЧНЫЙ ЧЕРТЕЖ		
А3			1.020-1/83.2-15 00ТО	ТЕХНИЧЕСКОЕ ОПИСАНИЕ		
				ДЕТАЛИ		
ВЧ	1		100.7.080.120	УГОЛОК ГОСТ 8509-72* L100X7 L=120 СТ. ОТД. ГОСТ 5781-82	1	1.29
ВЧ	2		8.013.300	Ф8 А-III L=300	4	0.12

ЭПВЦ КиевЗНИИЭП

ГИПТОР

ОПЕРАТОР ТЛП КОРТ

ВЗАМ. ИНВ. № | ПОДПИСЬ И ДАТА | ИНВ. № ПОДЛ.

1.020-1/83.2-15 27

НАЧ.ОТД.	ВОЛЫНСКИЙ	
Н.КОНТР.	ПРИГОРЕВ	
ГЛ.КОНСТР.	ШАЦ	
ГИП	НИКОНОРОВА	
РАЗРАБ.	МИТЕЙКО	
ПРОВЕРИЛ	КОЛДАШЕВА	
ИСПОЛНИЛ	КАРИОНОВА	

ИЗДЕЛИЕ ЗАКЛАДНОЕ
МН-35

СТАДИЯ	ЛИСТ	ЛИСТОВ
Р		I

ЦНИИЭП торгово-бытовых зданий и туристских комплексов

19845 27

ФОРМАТ А4

ПРИМЕЧАНИЕ

1.29Ю
0.12Ю

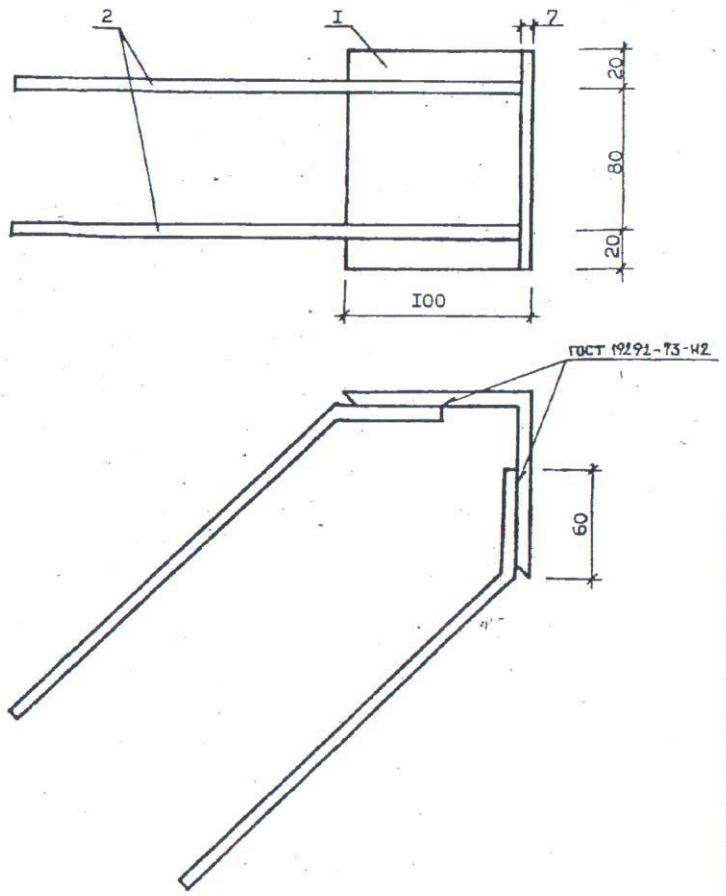

НАЧ. ОТД.	ВОЛЫНСКИЙ		
Н.КОНТР	ПРИГОРЕВ		
ГЛ.КОНСТР	ШАЦ		
ГИП	КОЛДАШЕВА		
РАЗРАБ.	СЛИВИНА		
ПРОВЕРИЛ	НИКОНОРОВА		
ИСПОЛНИЛ	БОГДАНОВА		

I.020 I/83. 2-I5 27СБ

ИЗДЕЛИЕ ЗАКЛАДНОЕ
МН-35
СБОРОЧНЫЙ ЧЕРТЕЖ

СТАДИЯ	МАССА	МАСШТАБ
Р	I.77	

ЛИСТ | ЛИСТОВ I

ЦНИИЭП торгово-бытовых зданий и туристских комплексов

ЭПВЦ КиевЗНИИЭП | ОПЕРАТОР ТПП КОРТ | ГРИГОР

ПОДПИСЬ И ДАТА | ВЗАМ. ИНВ.№ | ИНВ.№ ПОДЛ.

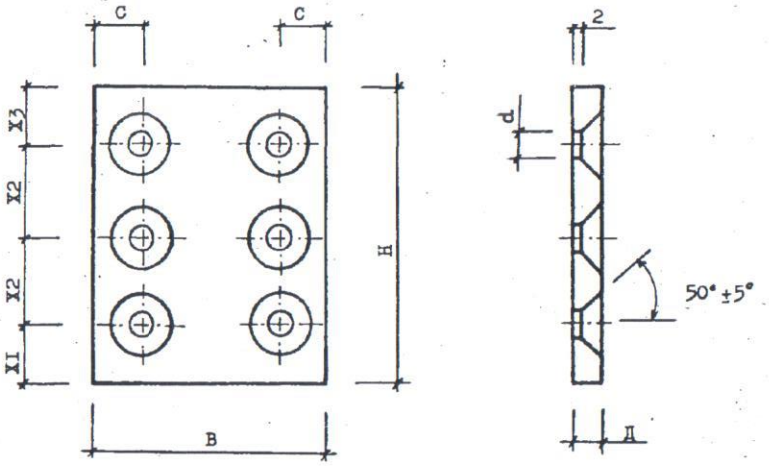

ОБОЗНАЧЕНИЕ	B мм	H мм	C мм	X1 мм	X2 мм	X3 мм	d мм	Д мм	МАССА кг
I.020-I/83.2-I5 28	I50	290	35	55	I00	35	20	I2	4.I0
-0I	250	290	40	55	I00	35	20	I2	6.83
-02	280	420	65	40	I70	40	26	I6	I4.77
-03	280	420	40	40	I70	40	26	I6	I4.77

НАЧ. ОТД.	ВОЛЫНСКИЙ		
Н.КОНТР	ПРИГОРЕВ		
ГЛ.КОНСТР	ШАЦ		
ГИП	КОЛДАШЕВА		
РАЗРАБ.	СЛИВИНА		
ПРОВЕРИЛ	НИКОНОРОВА		
ИСПОЛНИЛ	БОГДАНОВА		

I.020 I/83. 2-I5 28

ПЛАСТИНА

СТАДИЯ	МАССА	МАСШТАБ
Р	СМ ТАБЛ.	

ЛИСТ | ЛИСТОВ I

ПОЛОСА ГОСТ I03-76
ВСТ3КП2 ГОСТ 380-7I88

ЦНИИЭП торгово-бытовых зданий и туристских комплексов

19845 28

ЭПВЦ КиевЗНИИЭП | ОПЕРАТОР ТЛП КОРТ | ГРИГОР

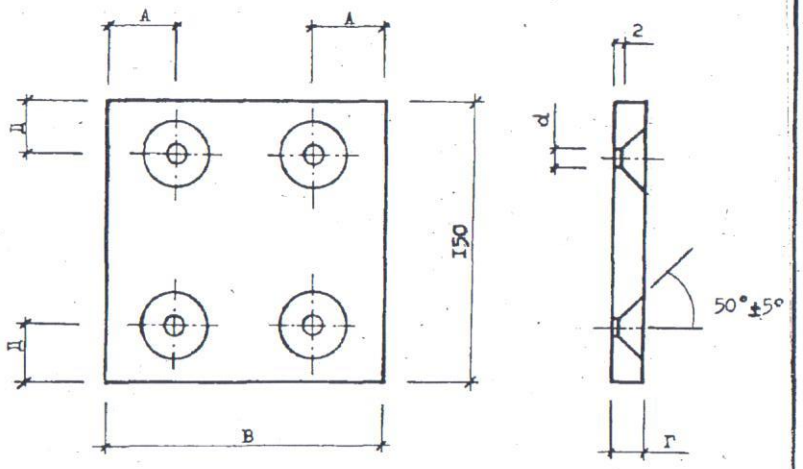

ОБОЗНАЧЕНИЕ	В, мм	А, мм	Д, мм	Г, мм	d, мм	МАССА, кг
I.020-I/83.2-I5 29	200	60	35	I2	20	2.83
-0I	250	40	35	I2	20	3.53
-02	I50	30	30	8	I6	I.4I

НАЧ. ОТД.	ВОЛЫНСКИЙ		I.020 I/83. 2-I5 29			
Н.КОНТР.	ПРИГОРЕВ		ПЛАСТИНА	СТАДИЯ	МАССА	МАСШТАБ
ГП КОНСТР	ШАЦ			Р	СМ ТАБЛ.	
ГИП	НИКОНОРОВА			ЛИСТ	ЛИСТОВ 1	
РАЗРАБ.	МИТЕЙКО		ПОЛОСА ГОСТ I03-76 ВСТ3КП2 ГОСТ 380-7I	ЦНИИЭП торгово-бытовых зданий и туристских комплексов		
ПРОВЕРИЛ	КОЛДАШЕВА					
ИСПОЛНИЛ	ЛАРИОНОВА					

ВЗАМ. ИНВ. № | ПОДПИСЬ И ДАТА | ИНВ. № ПОДЛ.

ФОРМАТ А4

ЭПВЦ КиевЗНИИЭП | ОПЕРАТОР ТЛП КОРТ | ГРИГОР

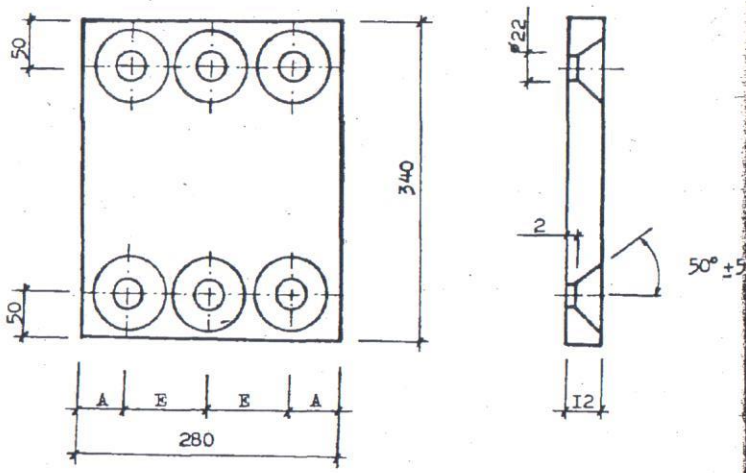

ОБОЗНАЧЕНИЕ	А, мм	Е, мм	МАССА, кг
I.020-I/83.2-I5 30	60	80	8.97
-0I	50	90	8.97

НАЧ. ОТД.	ВОЛЫНСКИЙ		I.020 I/83. 2-I5 30			
Н.КОНТР.	ПРИГОРЕВ		ПЛАСТИНА	СТАДИЯ	МАССА	МАСШТАБ
ГП КОНСТР	ШАЦ			Р	СМ ТАБЛ.	
ГИП	КОЛДАШЕВА			ЛИСТ	ЛИСТОВ I	
РАЗРАБ.	СЛИВИНА		ПОЛОСА ГОСТ I03-76 ВСТ3КП2 ГОСТ 380-7I	ЦНИИЭП торгово-бытовых зданий и туристских комплексов		
ПРОВЕРИЛ	НИКОНОРОВА					
ИСПОЛНИЛ	БОГДАНОВА					

ВЗАМ. ИНВ. № | ПОДПИСЬ И ДАТА | ИНВ. № ПОДЛ.

19845 29

ФОРМАТ А4

Формат	Зона	Поз.	Обозначение	Наименование	Кол.	Примечание
				Документация		
А4			1.020-1/83.2-15	Сборочный чертеж	X	
				1.020-1/83.2-15		
				Детали		
0° ±5 Ст4		1	6.100.060.200	Полоса $\frac{6\times100\ ГОСТ\ 103-76}{ВСТ3\ КП2\ ГОСТ\ 380-71*}$		
				L = 200мм	1	0,94
				Стержень отд. ГОСТ 5781-82		0,16
Ст4		2	6.013.200	Ф8 А III, L = 200мм	2	0,08
				1.020-1/83.2-15		
				Детали		
Ст4		1	6.60.060.150	Полоса $\frac{6\times60\ ГОСТ\ 103-76}{ВСТ3\ КП2\ ГОСТ\ 380-71*}$		
				L = 150мм	1	0,42
				Стержень отд. ГОСТ 5781-82		
Ст4		2	6.013.200	Ф8 А III, L = 200мм	2	0,08

0,08

Нач. отд.	Кобыш		
Нормоконтр.	Скворцов		
ГИП	Зверев		
Рук. гр.	Скворцов		
Инженер	Синичкина		

1.020-1/83.2-15 ЗЧ

Изделие закладное МН-43, МН-44

Стадия	Лист	Листов
Р		1

ЦНИИПРОМЗДАНИЙ

Рис. 1

ГОСТ 19292-73-Т1

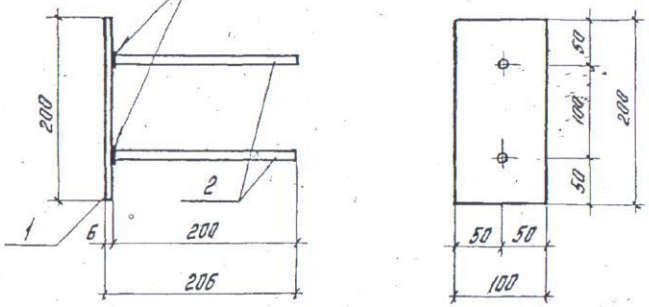

Рис. 2

ГОСТ 19292-73-Т1

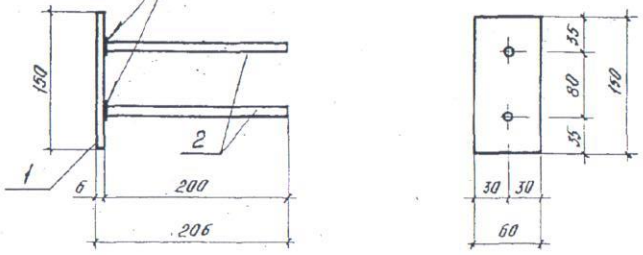

Обозначение	Марка	Рис.	Масса
1.020-1/83.2-15	МН-43	1	1,14
	МН-44	2	0,62

Нач. отд.	Кобыш		
Нормоконтр.	Скворцов		
ГИП	Зверев		
Рук. гр.	Скворцов		
Инженер	Синичкина		

1.020-1/83.2-15 ЗЧСБ

Изделие закладное МН-43, МН-44 Сборочный чертеж

Стадия	Масса	Масштаб
Р	ст табл.	1:5
Лист	Листов 1	

ЦНИИПРОМЗДАНИЙ

Инв. № подл. | Подпись и дата | Взам. инв. №

19845 30

Формат	Зона	Поз.	Обозначение	Наименование	Кол.	Примечание
				Документация		
А4			1.020-1/83.2-15	Сборочный чертеж		
				1.020-1/83.2-15		
				Детали		
Б4		1	140.90.10.080.150	Уголок $\frac{140\times90\times10\ ГОСТ8510-72*}{Вст3кп2\ ГОСТ380-71*}$		
				L = 150мм	2	2,63
				Стержень отв. ГОСТ5781-82		
Б4		2	14.013.260	Ф14АIII, L = 260мм	2	0,31
Б4		3	10.013.300	Ф10АIII, L = 300мм	2	0,19
Б4		4	8.013.310	Ф8АIII, L = 310мм	4	0,12

Инв. № подл. | Подпись и дата | Взам. инв. №

Нач. отд.	Кодыш		
Нормоконт.	Скворцов		
ГИП	Зверев		
Рук. гр.	Скворцов		
Ст. инж.	Никитина		

1.020-1/83.2-15 ЗС

Изделие закладное МН-45

Стадия	Лист	Листов
Р		1

ЦНИИПРОМЗДАНИЙ

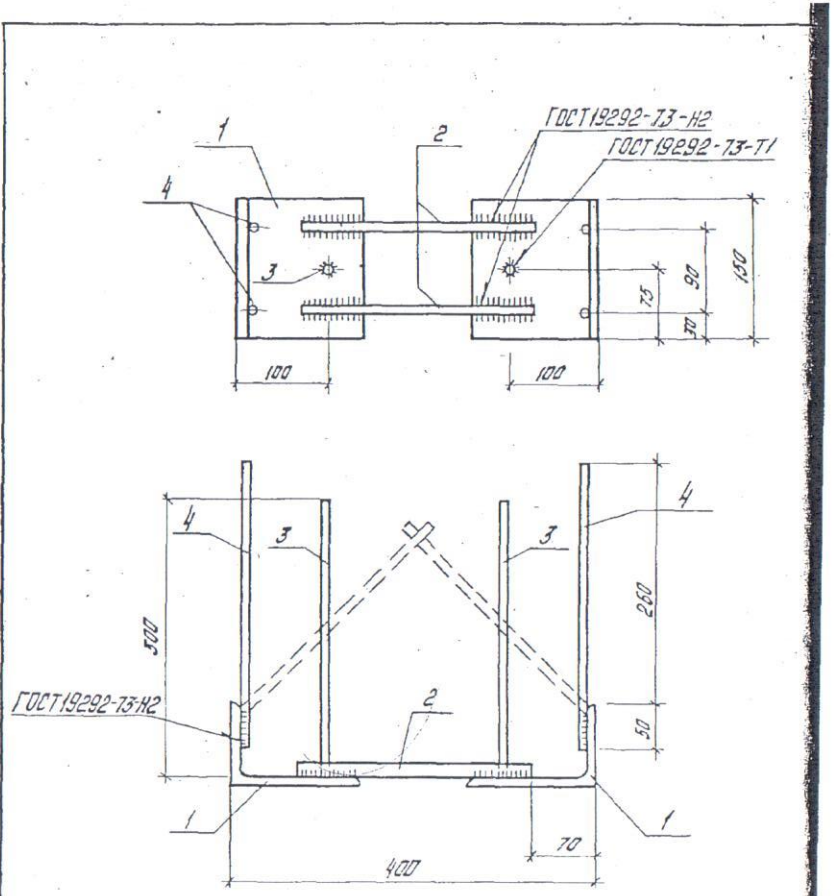

Инв. № подл. | Подпись и дата | Взам. инв. №

Нач. отд.	Кодыш		
Нормоконт.	Скворцов		
ГИП	Зверев		
Рук. гр.	Скворцов		
Ст. инж.	Никитина		

1.020-1/83.2-15 ЗСБ

Изделие закладное МН-45 Сборочный чертеж

Стадия	Масса	Масштаб
Р	6,74	1:5
Лист	Листов 1	

ЦНИИПРОМЗДАНИЙ

19845 31

Формат	Зона	Поз.	Обозначение	Наименование	Кол.	Примечание
				Документация		
			1.020-1/83.2-15	Сборочный чертеж		
				Детали		
		1	1.020-1/83.2-15	Пластина	1	
		2	-01	Пластина	1	
Б4		3	20.013.390	Стержень Ф20А III		
				ГОСТ 5781-82 ℓ=390мм	10	1.0
Б4		4	18.013.200	Стержень Ф18А III		
				ГОСТ 5781-82 ℓ=200мм	4	0.4
Б4		5	18.013.100	Стержень Ф18А III		
				ГОСТ 5781-82 ℓ=100мм	4	0.2

Нач. отд.	Кобыш		1.020-1/83.2-15 33	
Контролер	Марченко		Изделие закладное МН-46	Стадия: Р; Лист; Листов: 1
ГИП	Марченко			ЦНИИПРОМЗДАНИЙ
Проверил	Селиверстов			
Разработал	Асавкина			

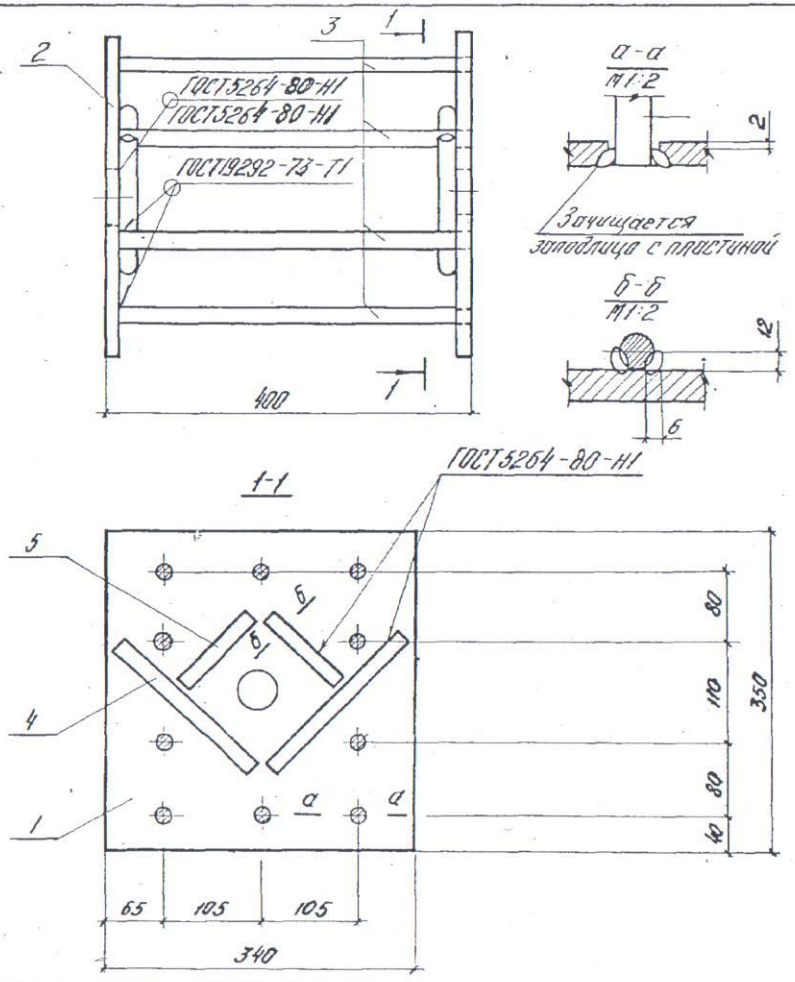

Нач. отд.	Кобыш		1.020-1/83.2-15.33 СБ	
Контролер	Марченко		Изделие закладное МН-46 Сборочный чертеж	Стадия: Р; Масса: 34,8; Масштаб: 1:5
ГИП	Марченко			Лист; Листов: 1
Проверил	Селиверстов			ЦНИИПРОМЗДАНИЙ
Разработал	Асавкина			

Инв. № подл. | Подпись и дата | Взам. инв. №

Формат	Зона	Поз.	Обозначение	Наименование	Кол.	Примечание
				Документация		
			1.020-1/83.2-15	Сборочный чертеж		
				Детали		
		1	1.020-1/83.2-15	Пластина	1	
		2	-01	Пластина	1	
Б4		3	20.013.390	Стержень Ф20 А III ГОСТ 5781-82		
				ℓ = 390 мм	8	1,0
Б4		4	18.013.100	Стержень Ф18 А III ГОСТ 5781-82		
				ℓ = 100 мм	2	0,2

Нач. отд.	Кабыш		1.020-1/83.2-15 34			
Нормоконт.	Марченко		Изделие закладное МН-47	Стадия	Лист	Листов
Гл. инж. пр.	Марченко			Р		1
Проверил	Селиверстова			ЦНИИПРОМЗДАНИЙ		
Разраб.	Асадкина					

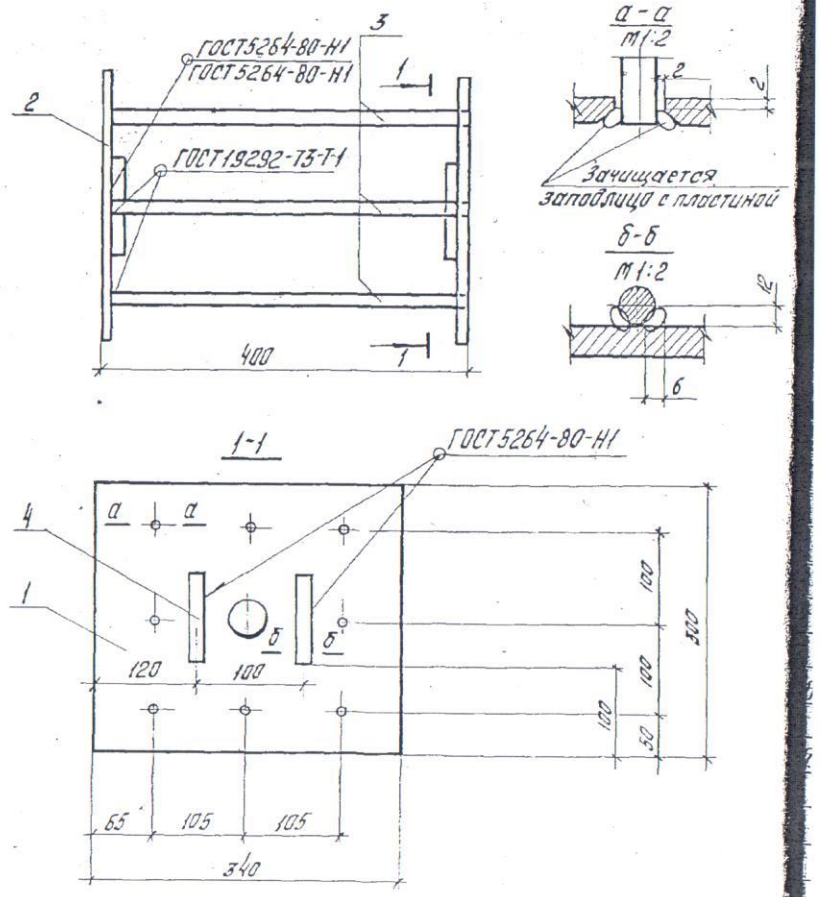

Нач. отд.	Кабыш		1.020-1/83.2-15 ЗЧСб			
Нормокон.	Марченко		Изделие закладное МН-47 Сборочный чертеж	Стадия	Масса	Масш.
Гл. инж. пр.	Марченко			Р	27,6	1:5
Проверил	Селиверстова			Лист	Листов 1	
Разработ.	Асадкина			ЦНИИПРОМЗДАНИЙ		

Инв. № подл. | Подпись и дата | Взам. инв. №

10845 33

Зона	Поз.	Обозначение	Наименование	Кол.	Примечание
			Документация		
		1.020-1/83.2-15	Сборочный чертеж		
			1.020-1/83.2-15		
			Детали		
	1	1.020-1/83.2-15	Пластина	1	
	2	20.160.060.500	Полоса $\frac{20\times160\ ГОСТ\ 103-76}{Вст3кп2\ ГОСТ\ 380-71^*}$		
			ℓ = 500 мм	1	12,6
	3	20.013.380	Стержень Ф20А^{III} ГОСТ 5781-82		
			ℓ = 380 мм	10	0,94
			1.020-1/83.2-15 -01		
			Детали		
	1	1.020-1/83.2-15 -01	Пластина	1	
	2	12.250.070.500	Полоса $\frac{12\times250\ ГОСТ\ 82-70^*}{Вст3кп2\ ГОСТ\ 380-71^*}$		
			ℓ = 500 мм	1	11,8
	3	14.013.380	Стержень Ф14А^{III} ГОСТ 5781-82		
			ℓ = 380 мм	15	0,46
			1.020-1/83.2-15 -02		
			Детали		
	1	1.020-1/83.2-15 -02	Пластина	1	
	2	14.250.070.500	Полоса $\frac{14\times250\ ГОСТ\ 82-70^*}{Вст3кп2\ ГОСТ\ 380-71^*}$ ℓ=500	1	13,8
	3	18.013.380	Стержень Ф18А^{III} ГОСТ 5781-82 ℓ=380	15	0,76

1.020-1/83.2-15 ЗС

Нач. отд.	Кобыш		
Нормоконт.	Марченко		
ГИП	Марченко		
Проверил	Селиверстова		
Разраб.	Асавкина		

Изделие закладное МН-48, МН-49, МН-50

Стадия	Лист	Листов
Р		1

ЦНИИПРОМЗДАНИЙ

Инв. № подл. | Подпись и дата | Взам. инв. №

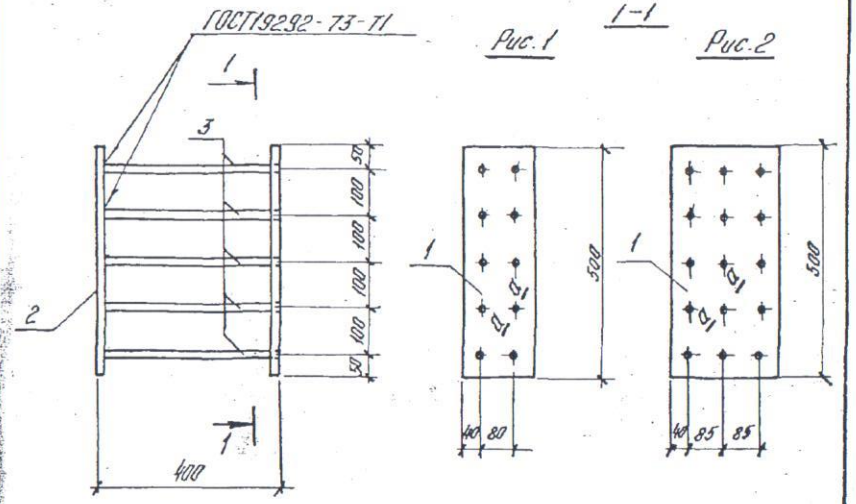

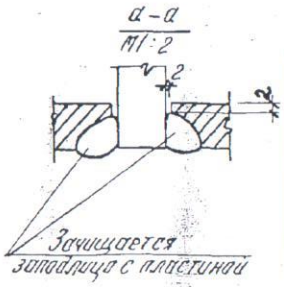

Обозначение	Марка	Рис.	Масса кг
1.020-1/83.2-15	МН-48	1	34,6
-01	МН-49	2	30,5
-02	МН-50	2	49,0

1.020-1/83.2-15 ЗС СБ

Нач. отд.	Кобыш	
Нормоконт.	Марченко	
ГИП	Марченко	
Проверил	Селиверстова	
Разработ.	Асавкина	

Изделие закладное МН-48, МН-49, МН-50 Сборочный чертеж

см. таблицу

Стадия	Масса	Масштаб
Р	см. табл.	1:10
Лист	Листов	1

ЦНИИПРОМЗДАНИЙ

19845 34

Формат	Зона	Поз.	Обозначение	Наименование	Кол.	Примечание
				Документация		
			1.020-1/83.2-15	Сборочный чертеж		
				1.020-1/83.2-15		
				Детали		
		1	1.020-1/83.2-15	Пластина	1	
Б.4.		2	20.160.060.350	Полоса $\frac{20\times160\ ГОСТ\ 103-76}{Вст3кп2\ ГОСТ\ 380-71}$		
				ℓ=350мм	1	8,8
Б.4.		3	20.013.380	Стержень Ф20А-III ГОСТ 5781-82		
				ℓ=380мм	6	0,94
				1.020-1/83.2-15 01		
				Детали		
		1	1.020-1/83.2-15	Пластина	1	
Б.4.		2	12.250.070.350	Полоса $\frac{12\times250\ ГОСТ\ 82-70}{Вст3кп2\ ГОСТ\ 380-71}$		
				ℓ=350мм	1	8,3
Б.4.		3	14.013.380	Стержень Ф14А-III ГОСТ 5781-82		
				ℓ=380мм	9	0,46

1.020-1/83.2-15 ЗБ

Нач. отд.	Кадыш		Изделие закладное МН-51, МН-52
Нормоконт.	Марченко		
Гл. инж. пр.	Марченко		
Проверил	Селиверстова		
Разраб.	Асавкина		

Стадия: Р; Лист; Листов: 1

ЦНИИПРОМЗДАНИЙ

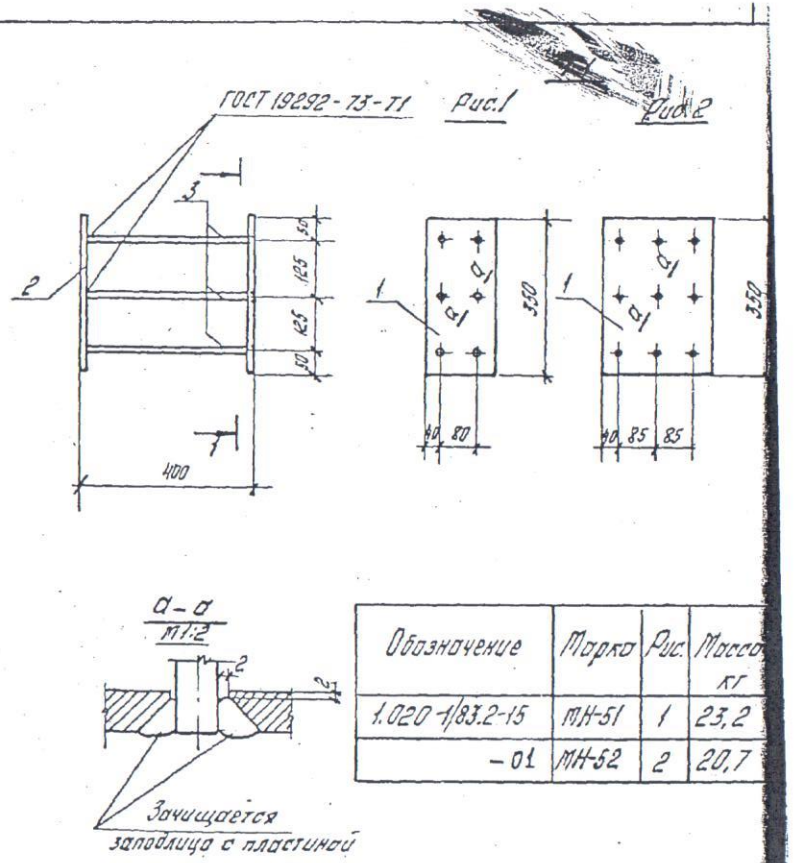

Обозначение	Марка	Рис.	Масса кг
1.020-1/83.2-15	МН-51	1	23,2
-01	МН-52	2	20,7

1.020-1/83.2-15 ЗБСБ

Нач. отд.	Кадыш		Изделие закладное МН-51, МН-52 Сборочный чертеж
Нормоконт.	Марченко		
Гл. инж. пр.	Марченко		
Проверил	Селиверстова		см. таблицу
Разраб.	Асавкина		

Стадия: Р; Масса: см. табл.; Масштаб: 1:10

Лист; Листов: 1

ЦНИИПРОМЗДАНИЙ

Инв. № подл. | Подпись и дата | Взам. инв. №

19845-35

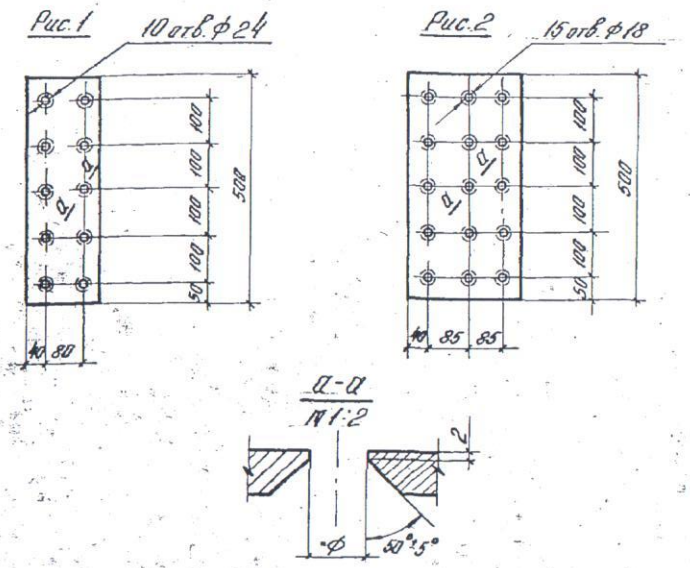

Обозначение	Рис.	Материал		Масса кг
1.020-1/83.2-15	1	Полоса	20×160 ГОСТ 103-76 / Вст3кп2 ГОСТ 380-71*	12,6
-01	2	Полоса	12×250 ГОСТ 82-70* / Вст3кп2 ГОСТ 380-71*	11,8
-02	2	Полоса	14×250 ГОСТ 82-70* / Вст3кп2 ГОСТ 380-71*	13,8

Нач. отд.	Кобыш		
Нач. конст.	Марченко		
ГИП	Марченко		
Проверил	Селиверстова		
Разработ.	Асавкина		

1.020-1/83.2-15 37

Пластина

Стадия	Масса	Масштаб
Р	см. табл.	1:10
Лист	Листов 1	

см. таблицу

ЦНИИПРОМЗДАНИЙ

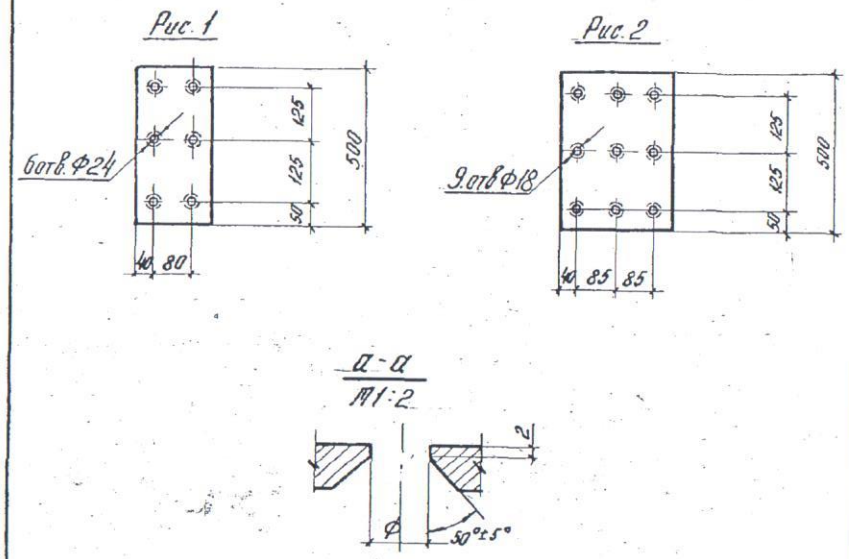

Обозначение	Рис.	Материал		Масса кг
1.020-1/83.2-15	1	Полоса	20×160 ГОСТ 103-76 / Вст3кп2 ГОСТ 380-71*	8,8
-01	2	Полоса	12×250 ГОСТ 82-70* / Вст3кп2 ГОСТ 380-71*	8,3

Инв. № подл. | Подпись и дата | Взам. инв. №

Нач. отд.	Кобыш	
Нач. конст.	Марченко	
ГИП	Марченко	
Проверил	Селиверстова	
Разработ.	Асавкина	

1.020-1/83.2-15 38

Пластина

Стадия	Масса	Масштаб
Р	см. табл.	1:10
Лист	Листов 1	

см. таблицу

ЦНИИПРОМЗДАНИЙ

19845 36

Рис. 1

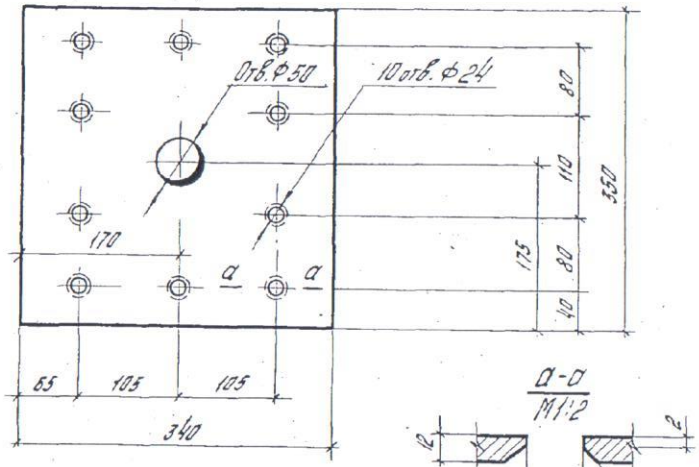

а-а
М1:2

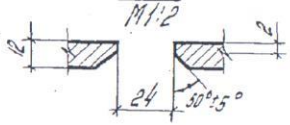

Рис. 2
М1:10

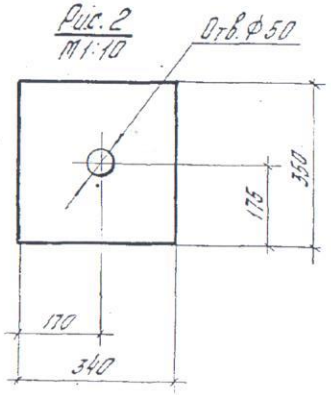

Обозначение	Рис
1.020-1/83.2-15	1
-01	2

Нач. отд.	Кобыш		1.020-1/83.2-15 39		
Ведущий инж.	Порченко		Пластина	Стадия	Масса	Масштаб
Гл. инж. пр.	Порченко			Р	11,2кг	1:5
Проверил	Селиверстов			Лист	Листов 1
Разраб.	Ясавкина		Полоса 12×340 ГОСТ 82-70* Вст3кп2 ГОСТ 380-71*	ЦНИИПРОМЗДАНИЙ	

Рис. 1

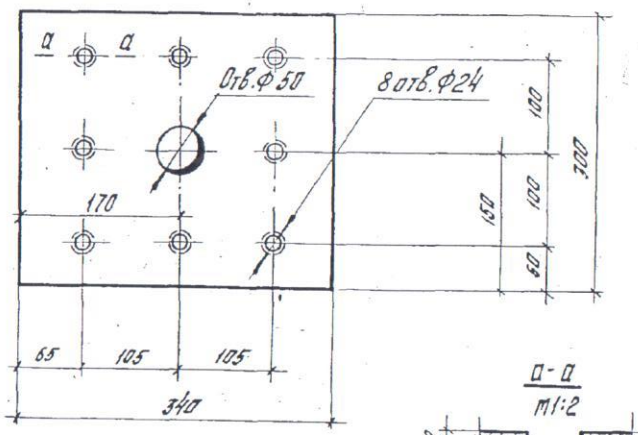

а-а
М1:2

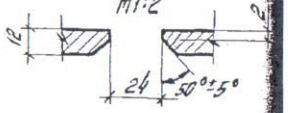

Рис. 2
М1:10

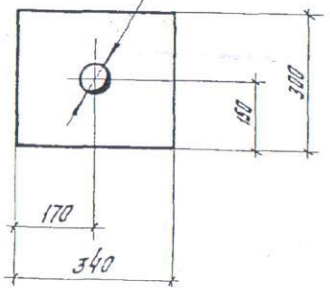

Обозначение	Рис.
1.020-1/83.2-15	1
-01	2

Нач. отд.	Кобыш		1.020-1/83.2-15 40		
Ведущий инж.	Порченко		Пластина	Стадия	Масса	Масштаб
Гл. инж. пр.	Порченко			Р	9,6кг	1:5
Проверил	Селиверстов			Лист	Листов 1
Разраб.	Ясавкина		Полоса 12×340 ГОСТ 82-70* Вст3кп2 ГОСТ 380-71*	ЦНИИПРОМЗДАНИЙ	

19845 (37)